KANGOO E-Tech 100% electric

uživatelská příručka

Vítejte ve svém elektrickém voze

Tento návod k použití a údržbě obsahuje informace, které Vám umožní:
– Lépe poznat svůj vůz, a tak za optimálních provozních podmínek plně využít všech funkcí a technických zlepšení, kterými je vybaven.
– Udržovat jeho optimální provozní výkon prostým, avšak přesným dodržováním pokynů pro údržbu.
– bez přílišné ztráty času čelit drobným problémům, které nevyžadují zásah odborníka.
Čas strávený čtením tohoto návodu Vám bohatě vynahradí informace, které v něm naleznete, a funkce a technické novinky, které díky němu objevíte. Pokud Vám některé body nejsou zcela jasné, pro technické pracovníky naší sítě bude potěšením Vám poskytnout veškeré potřebné další informace.

Pomohou vám následující symboly:

a S těmito piktogramy se setkáte ve vozidle. Oznamují, že podrobné informace o vybavení vašeho vozidla a jeho provozních omezeních naleznete v manuálu.

➥ kdekoliv v příručce značí přechod na stránku.

v manuálu označuje riziko, nebezpečí nebo bezpečnostní doporučení.

Popis modelů, které jsou uvedeny v tomto návodu, byl vypracován na základě technických charakteristik známých v době sepsání tohoto dokumentu. **Návod sdružuje soubor vybavení** (sériových nebo volitelných), **která pro tyto modely existují. Jejich přítomnost ve vozidle závisí na verzi, vybraných volitelných doplňcích a zemi prodeje.**
Stejně tak mohou být v tomto dokumentu popsána některá vybavení, která by se měla objevit v průběhu následujícího roku.
Schémata v uživatelské příručce představují pouze příklady.

Šťastnou cestu za volantem svého vozidla.

Přeloženo z francouzštiny. Reprodukce nebo překlad tohoto dokumentu nebo i jeho části jsou bez písemného svolení výrobce automobilu zakázány.

EXTERIÉR

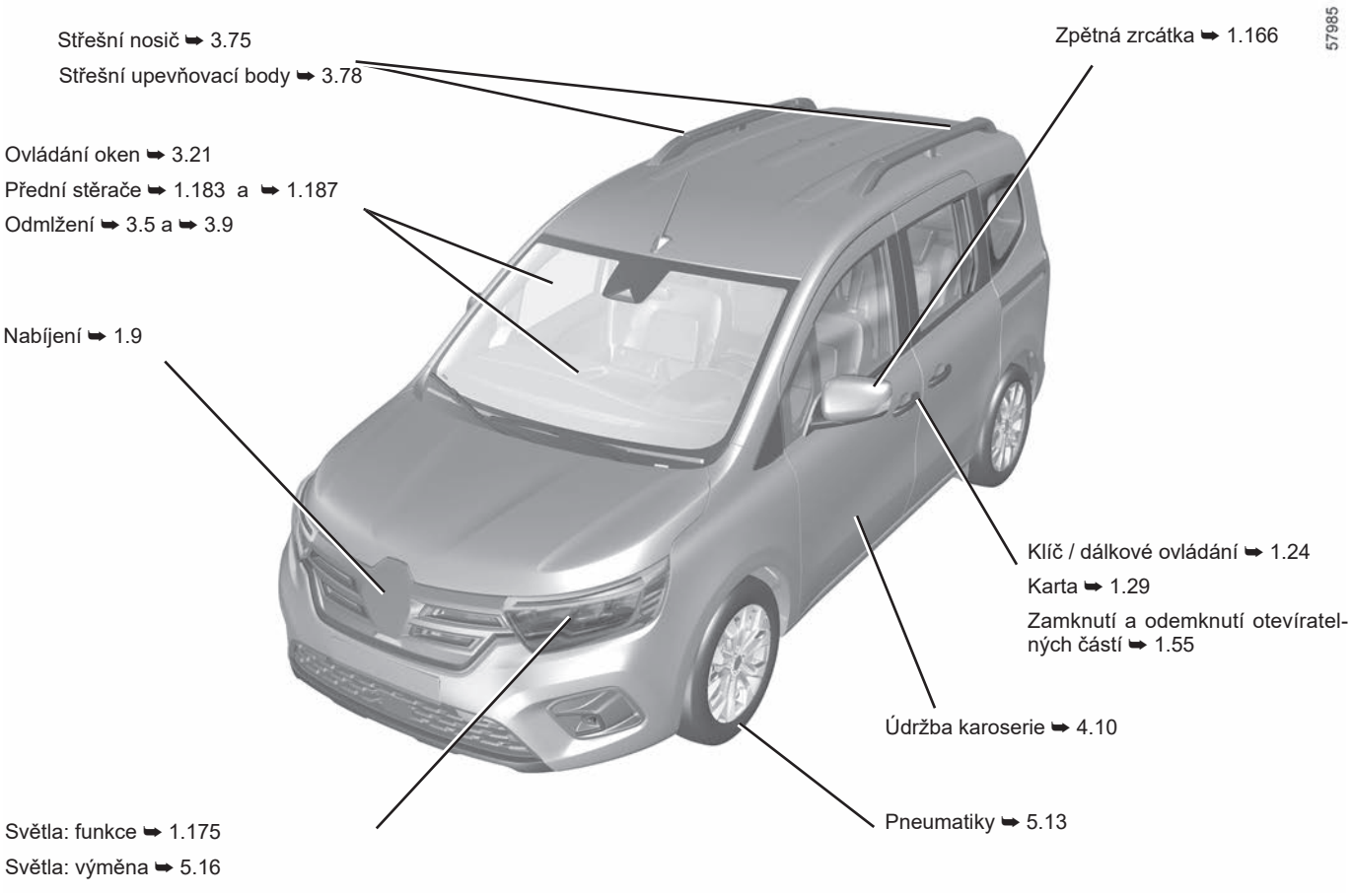
57985
Střešní nosič ➥ 3.75
Střešní upevňovací body ➥ 3.78
Zpětná zrcátka ➥ 1.166
Ovládání oken ➥ 3.21
Přední stěrače ➥ 1.183 a ➥ 1.187
Odmlžení ➥ 3.5 a ➥ 3.9
Nabíjení ➥ 1.9
Klíč / dálkové ovládání ➥ 1.24
Karta ➥ 1.29
Zamknutí a odemknutí otevíratelných částí ➥ 1.55
Údržba karoserie ➥ 4.10
Pneumatiky ➥ 5.13
Světla: funkce ➥ 1.175
Světla: výměna ➥ 5.16

INTERIÉR VOZIDLA

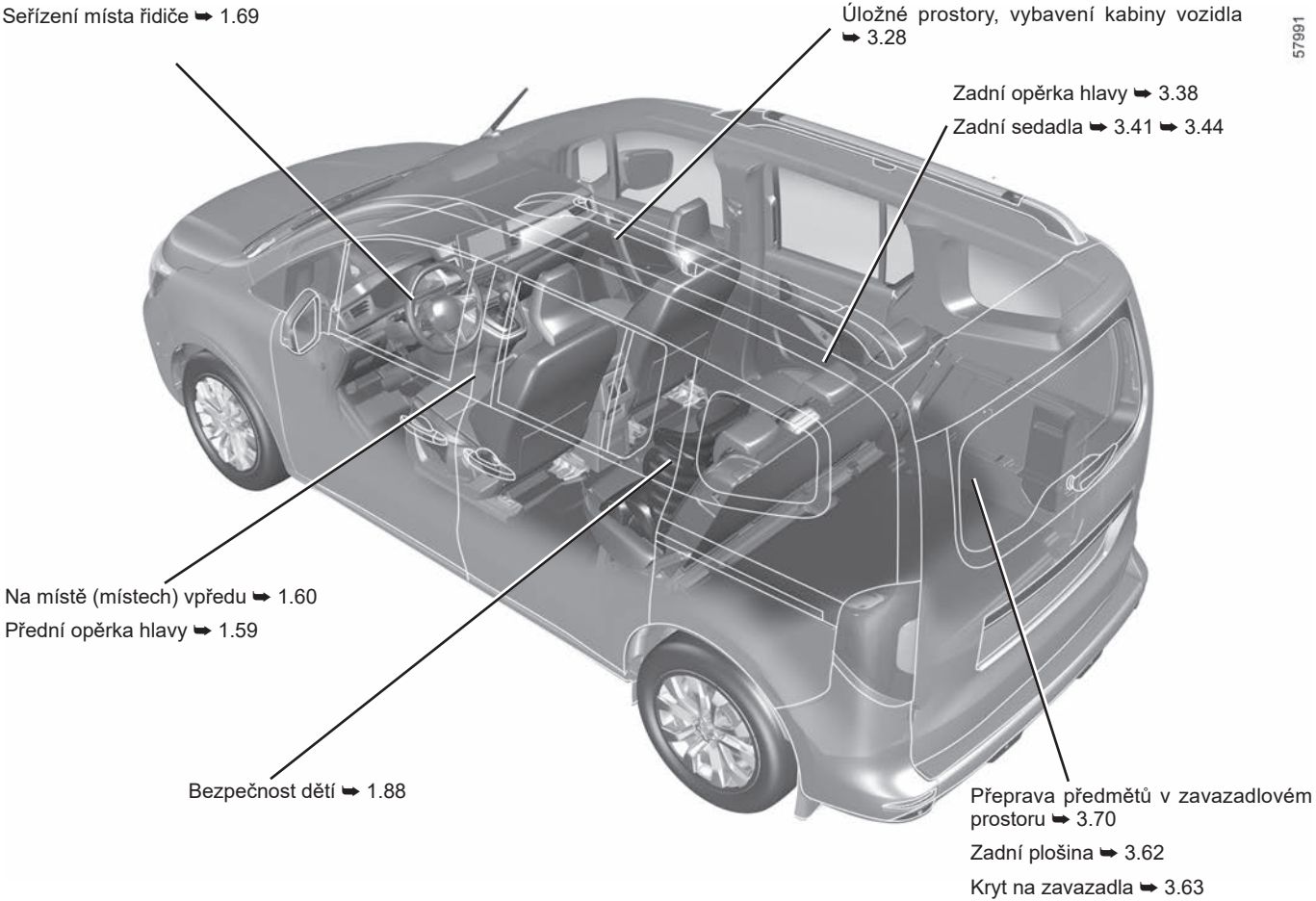

POLOHA ŘIDIČE

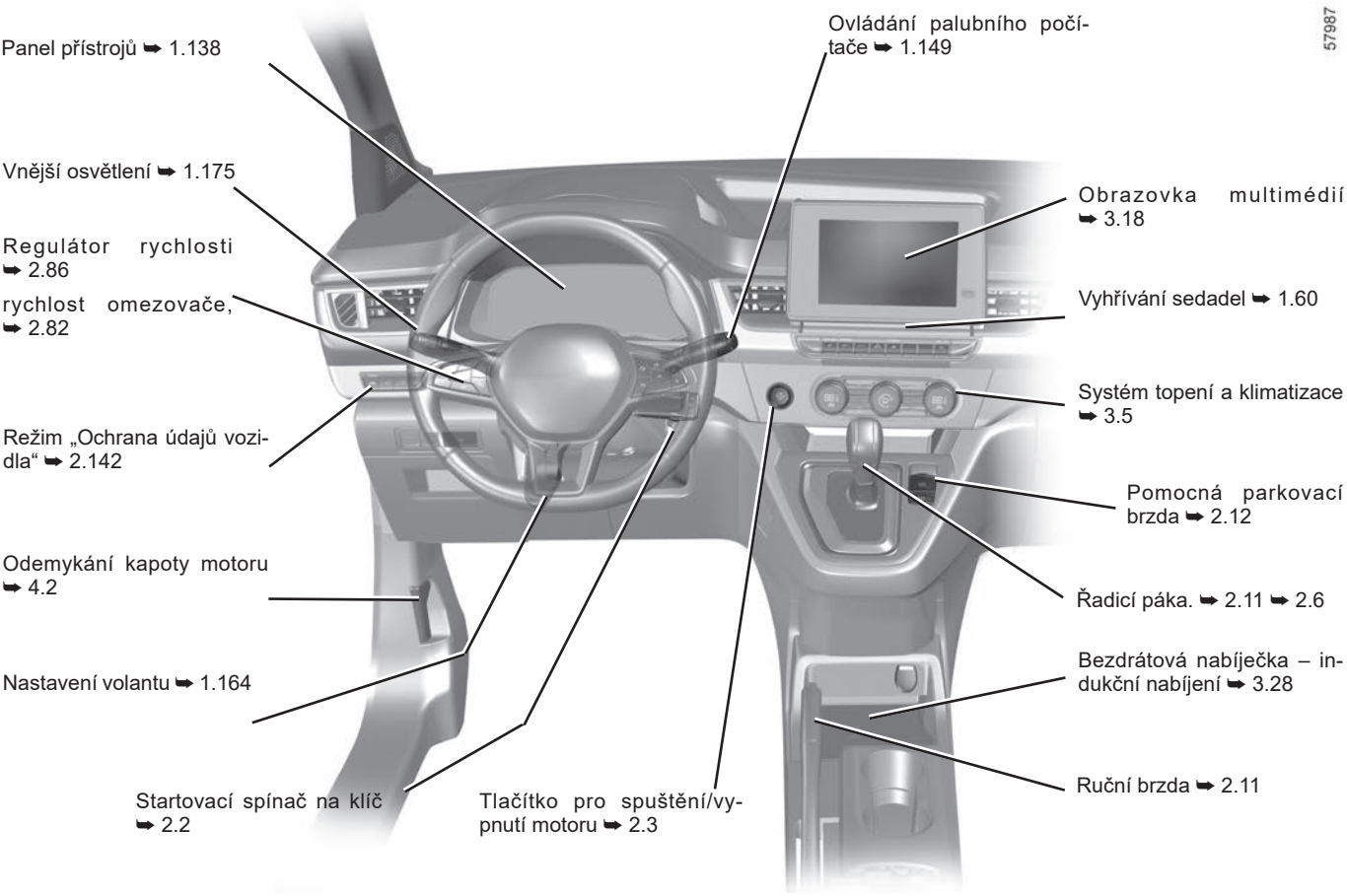

PALUBNÍ POČÍTAČ

ABS (protiblokovací brzdný systém)

ESC (dynamická kontrola stability)

Brzdový asistent

Pomocný systém rozjezdu do svahu

Asistence řízení s přívěsem

Protiprokluzový systém – „Extended grip“

➥ 2.28

Rozšířená bezpečnost ➥ 2.59

Upozornění na vyjetí z jízdního pruhu ➥ 2.34

Asistent pro udržování vozidla v jízdním pruhu ➥ 2.39

Upozornění na mrtvý úhel ➥ 2.45

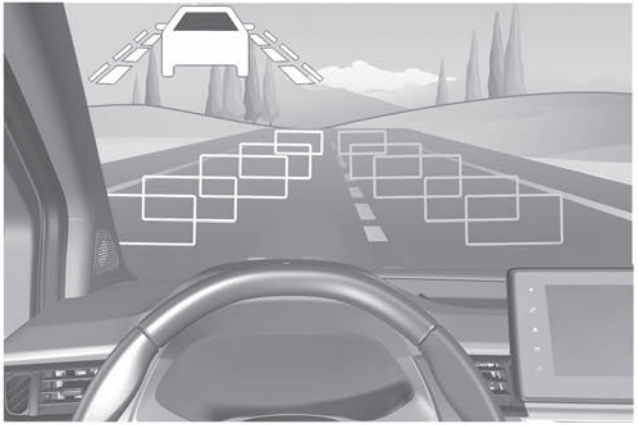

Upozornění na bezpečnou vzdálenost ➥ 2.55

Upozornění při detekci únavy ➥ 2.76

57988

Rozpoznávání dopravních značek ➥ 2.78

rychlost omezovače, ➥ 2.82

Regulátor rychlosti ➥ 2.86

Adaptivní regulace rychlosti Stop and Go ➥ 2.91

Systém pro pomoc při parkování ➥ 2.121

Couvací kamera ➥ 2.129

Couvací kamera ➥ 1.170

Parkovací asistent ➥ 2.133

Systém kontroly tlaku v pneumatikách ➥ 2.23

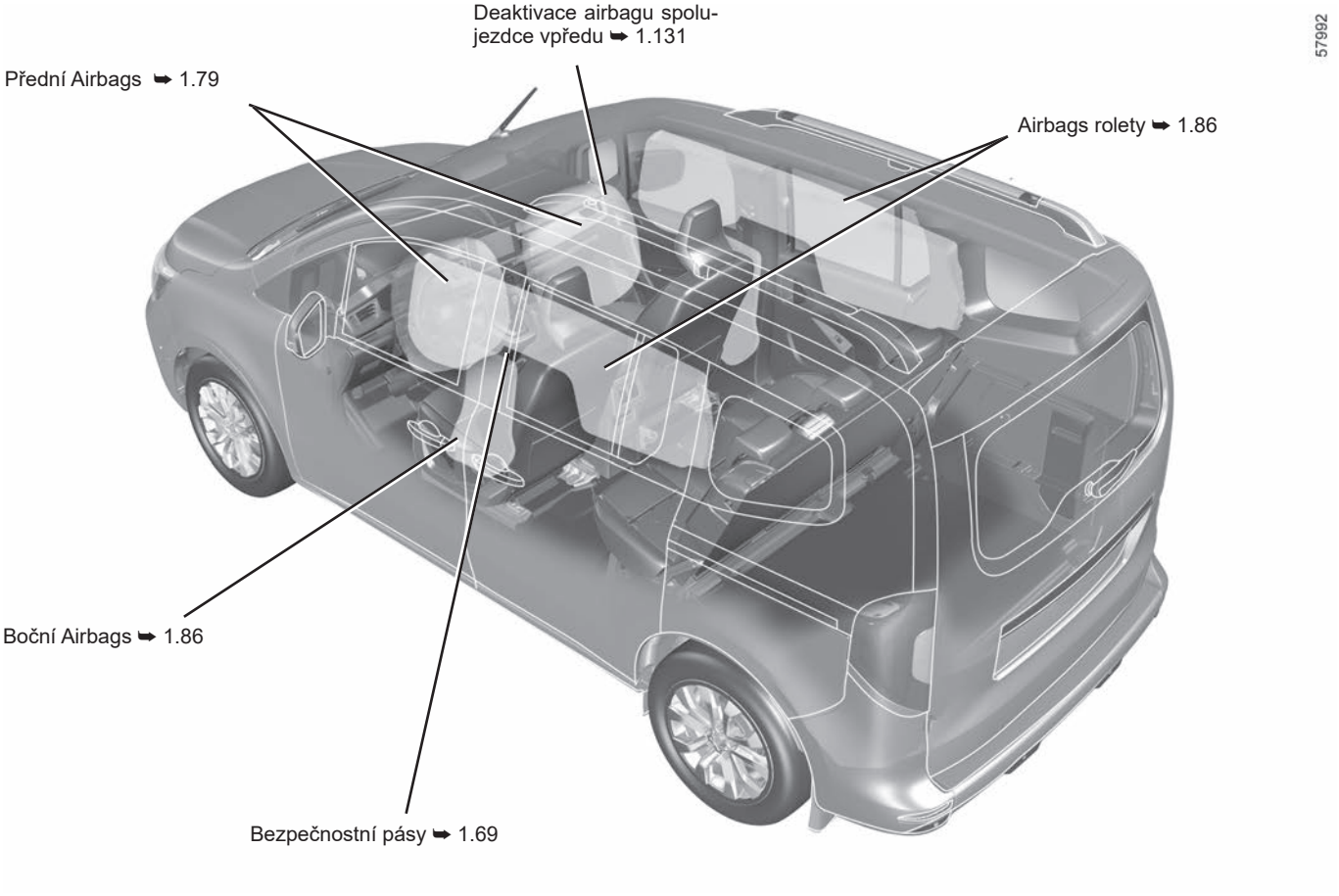
Deaktivace airbagu spolujezdce vpředu ➥ 1.131
Přední Airbags ➥ 1.79
Airbags rolety ➥ 1.86
Boční Airbags ➥ 1.86
Bezpečnostní pásy ➥ 1.69
57992

IDENTIFIKACE VOZIDLA – ŠTÍTKY

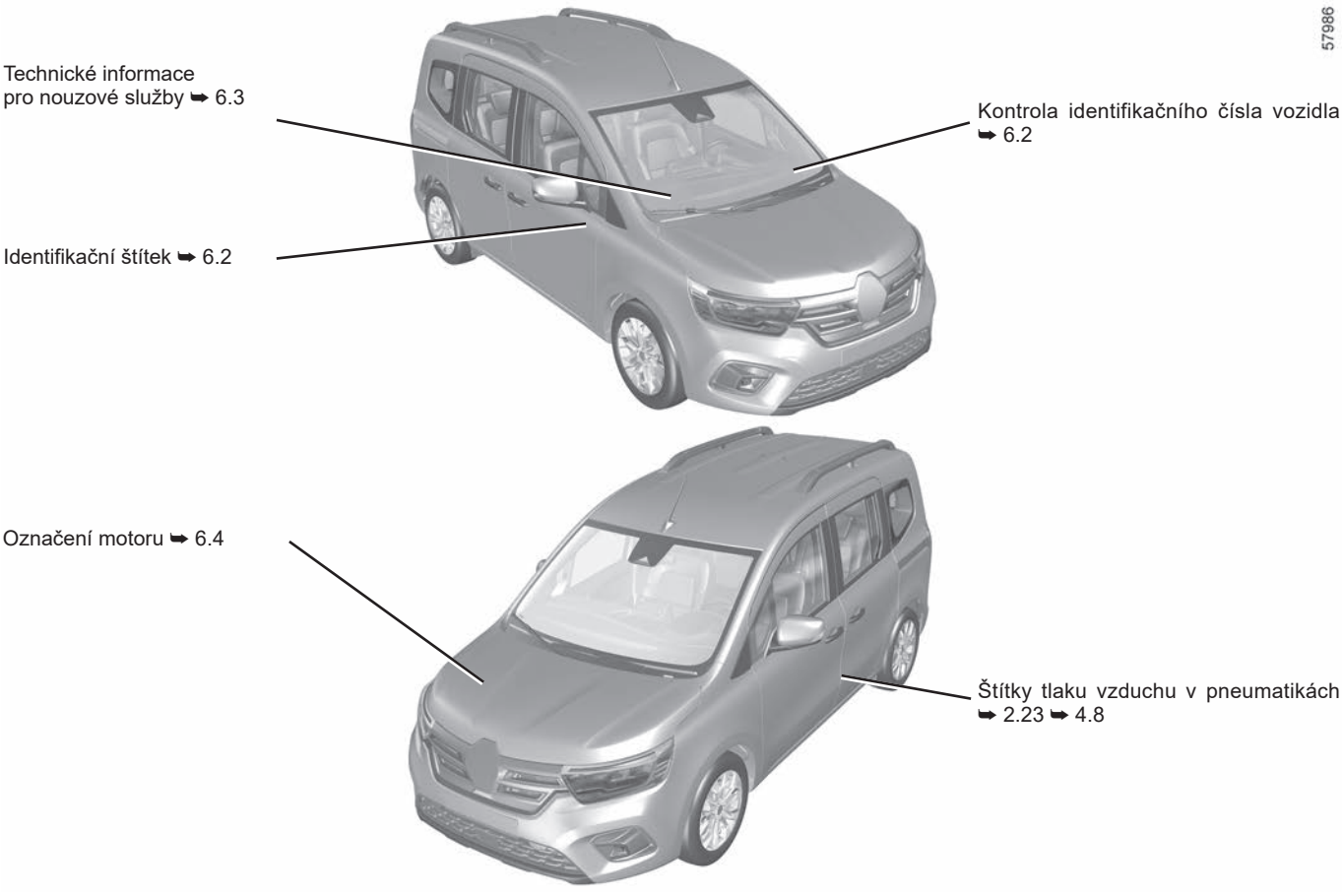

MOTOROVÝ PROSTOR (rutinní údržba)

57990

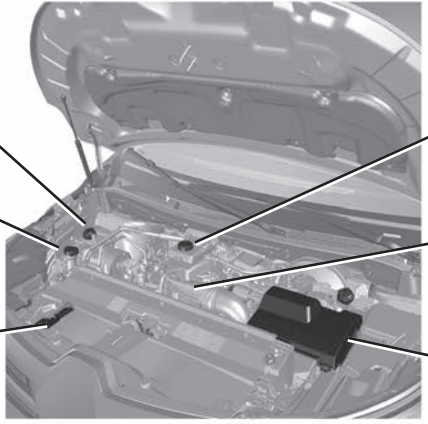

ODSTRANĚNÍ PORUCHY

57989

Výměna stírátek předních stěračů ➥ 5.38

Výměna žárovek světlometů ➥ 5.16

Přední odtahovací úchyt ➥ 5.40

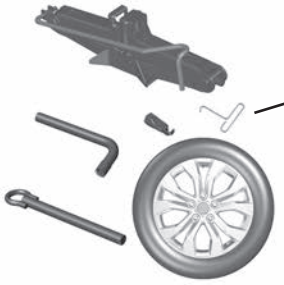

Defekt:

nářadí ➥ 5.8

Rezervní kolo ➥ 5.2

Výměna kol ➥ 5.11

Výměna stírátka zadního stěrače ➥ 5.38

Výměna zadních žárovek ➥ 5.18

Zadní odtahovací úchyt ➥ 5.40

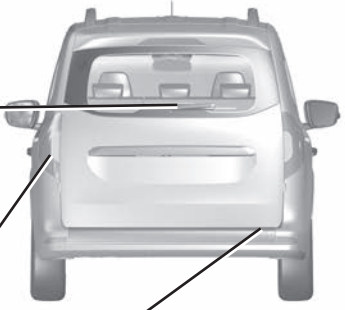

Pojistky ➥ 5.35

0.10

O B S A H

Kapitoly

Seznamte se se svým vozidlem 1

Způsob jízdy 2

Vaše pohodlí 3

Údržba 4

Praktické rady 5

Technické charakteristiky 6

Abecední rejstřík 7

0.12

Kapitola 1: Seznamte se se svým vozidlem

Elektrické vozidlo: představení, důležitá doporučení, nabíjení, programování . . . 1.2
Klíč, radiofrekvenční dálkové ovládání: obecné údaje, použití, dvojité zamykání . . . 1.24
Karta: obecné informace, používání, dvojité zamykání . . . 1.29
Digitální klíč . . . 1.45
Otevření a zavření dveří . . . 1.49
Zamknutí, odemknutí otevíratelných částí . . . 1.55
Automatické zamykání dveří při jízdě . . . 1.58
Opěrky hlavy, přední sedadla . . . 1.59
Bezpečnostní pásy . . . 1.69
Doplňkové zádržné prostředky . . . 1.79
    u předních, zadních a bočních bezpečnostních pásů . . . 1.79
Bezpečnost dětí: obecné údaje . . . 1.88
    volba upevnění dětské sedačky . . . 1.91
    instalace dětské sedačky, obecné údaje . . . 1.94
Dětské sedačky: upevnění pomocí bezpečnostního pásu nebo systémem Isofix . . . 1.96
    deaktivace, aktivace airbagu spolujezdce . . . 1.131
Seřízení místa řidiče . . . 1.134
Varovné kontrolky . . . 1.138
Panel přístrojů . . . 1.138
    displeje a ukazatele, palubní počítač . . . 1.142
    menu individuálního nastavení vozidla . . . 1.159
Čas a venkovní teplota . . . 1.162
Volant, Posilovač řízení . . . 1.164
Zpětná zrcátka . . . 1.166
Zpětná kamera . . . 1.170
Zvuková a světelná signalizace . . . 1.174
Vnější osvětlení a signalizace . . . 1.175
Nastavení světlometů . . . 1.181
Stěrače, ostřikovače . . . 1.183

ELEKTRICKÉ VOZIDLO: úvod (1/6)

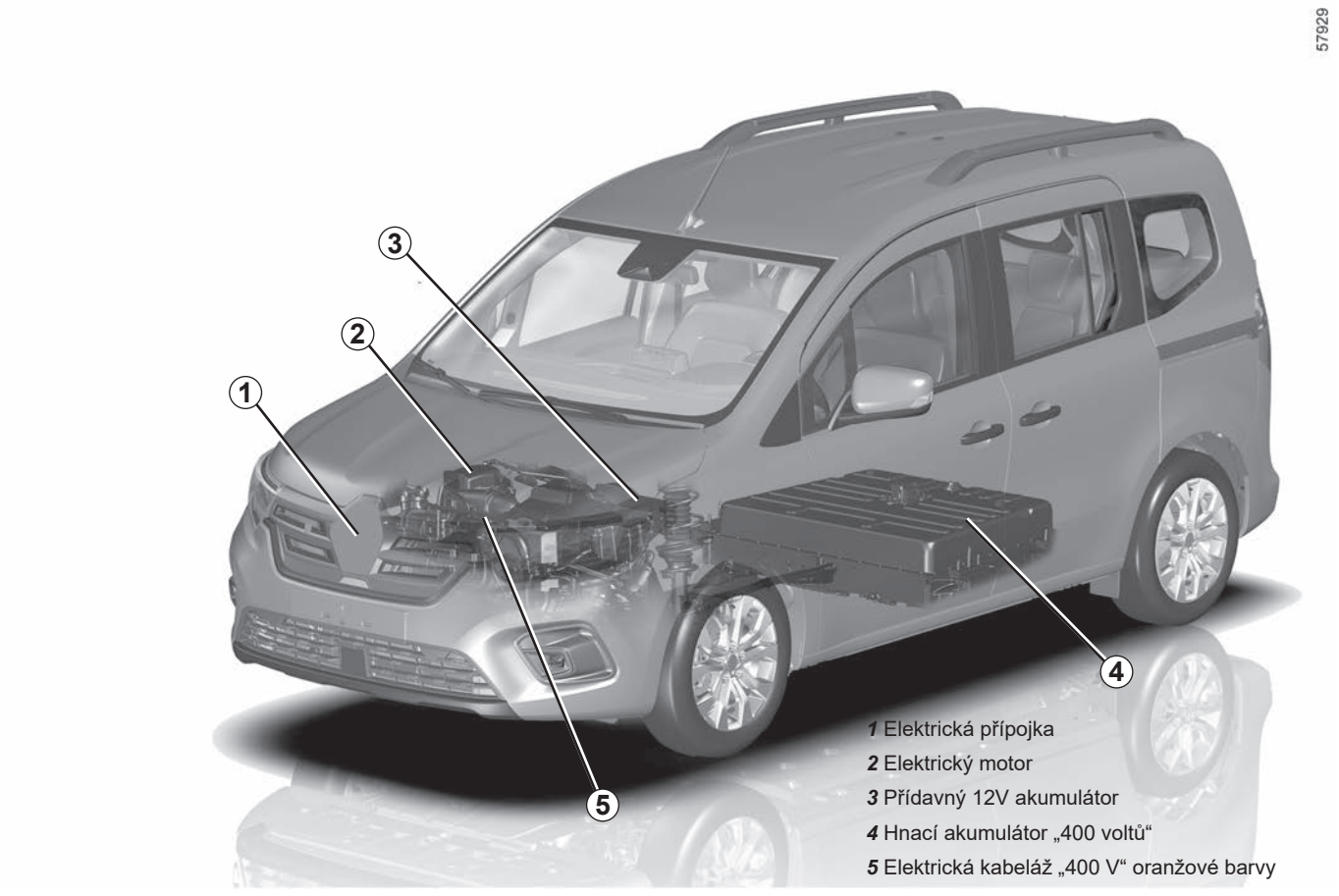

Elektrické vozidlo má specifické vlastnosti, ale funguje obdobně jako vozidlo se spalovacím motorem.

Hlavním rozdílem je u elektrického vozidla výlučné používání elektrické energie místo paliva, které používají vozidla se spalovacím motorem.

Doporučujeme Vám pozorně si přečíst tento návod, který popisuje Vaše elektrické vozidlo.

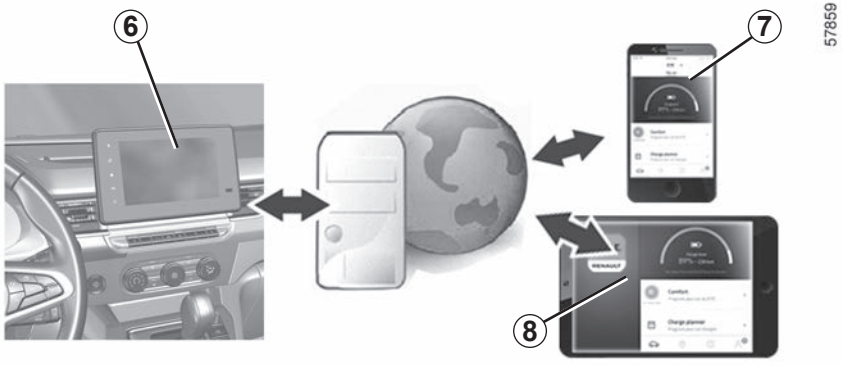

Související služby
(podle typu vozidla)

Elektrické vozidlo má k dispozici související služby, které poskytují informace, případně slouží k ovládání vozu:

– stav nabíjení vozidla s upozorněním na slabý akumulátor;
– programování nabíjení hnacího akumulátoru, vycházející z možností, které jsou k dispozici;
– zbývající dojezdová vzdálenost vozidla;
– ...

Tyto služby jsou přístupné následujícími způsoby:

– externí digitální zařízení (mobilní telefony ***7***, tablety ***8*** atd.);
– obrazovka multimédií vozidla ***6***.

Další informace naleznete v uživatelské příručce multimediálního zařízení nebo se obraťte na autorizovaného prodejce.

Máte možnost kdykoliv aktivovat připojené služby nebo je prodloužit, v tomto ohledu se obraťte na značkový servis.

Akumulátory

Elektrické vozilo má dva typy akumulátoru:

– hnací akumulátor „400 voltů“;

– přídavný 12V akumulátor.

Hnací akumulátor „400 voltů“

Tento akumulátor shromažďuje energii nezbytnou pro správné fungování motoru elektrického vozidla. Jako každý akumulátor se i tento vybíjí při používání a musí tedy být pravidelně dobíjen.

Není nezbytné s dobíjením čekat, až bude hnací akumulátor vybitý až na rezervu.

Čas nabíjení se liší dle konkrétního typu síťové zásuvka, případně veřejného terminálu, ke kterému je vozidlo připojeno.

Dojezdová vzdálenost vozidla závisí na úrovni nabití hnacího akumulátoru i na stylu jízdy. ➥ 2.20.

Přídavný 12V akumulátor

Druhým akumulátorem vozidla je přídavný 12V akumulátor. Ten dodává energii nutnou k provozu vybavení vozidla (osvětlení, stěrače čelního skla, asistenční systémy brzd atd.)

Ⓐ

33436

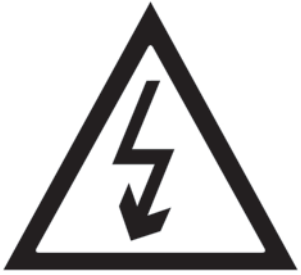

Symbol ***A*** označuje elektrické prvky ve vozidle, které mohou představovat ohrožení Vašeho bezpečí.

57930

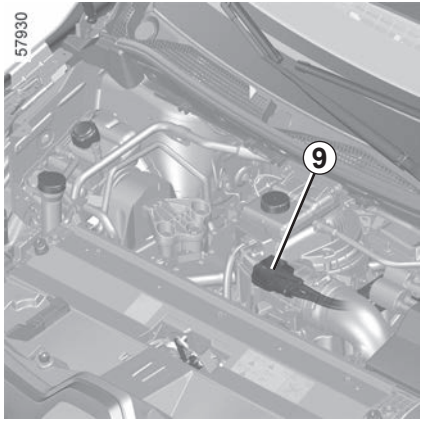

Elektrický obvod „400 V“

Elektrický obvod „400 voltů“ poznáte podle kabeláže oranžové barvy ***9*** a podle prvků označených symbolem ⚠.

Systém pohonu elektrického vozidla používá stejnosměrného napětí o hodnotě cca 400 voltů.

Tento systém může být zahřátý při běžícím motoru i po vypnutí zapalování. Respektujte výstražná upozornění uvedená na etiketách nalepených ve vozidle.

Veškeré zásahy nebo úpravy elektrického systému 400 voltů ve vozidle (součástky, kabely, konektory, hnací akumulátor) jsou přísně zakázány z důvodu rizik, která mohou ohrozit Vaší bezpečnost. Kontaktujte značkový servis.

Riziko vážných popálenin nebo úrazů elektrickým proudem, které mohou způsobit smrt.

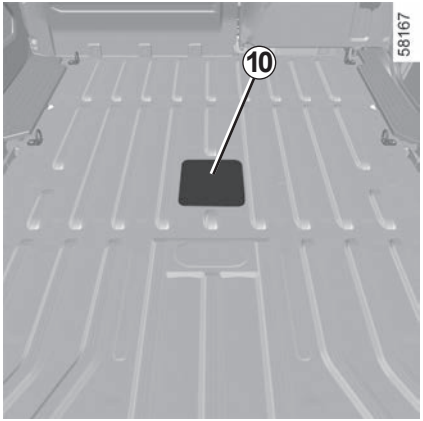

Přístupový příklop ***10*** je vyhrazen výhradně pro autorizované prodejce.

Neotvírejte ho a zajistěte, aby byl přístupový příklop ***10*** vždy přístupný.

Způsob jízdy

Stejně jako u vozidla s automatickou převodovkou si budete muset zvyknout skutečnost, že nebudete používat levou nohu, a to ani k brzdění.

Pokud během jízdy sundáte nohu z plynového pedálu nebo sešlápnete brzdový pedál, motor při brzdění vytváří elektrický proud, čímž brzdí vozidlo a dobíjí hnací akumulátor. ➥ 2.16.

Zvláštní případ:

Po maximálním nabití akumulátoru a v průběhu prvních kilometrů jízdy vozidla je brzdění motorem přechodně méně efektivní. Této okolnosti je třeba přizpůsobit způsob jízdy.

Brzdění motorem však v žádném případě nemůže nahradit brzdění pomocí sešlápnutí pedálu brzdy.

Nepříznivé počasí a zaplavené silnice:

Nejezděte po zaplavené vozovce, pokud hladina vody přesahuje dolní okraj ráfků.

Překážky v řízení
Na straně řidiče používejte povinně pouze kobereček odpovídající vozidlu, který se upevňuje na předinstalované prvky, a pravidelně kontrolujte jeho dobré uchycení. Nedávejte více koberečků na sebe.
Nebezpečí zablokování pedálů.

Hluk

Elektrická vozidla jsou velmi tichá. Nejste na to pravděpodobně ještě zvyklí a nejsou na to zvyklí ani ostatní účastníci silničního provozu. Je pro ně těžké rozeznat, zda se vozidlo pohybuje.

Protože je motor tichý, budete slyšet zvuky, na které nejste zvyklí (aerodynamický hluk, pneumatiky atd.).

Po každém vypnutí zapalování se asi po deseti sekundách vypne ventilace.

Vaše elektrické vozidlo je tiché. Před vystoupením z vozidla sešlápněte brzdový pedál a vypněte motor.

NEBEZPEČÍ VÁŽNÝCH ZRANĚNÍ.

Houkačka

Houkačka pro pěší vám umožňuje na svou přítomnost upozornit ostatní účastníky silničního provozu, zejména chodce a cyklisty.

Při nastartování motoru se houkačka pro pěší automaticky aktivuje. Tento zvuk zazní, pokud bude rychlost vozidla v rozmezí přibližně od 1 do 30 km/h.

Více informací naleznete v uživatelské příručce multimediálního zařízení.

V případě poruchy zvukové výstrahy pro pěší se na přístrojové desce zobrazí zpráva **„Závada vnějšího ozvučení“**. Obraťte se na autorizovaný servis.

DŮLEŽITÁ DOPORUČENÍ

Přečtěte si, prosím pozorně tyto rady. Nedodržení těchto rad může vést k **nebezpečí vzniku požáru, vážných zranění nebo úrazů elektrickým proudem, které mohou způsobit smrt.**

V případě nehody nebo nárazu

V případě nehody nebo nárazu na podvozek vozidla (např.: kontakt s patníkem, zvýšeným chodníkem nebo jakýmkoliv jiným městským prvkem) můžete poškodit elektrický obvod nebo hnací akumulátor.
Nechte zkontrolovat vozidlo ve značkovém servisu.

Nikdy se nedotýkejte součástek „400 voltů“ nebo odhalených oranžových kabelů viditelných zevnitř nebo zvenčí vozidla.

V případě závažnějšího poškození hnacího akumulátoru může dojít k prosakování:
– nikdy se nedotýkejte tekutin (kapaliny atd.), které vytékají z hnacího akumulátoru;
– pokud ke styku s pokožkou dojde, opláchněte řádně postižené místo vodou a co nejrychleji vyhledejte lékaře.

V případě nárazu, a to i mírného, do krytky nabíjení a/nebo záklopky, nechte tyto co nejdříve zkontrolovat ve značkovém servisu.
V případě požáru
V případě požáru okamžitě opusťte a evakuujte vozidlo, kontaktujte záchranný požární sbor a informujte jej, že se jedná o elektrické vozidlo.
Používejte výhradně hasicí přístroje typu ABC nebo BC, které jsou vhodné pro hašení elektrických systémů. Nepoužívejte vodu nebo jiné hasicí prostředky.
Ve všech případech poškození elektrického obvodu se obraťte na značkový servis.
Pro všechny druhy odtahování ➥ 5.40.
Mytí vozidla
Nikdy nemyjte motorový prostor, zásuvku pro nabíjení ani hnací akumulátor pomocí vysokotlakého čističe.
Nebezpečí poškození elektrického obvodu.
Nikdy nemyjte vozidlo, když se nabíjí.
Nikdy neomývejte nabíjecí kabel, když se vozidlo nabíjí.
Nikdy neomývejte nabíjecí kabel, dokonce i když není připojen. V opačném případě by se objevila nežádoucí koroze kolíků nabíjecí přípojky.
Riziko úrazu elektrickým proudem, který může způsobit smrt.

ELEKTRICKÉ VOZIDLO: nabíjení (1/13)

Schéma principu nabíjení

1 Zvláštní síťová zásuvka nebo dobíjecí terminál

2 Nabíjecí kabel

3 Elektrická přípojka

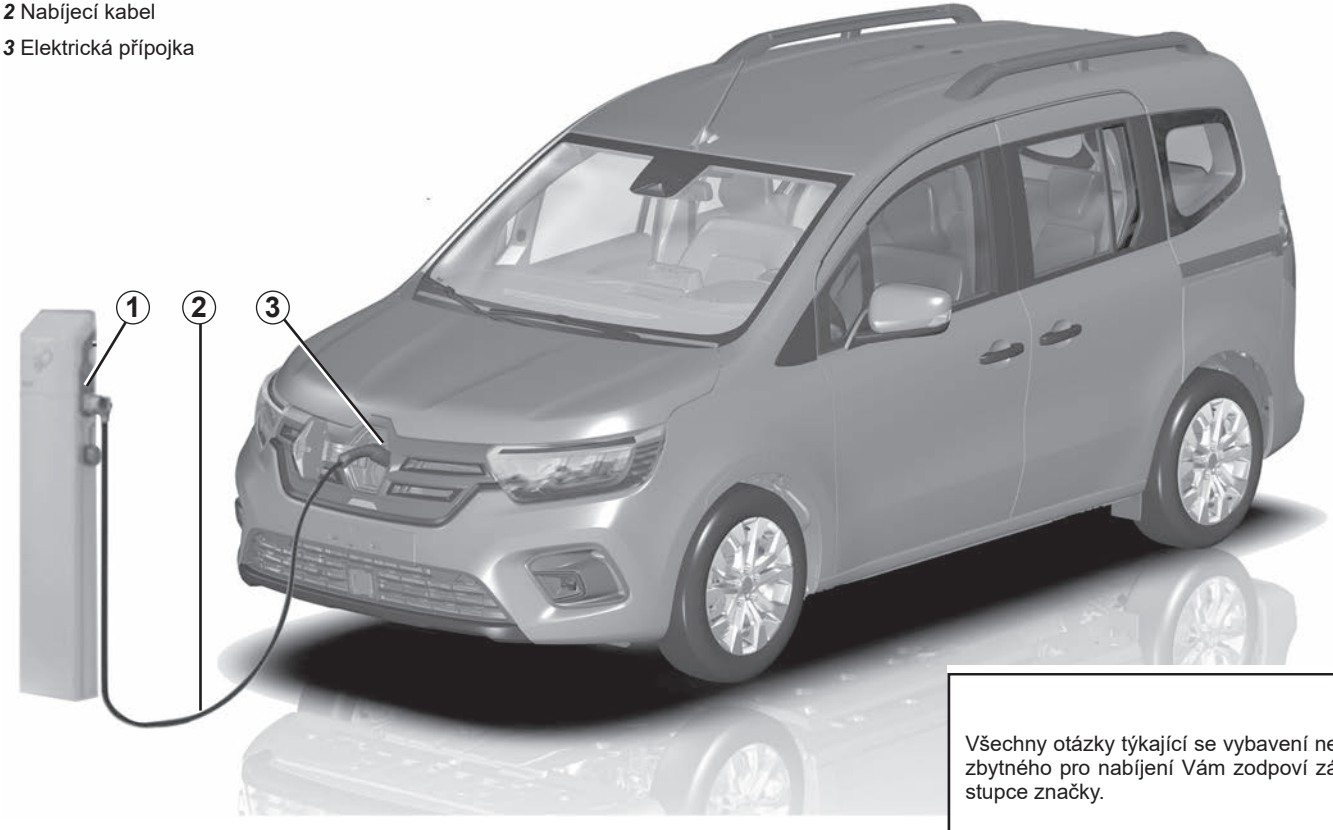

Všechny otázky týkající se vybavení nezbytného pro nabíjení Vám zodpoví zástupce značky.

Důležitá doporučení pro nabíjení Vašeho vozidla

Přečtěte si, prosím pozorně tyto rady. Nedodržení těchto rad může vést k **nebezpečí vzniku požáru, vážných zranění nebo úrazů elektrickým proudem, které mohou způsobit smrt.**

Nabíjení

Během nabíjení vozidla na vozidle nic neprovádějte (mytí, zásahy do motoru apod.).

V případě výskytu vody, známek koroze nebo cizích těles v konektoru nabíjecího kabelu nebo v zásuvce ve vozidle vozidlo nenabíjejte. Hrozí nebezpečí požáru.

Nesahejte rukou na kontakty kabelu, do domácí zásuvky nebo do zásuvky pro nabíjení vozidla, ani do nich nestrkejte žádné předměty.

Nikdy nezapojujte nabíjecí kabel do adaptéru, rozdvojky nebo do prodlužovacího kabelu.

Je zakázáno k nabíjení používat generátorů.

Nedemontujte ani nemodifikujte zásuvku pro nabíjení vozidla ani nabíjecí kabel. Hrozí nebezpečí požáru.

Nabíjecí systém během nabíjení nijak neupravujte ani do něj nezasahujte.

V případě nárazu, a to i mírného, do krytky nabíjení nebo záklopky, nechte tyto co nejdříve zkontrolovat zástupcem značky.

Věnujte pozornost nabíjecímu kabelu: Nešlapejte na něj, nenamáčejte jej do vody, netahejte za něj, chraňte jej před nárazem atd.

Pravidelně kontrolujte, že je nabíjecí kabel v dobrém stavu.

V případě poškození nabíjecího kabelu (koroze, zhnědnutí, naříznutí apod.), jednotky nebo zásuvky elektrického nabíjení vozidla tato zařízení nepoužívejte. Obraťte se na zástupce značky, který Vám poskytne náhradní.

V případě, že se neaktivuje blokovací mechanismus krytky nabíjení nebo a odblokuje se nabíjecí elektrická zásuvka vozidla, obraťte se na autorizovaného zástupce značky.

Nabíjecí kabel *A*

Tento kabel je specifický pro vaše vozidlo a je navržen pro připojení k síťovým zásuvkám nebo veřejným terminálům za účelem standardního nabíjení hnacího akumulátoru.

Doporučujeme používat nabíjecí kabel, který umožní nabít hnací baterii zcela běžným způsobem.

Všechny nabíjecí kabely jsou uloženy v zavazadlovém prostoru vozidla ➥ 3.69.

Nabíjecí kabel *B*

Kabel umožňuje:

– běžné nabíjení ze zásuvky určené pouze pro nabíjení vozidla (nabíjení proudem 16 A);

– příležitostné nabíjení z domácí zásuvky, když nejste doma (nabíjení proudem 8 nebo 10 A).

Zásuvky musí být osazeny v souladu s pokyny dodanými spolu s nabíjecím kabelem ***B***.

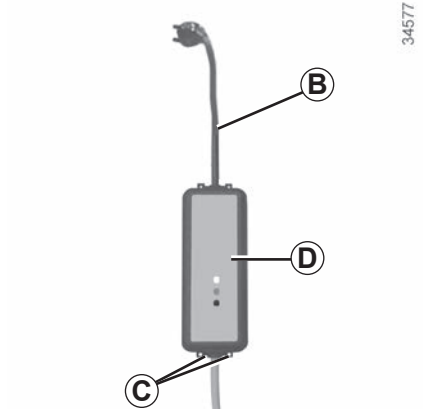

Před použitím nabíjecího kabelu si vždy **pečlivě** přečtěte pokyny k jeho použití ***B***.

Nenechávejte nikdy ve skříňce volně zavěšený kabel. Kabel připevněte pomocí háčků ***C***.

Pokud se na nabíjecím kabelu vyskytne v průběhu nabíjení porucha (na stanici ***D*** se rozsvítí červená kontrolka), okamžitě nabíjení zastavte. Více informací naleznete v pokynech pro použití kabelu.

Důležitá doporučení pro nabíjení Vašeho vozidla

Přečtěte si, prosím pozorně tyto rady. Nedodržení těchto rad může vést k **nebezpečí vzniku požáru, vážných zranění nebo úrazů elektrickým proudem, které mohou způsobit smrt.**

Výběr nabíjecího kabelu

Běžné nabíjecí kabely, které se dodávají společně s vozidlem, jsou navržené výhradně pro tento typ vozidla. Kabel je navržen tak, aby chránil uživatele před možným smrtelným úrazem elektrickým proudem a s ním souvisejícím nebezpečím požáru.
Nepoužívejte s nabíjecími kabely předchozích vozidel, které nejsou k danému použití přizpůsobeny. Z bezpečnostních důvodů je přísně zakázáno používat jiný nabíjecí kabel než ten, který doporučuje výrobce. Nedodržením těchto pokynů se vystavujete nebezpečí vzniku požáru či nebezpečí možného smrtelného poranění elektrickým proudem. Informace o tom, který nabíjecí kabel se hodí pro vaše vozidlo, získáte ve značkovém servisu.

Pomocí nabíjecího kabelu *B*

Pečlivě si přečtěte pokyny dodané s nabíjecím kabelem. Dozvíte se v nich o bezpečnostních opatřeních, která je nezbytné při používání výrobku dodržovat. V pokynech jsou také uvedeny technické parametry, které je nutné dodržet při montáži nabíjecí zásuvky.

Způsob instalace

Napájecí systémy

Používejte pouze nabíjecí terminály, které odpovídají normě IEC 61851-1, a připojovací body chráněné:
- systémem na reziduální diferenční proud o 30 mA typu A specifickým pro použitou zásuvku;
- zařízením nadproudové ochrany;
- ochranou proti přepětí způsobenému bleskem na exponovaných místech (IEC 62305-4).

Nabíjecí zásuvka

Konkrétní síťovou zásuvku si nechte nainstalovat odborníkem.

V případě domácího nabíjení

Nechejte kvalifikovaného odborníka zkontrolovat, zda všechny zásuvky, ke kterým připojujete nabíjecí kabel, odpovídají normám a předpisům platným ve příslušné zemi, že vyhovují specifikacím popsaným výše v informacích v části „Napájecí systémy“.

Typy nabíjení, které vyhovují evropským normám

Střídavý proud (AC)
V případě, že je tento údaj uveden na krytce nabíjení vozidla, postupujte dle pokynů uvedených níže.
Před připojením nabíjecího kabelu zkontrolujte, zda:
– barva a jedno z písmen na vstupní zástrčce ***4*** odpovídají barvě a jednomu z písmen na konci ***5*** kabelu;
– barva a jedno z písmen na vstupní zástrčce ***3*** odpovídají barvě a jednomu z písmen na konci ***6*** kabelu.

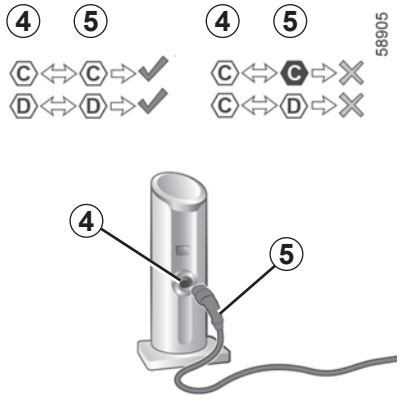

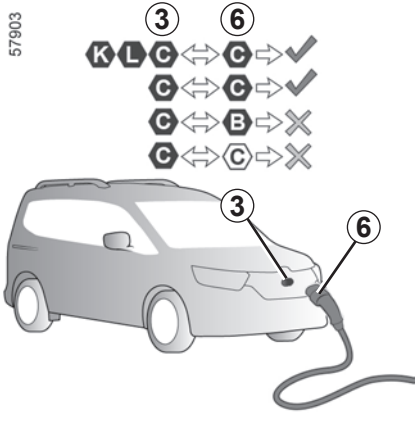

Typ nabíjení	Střídavý proud (AC)			
Připojení	Nabíjecí terminál *4*/nabíjecí kabel *5*		Vozidlo *3*/nabíjecí kabel *6*	
Typy nabíjení, které vyhovují evropským normám (ve všech ostatních případech se poraďte s autorizovaným prodejcem).	C	D	B	C

Typy nabíjení, které vyhovují evropským normám (pokračování)

Stejnosměrný proud (DC)
V případě, že je tento údaj uveden na krytce nabíjení vozidla, postupujte dle pokynů uvedených níže.
Před připojením nabíjecího kabelu se ujistěte, že barva a jedno z písmen na vstupní zástrčce ***3*** odpovídají barvě a jednomu z písmen na konci ***6*** nabíjecího kabelu.

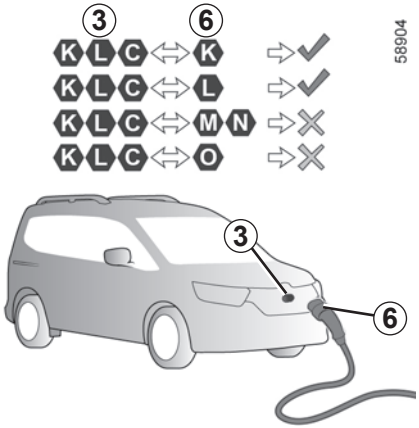

Typ nabíjení	Stejnosměrný proud (DC)				
Připojení	Vozidlo *3*/nabíjecí kabel *6*				
Typy nabíjení, které vyhovují evropským normám (ve všech ostatních případech se poraďte s autorizovaným prodejcem).	K	L	M	N	O

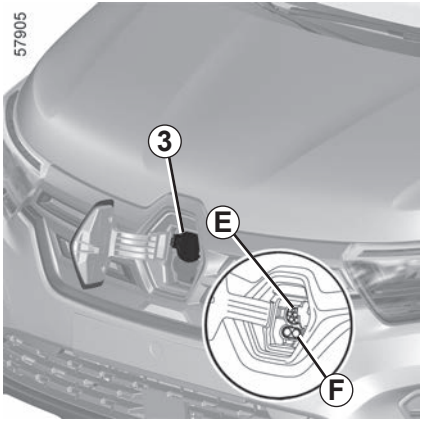

Elektrická přípojka *3*

Poznámka: V případě zasněžení sníh ze zásuvky nabíjení vozidla smeťte, než kabel připojíte nebo odpojíte. Vniknutí sněhu totiž může zablokovat vložení zástrčky nabíjecího kabelu.

Vozidlo je vybaveno dvěma nabíjecími zásuvkami umístěnými v přední části vozidla (záleží na vozidle):

– zásuvka ***E*** pro nabíjení do 22 kW;

– ***F*** zásuvka pro nabíjení stejnosměrným proudem.

Poznámka: U vozidel vybavených 11 kW nabíječkou je po připojení nabíjecího kabelu k zásuvce ***E*** a k 22 kW dobíjecímu terminálu možné nabíjet vozidlo na maximálně 11 kW.

Opatření

Nenabíjejte ani neparkujte vozidlo v extrémních teplotních podmínkách (horko nebo zima).

V krajních podmínkách může spuštění nabíjení trvat i několik minut (čas, který hnací baterie potřebuje k tomu, aby zchladla nebo se zahřála).

Pokud vozidlo stálo déle než sedm dní v prostředí s teplotou nižší než −25 °C, nemusí se nabití hnací baterie zdařit.

Pokud vozidlo stálo déle než tři měsíce a úroveň nabití akumulátoru se po celou tuto dobu blížila nule, je možné, že se nepodaří akumulátor nabít.

Životnost hnacího akumulátoru zachováte, nebudete-li vozidlo s vysokou úrovní nabití akumulátoru nechávat odstavené déle než jeden měsíc – zvláště v období s velmi vysokými teplotami.

Dostupná úroveň energie závisí na teplotě akumulátoru. Je proto možné, že se bude mezi zastavením a opětovným nastartováním vozidla lišit v závislosti na tom, zda je baterie vychladlá nebo zahřátá.

Opatření
(pokračování)

Pokud lze čekat, že konec cesty a následné stání bude probíhat v chladných podmínkách (teploty pod bodem mrazu), a úroveň nabití akumulátoru je nižší než cca 30%, je nutno vozidlo dobít cca do čtyř hodin po zaparkování.

Při příjezdu do chladného prostředí teplota akumulátoru poklesne a bude se blížit se venkovní teplotě.

V takové situaci se může využitelná kapacita akumulátoru (úroveň dostupné energie) výrazně snížit do té míry, že nebude možné vozidlo znovu nastartovat.

Poznámka: užitečná kapacita se během příští jízdy obnoví, pokud teplota akumulátoru dostatečně vzroste.

Upřednostňujte nabíjení hnacího akumulátoru po jízdě a/nebo na temperovaném místě. V opačném případě může nabíjení trvat déle nebo může být nemožné.

Doporučení

– Při horkém počasí upřednostňujte parkování a nabíjení vozidla na stinném nebo krytém místě;

– nabíjení je možné, když prší nebo sněží;

– zapnutá klimatizace prodlužuje dobu požadovanou pro nabití vozidla.

V případě, že chybí ochrana před přepětím, nedoporučujeme nabíjet vozidlo za bouřky (blesk apod.).

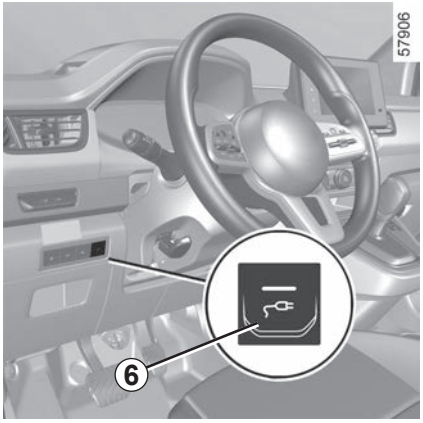

Nabíjení hnacího akumulátoru

Stojící vozidlo, **vypnuté zapalování:**

– vyndejte nabíjecí kabel uložený v zavazadlovém prostoru Vašeho vozidla;

– stiskem spínače ***6*** nebo – záleží na vozidle – tlačítka odemčení nabíjecí zásuvky na kartě ➥ 1.29 odemkněte klapku nabíjení ***10***;

– otevřete záklopku ***8***;

– Připojte kabel k napájecímu zdroji.

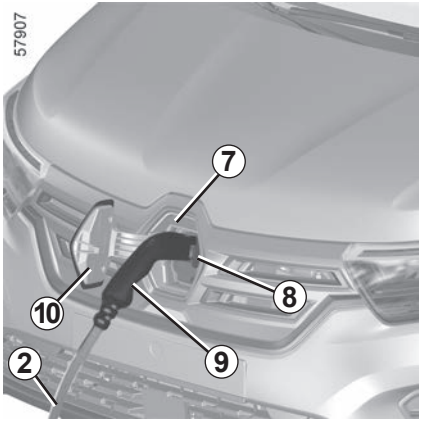

– uchopte kliku ***9***;

– připojte kabel k vozidlu. Kontrolka ***7*** bliká žlutě;

– poté, co zaslechnete cvaknutí, ověřte, že je nabíjecí kabel správně zapojený. Provedete to lehkým zatažením za madlo ***9***.

Nepoužívejte při dobíjení vozidla krytku nabíjení ***10*** k zavěšení nabíjecího kabelu ***2***.

Nabíjecí kabel se v konektoru vozidla automaticky zamkne. To znemožňuje odpojení kabelu z vozidla.

Kontrolka během nabíjení ***7*** bliká modře.

Pro nabíjení stejnosměrným proudem (**DC**) nesmí délka nabíjecího kabelu mezi vozidlem a nabíjecím terminálem překračovat **30 metrů**.

V případě pochybností o délce kabelu se obraťte na vlastníka nabíjecího terminálu (**DC**).

Ujistěte se, že je nabíjecí kabel plně rozvinutý. Omezíte tak jeho zahřívání.

Nepoužívejte prodlužovačku, rozdvojku ani adaptér.

Hrozí nebezpečí požáru.

Když začne nabíjení, na přístrojové desce se zobrazují následující údaje:
– kontrolka hladiny nabití akumulátoru ***11***,
– rychlost nabíjení akumulátoru,
– odhad zbývající doby nabíjení (tento údaj se po překročení 95% hladiny nabití již nezobrazuje),
– v závislosti na vozidle: kontrolka ***12*** signalizuje, že vozidlo je připojeno ke zdroji napájení;
– dojezdová vzdálenost vozidla bude záviset na úrovni nabití.

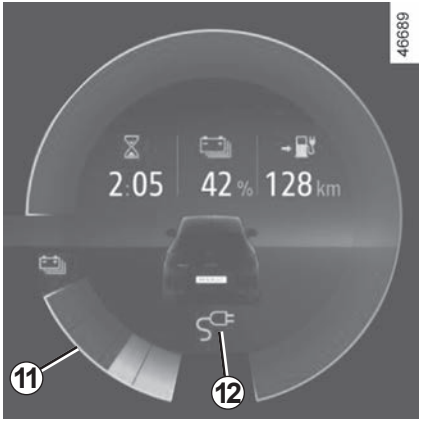

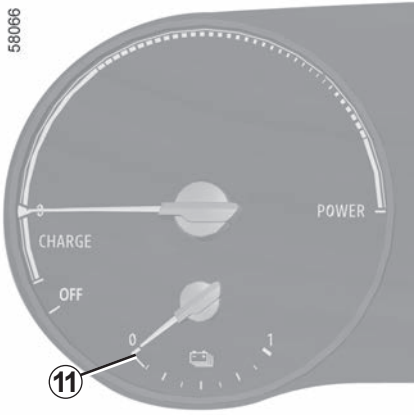

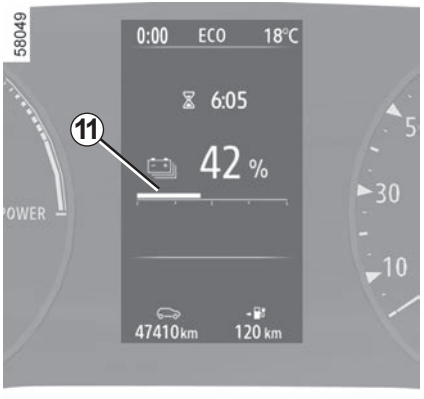

Doba nabíjení hnacího akumulátoru závisí na množství energie, která v akumulátoru zůstala, a na výkonu nabíjecího terminálu. Údaje se zobrazují během nabíjení na přístrojové desce ➥ 1.142.

Poznámka: za určitých podmínek může být skutečná doba nabíjení delší než doba zobrazená na přístrojové desce. Závisí to na:
– kvalitě elektrické sítě;
– počáteční úrovni nabití;
– vnější teplotě, které může být příliš nízká;
– ...

V případě problému s nabíjecím kabelem jej doporučujeme nahradit kabelem, který odpovídá původnímu kabelu. Obraťte se na autorizovaný servis.

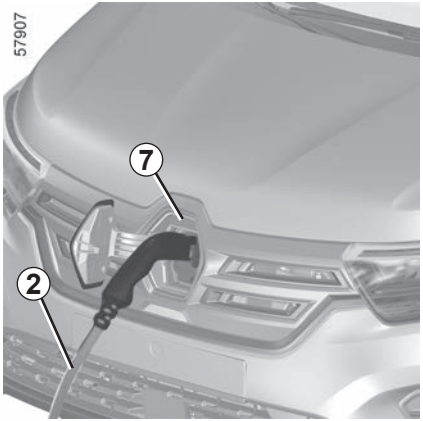

Zobrazení na přístrojové desce po několika vteřinách zmizí. Po odemknutí dveří se znovu objeví.

Po dokončení nabíjení se trvale ***7*** rozsvítí zelená kontrolka.

Není nutné čekat s nabíjením vozidla do chvíle, kdy bude vybité na rezervu.

Funkční problémy

Když kontrolka ***7*** bliká červeně:

– odpojte kabel ***2*** ze zásuvky ***3*** a ze zdroje napájení. Postupujte podle pokynů na následující straně;

– znovu připojte kabel ***2*** ke stejnému zdroji napájení nebo k nějakému blízkému zdroji.

Pokud kontrolka ***7*** nadále bliká červeně, obraťte se na značkový servis.

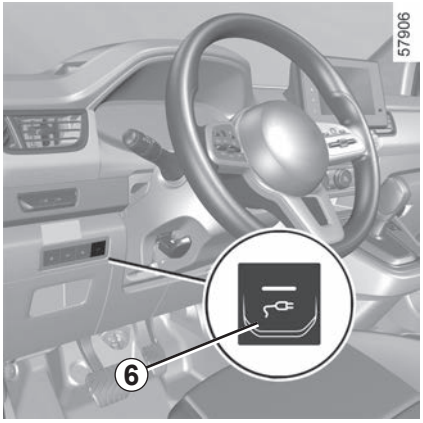

Bezpečnostní opatření, na něž je třeba dbát při odpojení napájení

Při odpojování je nezbytně nutné dodržovat pořadí jednotlivých kroků.

– Stiskem spínače ***6*** nebo – záleží na vozidle – tlačítka odemčení nabíjecí zásuvky na kartě ➥ 1.29 odemkněte klapku nabíjení a odpojte nabíjecí kabel ***2*** od vozidla;

– uchopte kliku ***9***;

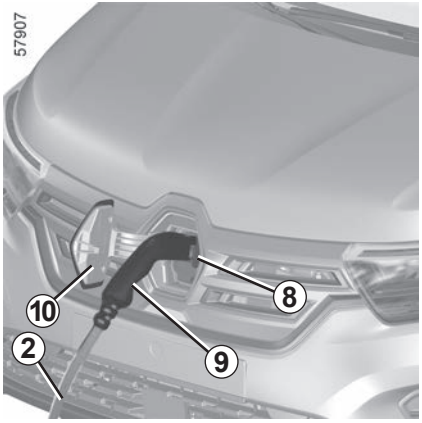

– odpojte nabíjecí kabel ***2*** od vozidla;

– ventil ***8*** musí být zavřený;

– krytku nabíjení ***10*** zajistíte zavřením a zatlačením;

– odpojte kabel ***2*** od zdroje napájení ***1***;

– uložte nabíjecí kabel ***2*** do zavazadlového prostoru.

Poznámka: bezprostředně po ukončení dlouhého nabíjení hnacího akumulátoru může být nabíjecí kabel horký. K manipulaci použijte madel.

V případě neočekávaného přerušení nabíjení (chyba nabíjení, vadný dobíjecí terminál atd.) před dalším pokusem o nabíjení nebo před nastartováním vozidla odpojte kabel ***2*** a ujistěte se, že krytka nabíjení je řádně uzavřena a zajištěna ***10***.

Po stisknutí tlačítka, které slouží k odemknutí nabíjecího kabelu, je nutné do 30 sekund kabel odpojit, jinak se znovu zamkne.

Aby monitorovací systém nabíjení fungoval správně, nesmí být na vozidle namontován antistatický pásek.

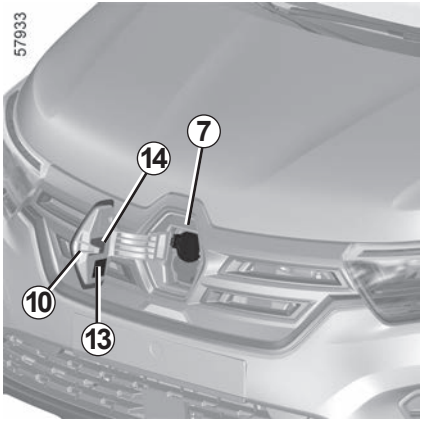

Štítek *13*

Na štítku ***13*** umístěném na krytce nabíjení ***10*** jsou uvedeny podrobnosti o tom, jak stavy varovné kontrolky charakterizují postup nabíjení ***7***:

– bliká žlutě: kabel je připojen k vozidlu a systém provádí kontroly;
– bliká modře: probíhá nabíjení;
– nepřetržitě svítí modře: je aktivováno programování nabíjení;
– nepřetržitě svítí zeleně: vozidlo je plně nabito;
– bliká červeně: provozní porucha.

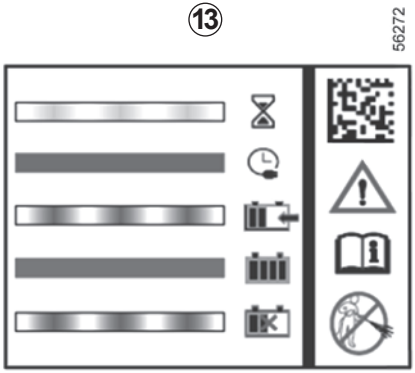

Štítek ***13*** umístěný na pravé straně vám připomene následující pokyny:

– nemyjte krytku nabíjení vysokotlakým proudem vody;
– se stojícím vozidlem můžete otevřít ventil a nabíjecí krytku;
– za jízdy vozidla musí být ventil a krytka nabíjení uzavřeny;
– otevřete krytku pro připojení nabíjecího kabelu;
– po odpojení krytku znovu zavřete;

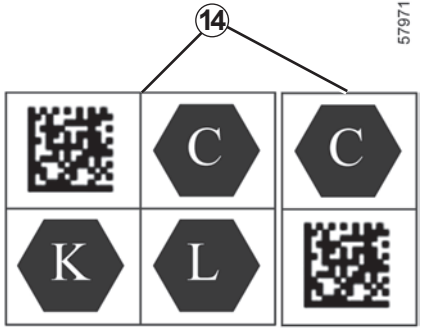

– připojte kabel k domácí zásuvce či nabíjecímu terminálu se střídavým proudem nebo k nabíjecímu terminálu se stejnosměrným proudem;
– další informace o nabíjení najdete v uživatelské příručce k vozidlu.

Štítek *14*

V závislosti na vozidle: jeden ze štítků ***14*** se nachází na klapce nabíjení ***10***.

Programování nabíjení

U stojícího vozidla se spuštěným motorem v menu „Nastavení“ na multimediální obrazovce ***1*** vyberte kartu „Vozidlo“. Pro nakonfigurování vozidla použijte nabídku Programování elektrovozidla.

Jakmile naprogramování potvrdíte, na přístrojové desce se rozsvítí kontrolka .

Poznámka: nabíjení začíná, pokud je motor vypnutý, vozidlo je připojeno k napájení a přístup je povolen.

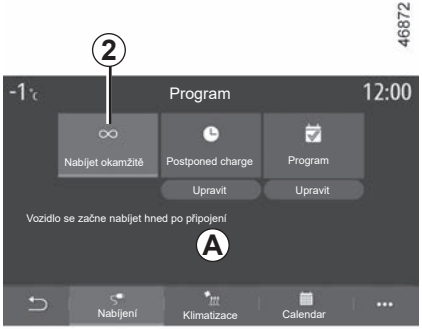

„Okamžité nabíjení“ *2*

Nabíjení se zahájí připojením vozidla ke zdroji napájení.

Oblast ***A*** vás informuje, že je aktivováno „Okamžité nabíjení“.

Více informací naleznete v uživatelské příručce multimediálního zařízení.

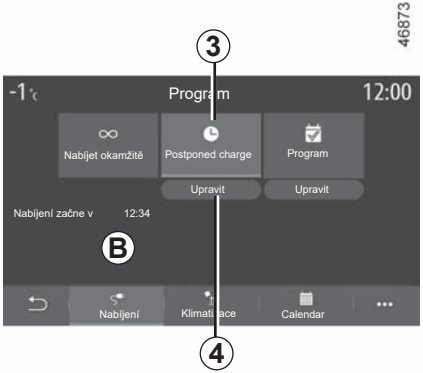

„Postponed charge“ *3*

Můžete naprogramovat čas začátku nabíjení.

Pro otevření nastavení času začátku nabíjení stiskněte „Upravit“ ***4***.

Nastavte čas začátku nabíjení a poté nastavení potvrďte stiskem „Uložit“.

Oblast ***B*** ukazuje naprogramovaný čas začátku nabíjení.

Nabíjení se zahájí v přednastavenou hodinu, pokud je vozidlo pro připojené ke zdroji napájení a motor je vypnutý.

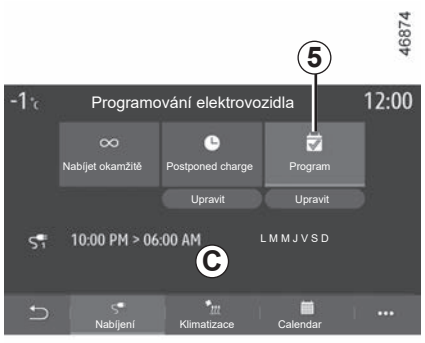

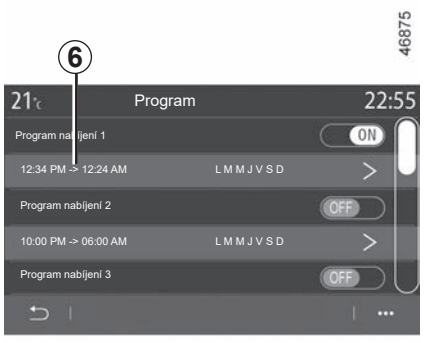

„Program“ *5*

Můžete uložit několik naprogramovaných časů nabíjení v týdnu.

Vyberte naprogramovaný čas ***6***, který chcete změnit, čímž vstoupíte do nastavení.

Stisknutím tlačítka „OFF“ můžete jeden z vašich uložených programů vypnout.

Nastavte časy zahájení a ukončení nabíjení, stejně jako dny, kdy tyto časy platí. Potvrďte volbu stisknutím tlačítka „Uložit“.

Poznámka: Jsou-li časy zahájení a ukončení nabíjení stejné, bude doba nabíjení 24 hodin. Bez nastavení dne v týdnu nelze program nabíjení potvrdit.

Naprogramované časy se zobrazí v oblasti ***C***.

Nabíjení se zahájí v přednastavenou hodinu, pokud je vozidlo pro připojené ke zdroji napájení a motor je vypnutý.

Z bezpečnostních důvodů provádějte tuto manipulaci při stojícím vozidle.

KLÍČ, RADIOFREKVENČNÍ DÁLKOVÉ OVLÁDÁNÍ: obecné údaje (1/2)

Podle typu vozidla se můžete setkat se dvěma druhy klíčů, a to s klíčem ***A*** nebo klíčem ***B***.

Klíč, dálkové ovládání *A*

1 Zamknutí všech dveří.

2 Odemknutí všech otevíratelných částí.

3 Klíč k zapalování a ke dveřím řidiče

4 Zablokování/odblokování vložky klíče. Pro uvolnění vložky z jejího uložení stiskněte tlačítko ***4***, uvolní se sama. Stiskněte tlačítko ***4*** a vložku zasuňte zpět do jejího uložení.

5 Odemknutí a zamknutí samotného zavazadlového prostoru.

Klíč, dálkové ovládání *B*

1 Zamknutí všech dveří.

6 Odemknutí všech dveří v režimu přístupu nebo odemknutí předních dveří v zabezpečeném režimu.

3 Klíč k zapalování a ke dveřím řidiče.

4 Zablokování/odblokování vložky klíče. Pro uvolnění vložky z jejího uložení stiskněte tlačítko ***4***, uvolní se sama. Stiskněte tlačítko ***4*** a vložku zasuňte zpět do jejího uložení.

7 Odemknutí bočních posuvných dveří a zadních křídlových dveří.

Dálkový ovladač *B*

Dálkový ovladač lze použít dvěma způsoby: v **režimu přístupu** a **zabezpečeném režimu**.

Chcete-li přepínat mezi uživatelskými režimy dálkového ovládání, v závislosti na vozidle vstupte do nabídky „Přístup“ v palubním počítači nebo na multimediální obrazovce. Výchozí režim je **režim přístupu**.

Pole působnosti radiofrekvenčního dálkového ovládání

Závisí na okolních podmínkách: pozor na manipulaci s dálkovým ovládáním, která by mohla vést k nechtěnému zamknutí nebo odemknutí dveří náhodným stisknutím tlačítek.

Poznámka: jsou-li otevřeny nebo špatně uzavřeny jakékoliv dveře (boční nebo zavazadlového prostoru) zamykání nebude úspěšné a nebudou blikat výstražná světla a boční blikače.

Rušení

V závislosti na blízkém okolí (vnější instalace nebo použití přístrojů, které používají stejnou frekvenci jako dálkové ovládání) může být funkce dálkového ovládání rušena.

Klíč nesmí být používán pro jiný účel, než je popsáno v uživatelské příručce (například pro otevírání láhví atd.).

Výměna nebo potřeba přidělení dalšího klíče nebo dálkového ovladače.

Obraťte se pouze na značkový servis.

– V případě výměny dálkového ovládání je nezbytné přijet do Vašeho značkového servisu s vozem a všemi klíči, aby byly společně inicializovány.
– Podle typu vozidla můžete využívat až čtyři dálková ovládání.

Porucha dálkového ovládání

Zkontrolujte, zda je Vaše baterie v dobrém stavu, zda máte její správný model a zda je správně vložena. Životnost těchto baterií je přibližně dva roky.

Postup výměny akumulátoru ➥ 5.29.

Doporučení

Nepřibližujte dálkové ovládání ke zdroji tepla, chladu nebo vlhkosti.

Odpovědnost řidiče během parkování nebo odstavení vozidla

Nikdy neopouštějte vozidlo s klíčem ponechaným uvnitř, zůstáváli ve voze dítě, nesamostatný dospělý nebo zvíře, a to ani na krátkou dobu.

To by mohlo znamenat jeho ohrožení nebo ohrožení jiných osob nastartováním motoru, ovládáním vybavení jako například ovládání oken nebo zamčení dveří apod.

Navíc, za teplého a slunečného počasí vnitřní teplota v kabině velice rychle stoupá.

NEBEZPEČÍ SMRTI NEBO VÁŽNÝCH PORANĚNÍ.

Dálkové ovládání ***A*** nebo v závislosti na vozidle dálkové ovládání ***B*** zamkne nebo odemkne dveře. Je napájeno z akumulátoru, který lze vyměnit. ➥ 5.29.

Zamknutí dveří

Stiskněte tlačítko pro zamknutí ***1***.

Výstražná světla a boční blikače dvakrát **bliknou**. To znamená, že se dveře **zamknuly**, a u některých vozidel se automaticky sklopí zpětná zrcátka.

Poznámka: jsou-li otevřeny nebo špatně uzavřeny jakékoliv dveře (boční nebo zavazadlového prostoru) zamykání nebude úspěšné a nebudou blikat výstražná světla a boční blikače.

Odemknutí a zamknutí samotného zavazadlového prostoru

Na dálkovém ovladači ***A*** stiskněte tlačítko ***3***, kterým se odemykají a zamykají pouze dveře zavazadlového prostoru.

Odemknutí zadní části

Stiskem tlačítka ***5*** na dálkovém ovládání ***B***odemkněte boční posuvné dveře a zadní křídlové dveře.

Odemknutí dveří

Výstražná světla a boční zesilovače jednou **bliknou**. To znamená, že se dveře **odemkly**, a u některých vozidel se automaticky vyklopí zpětná zrcátka.

Dálkový ovladač *A*
Stiskněte tlačítko ***2***, abyste odemkli všechny dveře.

Dálkový ovladač *B*
Stiskněte jednou tlačítko ***4***, abyste:
– odemkli všechny dveře v režimu přístupu;
– odemkli přední dveře v zabezpečeném režimu.

Dálkový ovladač *B*

Dálkový ovladač lze použít dvěma způsoby: v **režimu přístupu** a **zabezpečeném režimu**.

Chcete-li přepínat mezi uživatelskými režimy dálkového ovládání, v závislosti na vozidle vstupte do nabídky „Přístup“ v palubním počítači nebo na multimediální obrazovce. Výchozí režim je **režim přístupu**.

Odpovědnost řidiče při zaparkování nebo zastavení vozidla

Nikdy neopouštějte vozidlo s klíčem ponechaným uvnitř, zůstáváli ve voze dítě, nesamostatný dospělý nebo zvíře, a to ani na krátkou dobu.
To by mohlo znamenat jeho ohrožení nebo ohrožení jiných osob nastartováním motoru, ovládáním vybavení jako například ovládání oken nebo zamčení dveří apod.
Navíc, za teplého a slunečného počasí vnitřní teplota v kabině velice rychle stoupá.

NEBEZPEČÍ SMRTI NEBO VÁŽNÝCH PORANĚNÍ.

Pokud běží motor, jsou tlačítka ***A*** nebo, u některých vozidel ***B*** neaktivní.

V závislosti na typu vozidla se vnější zpětná zrcátka vozidla při zamknutí/odemknutí automaticky sklopí/vyklopí. ➥ 1.166.

Aktivace dvojitého zamykání

Dvakrát rychle stlačte tlačítko ***1***.

Zamknutí je potvrzeno **dvěma pomalými** a **třemi rychlými bliknutími** výstražných světel a bočních blikačů.

V závislosti na typu vozidla se vnější zpětná zrcátka při zamknutí automaticky sklopí. ➥ 1.166.

Pro deaktivaci dvojitého zamknutí

Stiskněte tlačítko ***2***.

Odemknutí dveří je signalizováno jedním **bliknutím** nouzových světel.

Zvláštní funkce: Dvojité zamknutí není umožněno, pokud jsou rozsvícená výstražná světla nebo jsou zapnutá obrysová světla vozidla.

Nikdy nepoužívejte dvojité zamknutí dveří, pokud někdo zůstává uvnitř vozidla.

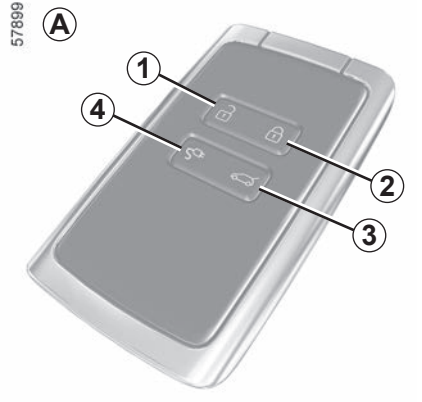

Podle typu vozidla se můžete setkat se dvěma druhy karet, a to s kartou ***A*** nebo s kartou ***B***.

Karta *A*

1 Odemknutí všech otevíratelných částí.

2 Zamknutí všech otevíratelných částí.

3 Odemykání a zamykání pouze zavazadlového prostoru nebo, podle typu vozidla, odemykání zadní zóny vozidla (boční posuvné dveře a zadní křídlové dveře).

4 Odemknutí elektrické nabíjecí zásuvky.

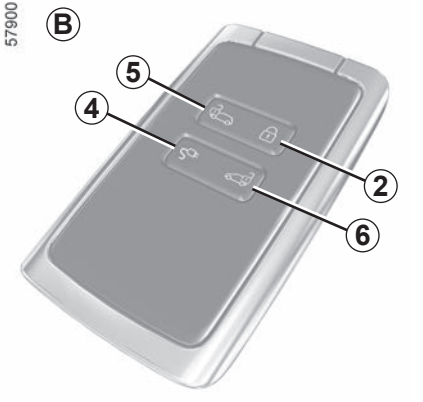

Karta *B*

4 Odemknutí elektrické nabíjecí zásuvky.

5 Odemknutí obou předních dveří v zabezpečeném režimu nebo odemknutí všech dveří v režimu přístupu.

2 Zamknutí všech dveří.

6 Odemykání zadní zóny vozidla (boční posuvné dveře a zadní křídlové dveře).

Karta *B*

Existují dva způsoby použití karty: **Režim přístupu** a **Zabezpečený režim**.

Pokud chcete přepínat mezi uživatelskými režimy karty, přejděte do nabídky „Přístup“ v palubním počítači nebo u některých vozidel na multimediální obrazovce. Výchozí režim je **zabezpečený režim**.

Některé typy vozidel mají digitální klíč, který nabízí všechny funkce karty.

Pokud však byla karta ponechána uvnitř vozidla a dveře byly zamknuty pomocí digitálního klíče, všechny funkce karty budou zakázány.

Další informace ➥ 1.45

Karta umožňuje:

– zamykání/odemykání otevíracích prvků (dveře, zavazadlový prostor) a elektrické nabíjecí zásuvky;

Doporučení

Nepřibližujte kartu ke zdroji tepla, chladu nebo vlhkosti.

Ponechejte si kartu u sebe.

Neukládejte kartu do míst, kde by se mohla ohnout nebo nechtěně poškodit: k tomu by mohlo dojít například při sednutí na kartu uloženou v zadní kapse oděvu.

Dosah signálu karty

Mění se podle prostředí: pozor na manipulaci s kartou, která by mohla vést k nežádoucímu uzamčení nebo odemčení vozidla nechtěnými stisky tlačítek.

Poznámka: Pokud jsou dveře nebo zavazadlový prostor otevřené nebo nesprávně zavřené, nedojde k zamknutí. Zazní zvukový signál a nezablikají výstražná světla ani boční blikače.

Rušení

Funkce karty může být rušena faktory v blízkém okolí (vnější instalace nebo použití přístrojů, které používají stejnou frekvenci jako karta).

Autonomní napájení

Zkontrolujte, zda je Vaše baterie v dobrém stavu, zda máte její správný model a zda je správně vložena do karty Její životnost činí přibližně dva roky: je třeba ji vyměnit, když se na přístrojové desce zobrazí zpráva „Slabá baterie karty“ ➥ 5.31.

I s vybitými bateriemi můžete stále zamknout/odemknout a nastartovat vozidlo. ➥ 1.55 ➥ 2.3.

Výměna: dodatečné přidání karty

V případě ztráty, nebo pokud si přejete další kartu, se obraťte na autorizovaný servis.

V případě výměny karty je nezbytné, abyste přijeli se svým vozem **a všemi jeho kartami** do značkového servisu, aby byly všechny karty společně inicializovány.

K jednomu vozidlu můžete používat až čtyři karty.

Odpovědnost řidiče během parkování nebo odstavení vozidla

Nikdy neopouštějte vozidlo, zůstane-li ve vozidle dítě, nesamostatný dospělý nebo zvíře, a to ani na krátkou dobu.

Mohlo by dojít k jeho ohrožení nebo ohrožení jiných osob např. nastartováním motoru, ovládáním vybavení, jako například ovládání oken, nebo zamčení dveří.

Navíc, za teplého a slunečného počasí vnitřní teplota v kabině velice rychle stoupá.

NEBEZPEČÍ SMRTI NEBO VÁŽNÝCH PORANĚNÍ.

Nasazení popruhu *9*

Posuňte zadní kryt ***7*** dolů a zároveň zatlačte na oblast ***C***.

Nikdy nevkládejte šroubovák do otvoru pro nářadí ***8***.

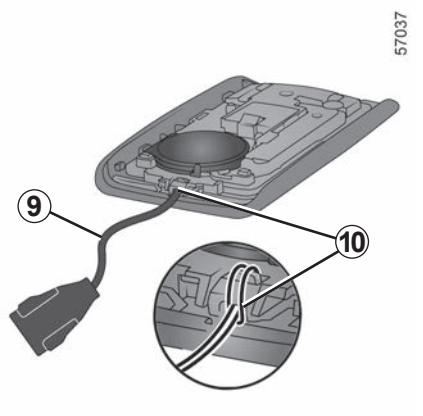

Vložte ruční popruh do součásti ***10*** a protáhněte konec popruhu sponou.

Umístěte ruční popruh do otvoru ***8*** a zavřete kazetu.

Poznámka: zkontrolujte, zda se průměr ručního popruhu ***9*** vejde do otvoru ***8***.

Karta *A*

Máte k dispozici tři možnosti zamknutí/odemknutí vozidla:
– automatické zamknutí/odemknutí, když se k vozidlu přibližujete nebo se od něj vzdalujete;
– v automatickém režimu u některých vozidel pomocí tlačítka ***2*** na klice dveří ***1***;
– pomocí karty v režimu dálkového ovládání.

Deaktivace/aktivace automatického režimu

V závislosti na vozidle můžete z palubního počítače nebo multimediální obrazovky deaktivovat/aktivovat následující:
– odemknutí při přiblížení se k vozidlu;
– zamknutí, když odcházíte od vozidla;
– „hands-free“ úplné zamykání a odemykání.

Můžete také vypnout/aktivovat zvukový signál, který se ozývá při zamknutí, když se vzdalujete od vozidla. ➥ 1.159.

Nikdy neopouštějte vozidlo s kartou ponechanou uvnitř.

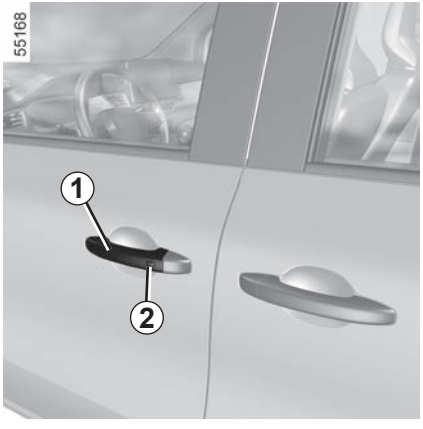

Odpovědnost řidiče během parkování nebo odstavení vozidla
Nikdy neopouštějte vozidlo, zůstane-li ve vozidle dítě, nesamostatný dospělý nebo zvíře, a to ani na krátkou dobu.
Mohlo by dojít k jeho ohrožení nebo ohrožení jiných osob např. nastartováním motoru, ovládáním vybavení, jako například ovládání oken, nebo zamčení dveří.
Navíc, za teplého a slunečného počasí vnitřní teplota v kabině velice rychle stoupá.

NEBEZPEČÍ SMRTI NEBO VÁŽNÝCH PORANĚNÍ.

53963

Automatické odemknutí při přiblížení se k vozidlu;

Když se karta nachází v zóně dosahu ***3***, vozidlo se odemkne. Odemknutí je signalizováno **jedním bliknutím** výstražných světel a bočních blikačů.

V závislosti na typu vozidla se vnější zpětná zrcátka vozidla při zamknutí/odemknutí automaticky sklopí/vyklopí ➥ 1.166.

53962

Automatické zamknutí, když odcházíte od vozidla

Máte-li kartu u sebe a jsou zavřené boční či zadní dveře, vzdalte se od vozidla: vůz se automaticky zamkne, jakmile opustíte zónu dosahu ***4***.

Poznámka: Vzdálenost, při které dojde k zamknutí, závisí na prostředí.

Signalizace zamknutí vozidla proběhne tak, že výstražná světla **dvakrát bliknou** a poté se **rozsvítí** na přibližně 4 sekundy a pro potvrzení se ozve zvukový signál.

55939

Pokud je karta v oblasti ***5***, není možné vozidlo dálkově zamknout.

Je-li karta v oblasti detekce ***4*** přibližně 15 minut, dálkové zamknutí vozidla se deaktivuje.

Vozidlo zamknete stiskem tlačítka ***6*** na kartě nebo u některých typů vozidla stiskem tlačítka ***2*** na klice ***1***.

Neukládejte kartu na místo, kde by se mohla dostat do kontaktu s jiným elektronickým vybavením (počítačem, telefonem atd.), které by mohlo narušit její fungování.

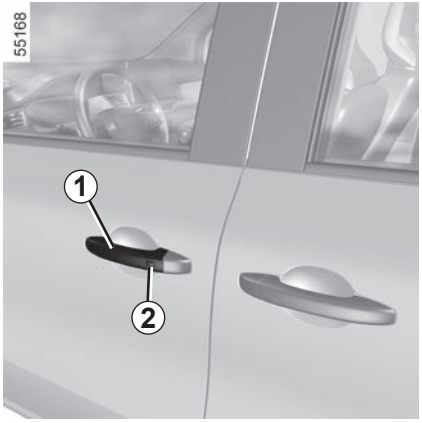

Zamknutí/odemknutí v automatickém režimu pomocí tlačítka *2*
(podle typu vozidla)

Pokud je karta v oblasti ***3*** a vozidlo je zamčené, stiskem tlačítka ***2*** na klice dveří ***1*** vozidlo odemknete.

Jedním stisknutím tlačítka zadních výklopných dveří odemknete celé vozidlo a otevřete zadní výklopné dveře.

Výstražná světla a boční zesilovače **jednou bliknou**. To znamená, že se dveře odemkly, a u některých vozidel se automaticky vyklopí zpětná zrcátka.

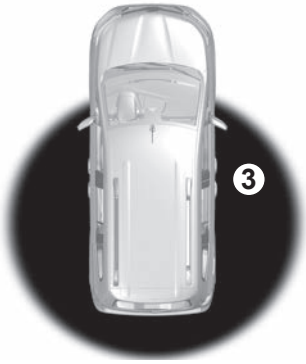

Při odemčeném vozidle stiskněte tlačítko ***2*** jednou, abyste vozidlo zamkli.

Výstražná světla **dvakrát bliknout**. To značí, že je vozidlo zamčené, a v závislosti na vozidle se automaticky sklopí zpětná zrcátka.

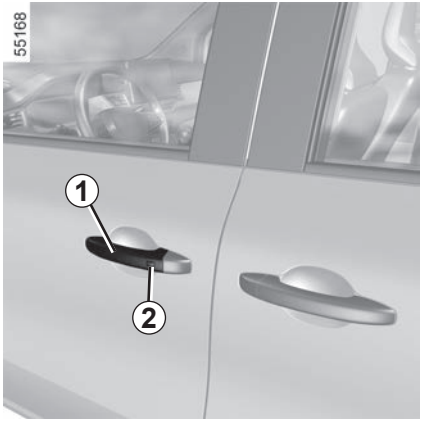

Zvláštnosti spojené s odemykáním

Pokud odemknutí při přiblížení nepoužijete osm dnů, deaktivuje se.

Použitím karty v režimu dálkového ovládání (viz následující stránky) nebo, v závislosti na vozidle, stisknutím tlačítka ***2*** (na klice předních dveří) odemkněte vozidlo a znovu aktivujte režim „hands-free“.

Zvláštnosti spojené s „automatickým“ zamykáním

Když vozidlo zamknete v automatickém režimu, musíte počkat asi tři vteřiny, než ho budete moci opět odemknout. Během těchto 3 sekund je možné zkontrolovat správné zamčení zatažením za rukojeť dveří.

Poznámka: Pokud jsou dveře nebo zavazadlový prostor otevřené nebo nesprávně zavřené, nedojde k zamknutí. Zazní zvukový signál a nezablikají výstražná světla ani boční blikače.

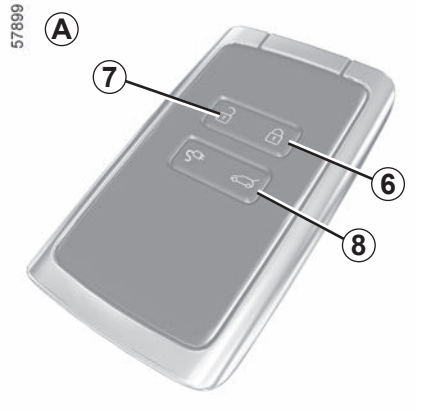

Použití karty jako dálkové ovládání *A*

Odemknutí pomocí karty

Stiskněte tlačítko ***7***.
Výstražná světla a boční zesilovače **jednou bliknou**. To znamená, že se dveře odemkly, a u některých vozidel se automaticky vyklopí zpětná zrcátka.

Při běžícím motoru jsou tlačítka karty deaktivována.

Zamknutí pomocí karty

Při zavřených dveřích a zavazadlovém prostoru stiskněte tlačítko ***6***: vozidlo se zamkne.

Výstražná světla **dvakrát bliknout**. To značí, že je vozidlo zamčené, a v závislosti na vozidle se automaticky sklopí zpětná zrcátka.

Zvláštnost:

– Maximální vzdálenost, při které se vozidlo zamkne, závisí na prostředí;

– Pokud jsou dveře nebo zavazadlový prostor otevřené nebo nesprávně zavřené, nedojde k zamknutí. Zazní zvukový signál a nezablikají výstražná světla ani boční blikače.

Odemknutí a zamknutí pouze zavazadlového prostoru kufru nebo, podle typu vozidla, celé zadní zóny vozidla

Stiskem tlačítka ***8*** odemknete a zamknete pouze zavazadlový prostor nebo, podle typu vozidla, celou zadní zónu.

Pokud při **spuštěném motoru** není po otevření a zavření dveří karta nadále v oblasti ***5***, zpráva „Karta nedetekována“ Vás upozorní, že karta už není ve vozidle. Tím se zamezí např. odjetí po vysazení spolujezdce, který si nechal kartu u sebe.

Výstraha zmizí, když je karta znovu detekována.

Karta *B*

Odemknutí vozidla
Můžete použít dva způsoby odemknutí vozidla:
– v režimu „hands-free“ pomocí tlačítek na klikách dveří;
– pomocí karty v režimu dálkového ovládání.

Zamknutí vozidla
K dispozici máte čtyři způsoby zamknutí vozidla:
– v režimu „hands-free“, když odcházíte od vozidla;
– v režimu „hands-free“ pomocí tlačítka ***9*** na klice u jedněch předních dveří;
– V automatickém režimu tlačítkem ***10*** na klice některých bočních posuvných dveří nebo tlačítkem ***11*** na zadních křídlových dveřích;
– pomocí karty v režimu dálkového ovládání.

Neukládejte kartu na místo, kde by se mohla dostat do kontaktu s jiným elektronickým vybavením (počítačem, telefonem atd.), které by mohlo narušit její fungování.

Deaktivace/aktivace automatického režimu

V závislosti na vozidle můžete z palubního počítače nebo multimediální obrazovky deaktivovat/aktivovat následující:

– zamknutí, když odcházíte od vozidla;

– zamčení a odemčení stisknutím tlačítka ***9*** jedné z klik předních dveří.

Můžete také vypnout/aktivovat zvukový signál, který se ozývá při zamknutí, když se vzdalujete od vozidla ➥ 1.159.

Odemknutí v „automatickém režimu“

S kartou v přístupové zóně ***12***:

– stiskem tlačítka ***9*** na klice některých předních dveří odemkněte přední dveře v zabezpečeném režimu nebo všechny dveře v režimu přístupu;

– stiskem tlačítka ***10*** na klice některých bočních posuvných dveří nebo tlačítka na ***11*** zadních závěsných dveří odemkněte zadní zónu vozidla v zabezpečeném režimu nebo všechny dveře v režimu přístupu.

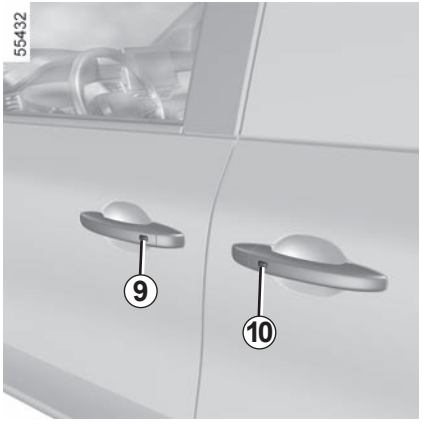

Výstražná světla a boční zesilovače **jednou bliknou**. To znamená, že se dveře odemkly, a u některých vozidel se automaticky vyklopí zpětná zrcátka.

Poznámka: odemykání v automatickém režimu nefunguje, pokud se karta nenachází v detekční zóně ***12*** stisknutého tlačítka.

Zamknutí v režimu „hands-free“

U odemknutého vozidla se všemi zavřenými dveřmi jedním stiskem tlačítka ***9***, ***10*** nebo ***11*** uzamknete všechny dveře.

Zabezpečený režim

Pokud jsou některé z předních dveří otevřené, stiskem tlačítka ***9***, ***10*** nebo ***11*** uzamknete zadní zónu vozidla.

Pokud jsou jedny z dveří v zadní zóně vozidla otevřené, stiskem tlačítka ***9***, ***10*** nebo ***11*** zamknete přední dveře.

Režim přístupu

Pokud dveře nebo zavazadlový prostor nejsou správně zavřené, zamknutí tlačítkem ***9***, ***10*** nebo ***11*** neproběhne.

Výstražná světla **dvakrát bliknout**. To značí, že je vozidlo zamčené, a v závislosti na vozidle se automaticky sklopí zpětná zrcátka.

Poznámka: zamykání v automatickém režimu nefunguje, pokud se karta nenachází v detekční zóně ***12*** stisknutého tlačítka.

Zvláštnosti spojené s „automatickým“ zamykáním

Když vozidlo zamknete v automatickém režimu, musíte počkat asi tři vteřiny, než ho budete moci opět odemknout.

56784

Automatické zamknutí, když odcházíte od vozidla

Máte-li kartu u sebe a jsou zavřené boční či zadní dveře, vzdalte se od vozidla: vůz se automaticky zamkne, jakmile opustíte zónu dosahu ***13***.

Poznámka: Vzdálenost, při které dojde k zamknutí, závisí na prostředí.

Signalizace zamknutí vozidla proběhne tak, že výstražná světla **dvakrát bliknou** a poté se **rozsvítí** na přibližně 4 sekundy a pro potvrzení se ozve zvukový signál.

57900

Je-li karta v oblasti detekce ***13*** přibližně 15 minut, dálkové zamknutí vozidla se deaktivuje. Vozidlo zamknete stisknutím tlačítka ***14*** na kartě.

55945

Pokud je karta v oblasti ***15***, není možné vozidlo dálkově zamknout.

Poznámka: pokud jsou dveře otevřené nebo nejsou správně zavřené, automatické zamknutí při vzdalování se od vozidla neproběhne. Výstražná světla a směrová světla nebliknou.

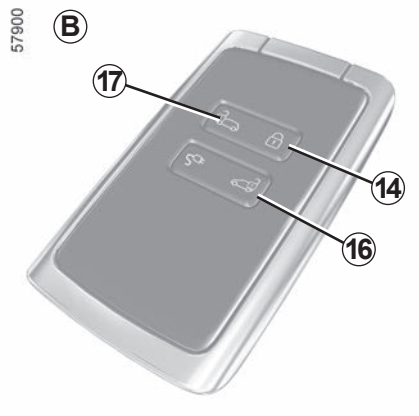

Použití karty jako dálkové ovládání *B*

Existují dva režimy použití: **zabezpečený režim** a **režim přístupu**.

Pokud chcete přepínat mezi uživatelskými režimy karty, přejděte do nabídky „Přístup“ v palubním počítači nebo u některých vozidel na multimediální obrazovce.

Výchozí režim je **zabezpečený režim**.

Při běžícím motoru jsou tlačítka karty deaktivována.

Odemknutí pomocí karty

Stiskem tlačítka ***16*** odemknete boční posuvné dveře a zadní křídlové dveře.

Zabezpečený režim

Stiskněte tlačítko ***17***, abyste odemkli přední dveře.

Režim přístupu

Stiskněte tlačítko ***17***, abyste odemkli všechny dveře.

Výstražná světla a boční zesilovače **jednou bliknou**. To znamená, že se dveře odemkly, a u některých vozidel se automaticky vyklopí zpětná zrcátka.

Zamknutí pomocí karty

Pokud jsou všechny dveře zavřené, stiskněte tlačítko ***14***: vozidlo se zamkne.

Výstražná světla **dvakrát bliknout**. To značí, že je vozidlo zamčené, a v závislosti na vozidle se automaticky sklopí zpětná zrcátka.

Zvláštnost:

– Maximální vzdálenost, při které se vozidlo zamkne, závisí na prostředí;

– Pokud dveře nebo zavazadlový prostor nejsou správně zavřené, zamknutí tlačítkem ***14*** neproběhne. Zazní zvukový signál a nezablikají výstražná světla ani boční blikače.

56785

Pokud při **spuštěném motoru** není po otevření a zavření dveří karta nadále v oblasti ***18***, zpráva „Karta nedetekována“ Vás upozorní, že karta už není ve vozidle. Tím se zamezí např. odjetí po vysazení spolujezdce, který si nechal kartu u sebe.

Výstraha zmizí, když je karta znovu detekována.

Nikdy neopouštějte vozidlo s kartou ponechanou uvnitř.

Odpovědnost řidiče během parkování nebo odstavení vozidla

Nikdy neopouštějte vozidlo, zůstane-li ve vozidle dítě, nesamostatný dospělý nebo zvíře, a to ani na krátkou dobu.

Mohlo by dojít k jeho ohrožení nebo ohrožení jiných osob např. nastartováním motoru, ovládáním vybavení, jako například ovládání oken, nebo zamčení dveří.

Navíc, za teplého a slunečného počasí vnitřní teplota v kabině velice rychle stoupá.

NEBEZPEČÍ SMRTI NEBO VÁŽNÝCH PORANĚNÍ.

Když je vozidlo vybaveno dvojitým zamykáním, umožňuje zamknout otevíratelné části a zamezit otevření dveří vnitřními rukojeťmi (v případě rozbití skla a následného pokusu o otevření dveří zevnitř).

Nikdy nepoužívejte dvojité zamknutí dveří, pokud někdo zůstává uvnitř vozidla.

Aktivace dvojitého zamykání

Dvakrát rychle stlačte tlačítko ***2***.

Zamknutí je potvrzeno **dvěma pomalými** a **třemi rychlými bliknutími** výstražných světel a bočních blikačů.

V závislosti na typu vozidla se vnější zpětná zrcátka při zamknutí automaticky sklopí ➥ 1.166.

Pro deaktivaci dvojitého zamknutí

Stiskněte tlačítko ***1***.

Odemknutí dveří je signalizováno jedním **bliknutím** nouzových světel.

DIGITÁLNÍ KLÍČ (1/4)

V závislosti na zemi a na dostupnosti předplatného si můžete do svého chytrého telefonu nainstalovat digitální klíč pro své vozidlo.

Digitální klíč obsahuje oprávnění potřebná k zamykání/odemykání a spouštění vozidla pomocí chytrého telefonu.

Váš smartphone tedy nahradí vaši kartu.

Obecné informace

Instalace, správa a přenos digitálních klíčů se provádí pomocí aplikace výrobce.

Po nainstalování aplikace získané od výrobce do vašeho chytrého telefonu a následné aktivaci předplatného je nutno provést aktivaci digitálního klíče prostřednictvím uvedené aplikace.

Funkční podmínky

Aktivujte funkci Bluetooth® ve svém chytrém telefonu a poté spusťte aplikaci poskytnutou výrobcem, abyste získali přístup k různým funkcím digitálního klíče (viz následující stránky).

Poznámka: smartphone musí být dostatečně nabitý, aby bylo možné digitální klíč používat. V případě nízké úrovně nabití se na přístrojové desce zobrazí hlášení „Nízký stav nabití baterie chytrého telefonu“.

Provozní dosah digitálního klíče bude záviset na spojení Bluetooth® vašeho smartphonu.

Zapůjčení digitálního klíče

Z aplikace výrobce přejděte na „Share Virtual Key“ a vyplňte informace pro příležitostného uživatele. Po ověření bude uživateli zaslán potvrzovací e-mail.

Poznámka: aplikace poskytnutá výrobcem musí být předem stažena a nainstalována příležitostným uživatelem.

Odvolání digitálního klíče

Uživatel může digitální klíč jednotlivě odvolat. Jakmile je digitální klíč odvolán, může uživatel aktivovat nový klíč.

Další informace naleznete v aplikaci poskytnuté výrobcem.

Aktivace/deaktivace na multimédiální obrazovce

Funkci „Digitální klíč“ je možné deaktivovat a znovu aktivovat tak, aby vozidlo nekomunikovalo s žádným digitálním klíčem.

Prostudujte si návod k multimediální výbavě.

Zamykání/odemykání dveří a zavazadlového prostoru, dvojité zamykání, dálkové ovládání osvětlení

Při prvním odemknutí nebo spuštění vozidla pomocí nového digitálního klíče nebo nového chytrého telefonu bude trvat několik sekund, než vozidlo rozpozná digitální klíč nainstalovaný ve vašem chytrém telefonu.

Ze svého chytrého telefonu s aktivovanou funkcí Bluetooth® spusťte aplikaci poskytnutou výrobcem a seznamte se s různými funkcemi, které jsou dostupné pro váš digitální klíč. Jsou totožné s funkcemi vaší karty.

Jedná se o tyto funkce:

– zamykání/odemykání všech dveří: viz „Karta s automatickým režimem: použití” ➥ 1.33;

– zamykání/odemykání zavazadlového prostoru (v závislosti na vozidle): viz „Karta s automatickým režimem: použití” ➥ 1.33;

– dvojité zamykání (v závislosti na vozidle): viz „Karta s automatickým režimem: použití” ➥ 1.44;

– dálkové ovládání houkačky (umožňuje vám identifikovat vozidlo například z větší dálky nebo při zaparkování na přeplněném parkovišti);

– spouštění/zastavování motoru viz: „Spouštění, zastavování motoru“ ➥ 2.2 ➥ 2.3.

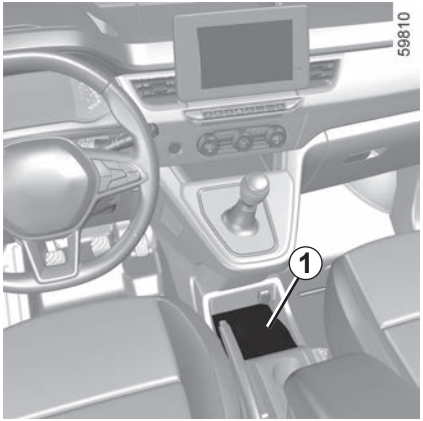

Spuštění, Zastavení motoru

Při prvním použití a při každém použití nového chytrého telefonu je nutno provést kalibraci digitálního klíče přiřazeného vašemu vozidlu.

Za tím účelem aktivujte ve svém chytrém telefonu funkci Bluetooth® a poté postupujte podle pokynů zobrazených v aplikaci poskytnuté výrobcem.

Při kalibraci se chytrý telefon musí nacházet v oblasti umístění ***1***.

Při spouštění/zastavování motoru systém zkontroluje, zda se chytrý telefon nachází v oblasti umístění ***1***, a teprve poté povolí spuštění motoru.

Další informace naleznete v části „Spuštění, vypnutí motoru“. ➥ 2.2 ➥ 2.3.

Chytrý telefon musí zůstat po celou dobu cesty ve vozidle.

Pro umožnění spouštění/zastavování motoru a provádění kalibrace je nezbytné, aby se chytrý telefon nacházel v oblasti umístění.

Pokud se v době, kdy se pokoušíte vypnout motor, již chytrý telefon nenachází v prostoru pro cestující, na přístrojové desce se zobrazí hlášení, které vás vyzve ke stisknutí spouštěcího/zastavovacího tlačítka motoru a k jeho podržení po dobu dvou sekund ***2***.

Pokud se již chytrý telefon nenachází v prostoru pro cestující, před stisknutím a podržením tlačítka se ujistěte, že jej můžete vyhledat. Bez chytrého telefonu nebo karty nebudete moci vozidlo znovu spustit.

Zvláštnosti digitálního klíče

– Aby digitální klíč zůstal aktivní, musí být dotyčný smartphone připojen k internetu (přes WI-FI nebo mobilní síť) alespoň jednou za 48 hodin. Pokud tomu tak není, připojte svůj chytrý telefon na několik minut k internetu, aby bylo možné digitální klíč znovu aktivovat.

– Pokud byla karta ponechána uvnitř vozidla a dveře byly zamknuty pomocí digitálního klíče, všechny funkce karty budou zakázány. Funkce karty zůstanou neaktivní, dokud se znovu nespustí motor.
V tomto případě budete ke spuštění motoru potřebovat buď digitální klíč, nebo jinou kartu, než která byla ponechána ve vozidle.

Při spouštění nebo zastavování motoru by měl být chytrý telefon vždy dostatečně nabitý, aby bylo možné použít digitální klíč.

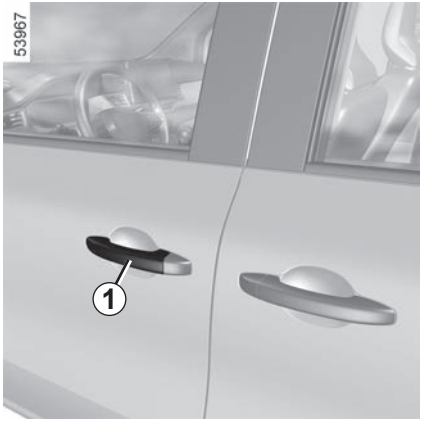

Přední dveře

Otevření dveří zvenku

Jakmile jsou dveře odemknuté nebo, v závislosti na vozidle, máte u sebe kartu, uchopte kliku ***1*** a zatáhněte směrem k sobě.

Z bezpečnostních důvodů smí být dveře otevírány/zavírány pouze při stojícím vozidle.

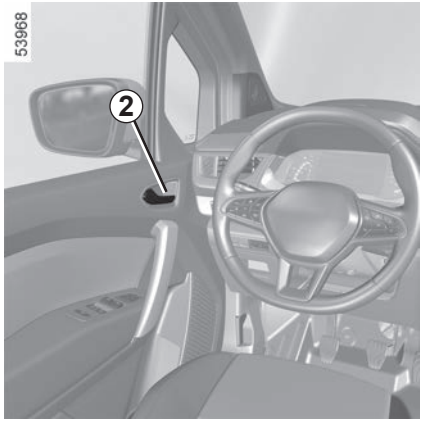

Otevření zevnitř

Pokud jsou dveře odemčené, zatáhněte za rukojeť ***2***.

Signalizace zapomenutí zavření některé otevíratelné části

Pokud vozidlo stojí, na přístrojové desce se rozsvítí kontrolka doprovázená kontrolkou označující, které dveře (boční dveře, dveře zavazadlového prostoru) jsou otevřené nebo špatně zavřené.

Na nezavřené nebo špatně zavřené dveře či zavazadlový prostor vás poté, co vozidlo dosáhne rychlosti přibližně 10 km/h, upozorní příslušná kontrolka doprovázená zprávou „Otevřený zavazad. prostor“ nebo „Otevřené dveře“. Zároveň zazní zvukový signál, a to po dobu cca 40 sekund nebo do doby, než dveře či zavazadlový prostor zavřete.

Zvuková signalizace při nezhasnutých světlech

Při otevření některých dveří při vypnutém zapalování se ozve zvukový signál, který Vás upozorní, že zůstala rozsvícena světla.

Zvláštnost

Podle typu vozidla přestane příslušenství (rádio atd.) fungovat buď při vypnutí motoru, nebo při zamčení dveří, nebo při otevření dveří řidiče.

Boční posuvné dveře

Otevření dveří zvenku
Odemkněte dveře a následně zatáhněte za rukojeť ***3*** a posuňte dveře směrem k zadní části vozidla, až do jejich zablokování. Odemknutí dveří ➥ 1.26 ➥ 1.33.

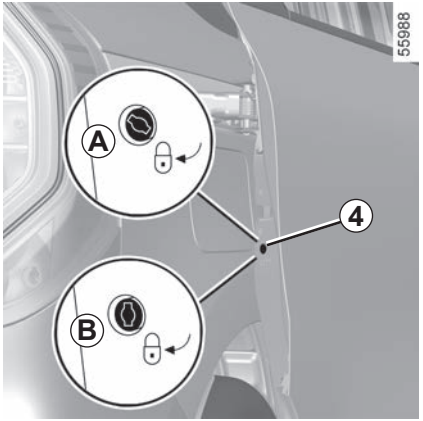

Bezpečnost dětí
(podle typu vozidla)

Otevírání posuvných dveří zevnitř zabráníte otočením klíče v zámku ***4*** (poloha ***B***) a zavřením dveří.

Zevnitř zkontrolujte, zda jsou dveře správně zamknuté. Znovu otevřít dveře je pak možné pouze zvenčí.

Chcete-li otevřít boční posuvné dveře zevnitř, otočte zámek ***4*** (poloha ***A***) pomocí klíče.

Doporučení týkající se posuvných bočních dveří

Otevření a zavření dveří musí být doprovázeno, jako u všech otevíratelných části vozidla, následujícími opatřeními:

– Zkontrolujte, zda při manipulaci nedojde k ohrožení žádné osoby, zvířete nebo předmětu.
– Při manipulaci s dveřmi používejte výhradně vnitřní a vnější kliku.
– Při otevírání i zavírání s dveřmi manipulujte opatrně.
– Upozornění: pokud vozidlo parkuje ve svahu, dveře opatrně otevírejte dokořán až do zablokované polohy,
– Vždy se ujistěte, že jsou posuvné dveře zcela zavřené, pokaždé když bude vozidlo v pohybu.
– Nepoužívejte spodní podpěru jako stupátko.

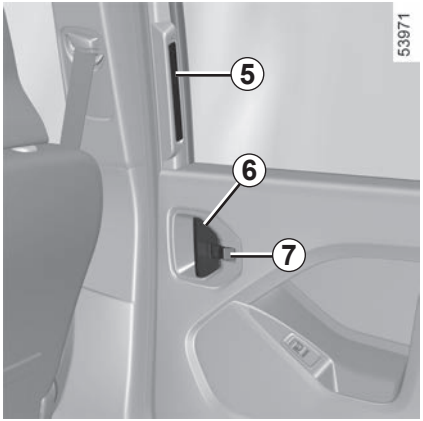

Boční posuvné dveře
(pokračování)

Otevření zevnitř

Při odemčených dveřích zatáhněte za kliku ***6*** nebo u některých vozidel aktivujte ovladač ***8***, poté dveře odsuňte směrem k zadní části vozidla, dokud se nezajistí v otevřené poloze.

Zavření zevnitř

Zatlačte na rukojeť ***5*** směrem vpřed, až se dveře zcela zavřou.

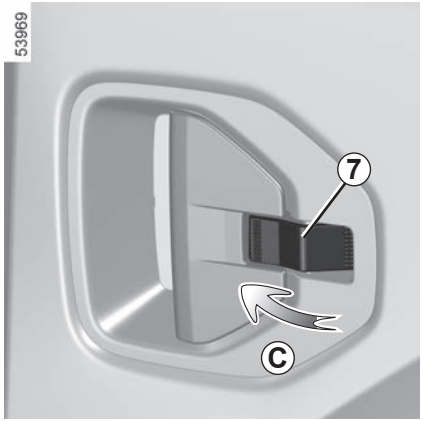

Ruční zamknutí

Tlačítko ***7*** v odemknuté poloze posuňte směrem k přední části vozidla (pohyb ***C***).

Ruční odemknutí

Tlačítko ***7*** v zamknuté poloze posuňte směrem k zadní části vozidla (pohyb ***D***).

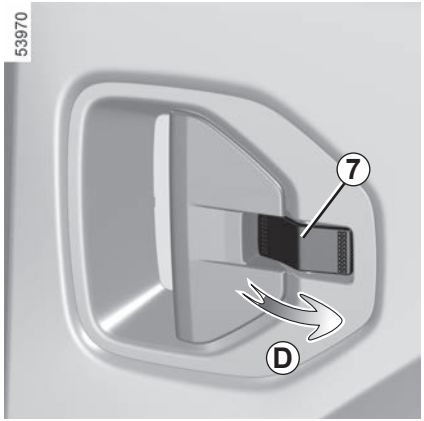

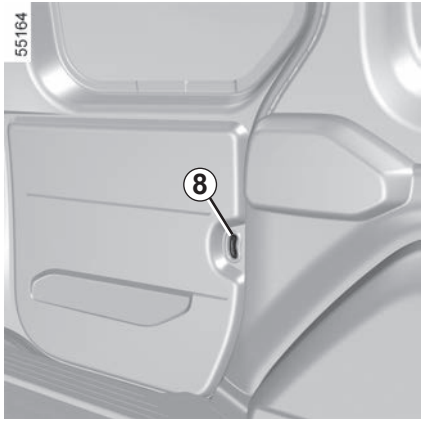

Zadní křídlové dveře

Otevření velkých dveří zvenku

Pokud jsou dveře odemčené, zatáhněte za rukojeť ***9***. Odemknutí dveří ➥ 1.26 ➥ 1.33.

Před otevřením zadních křídlových dveří si ověřte, že je okolo dostatek místa a bude je možné otevřít.

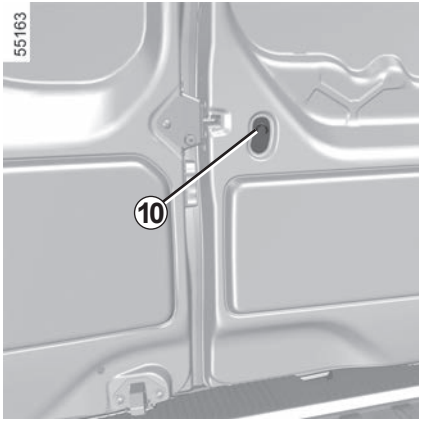

Otevření větších dveří zevnitř

U některých vozidel aktivujte ovladač ***10***.

V případě silných poryvů větru nenechávejte zadní křídlové dveře otevřeny.

Mohlo by dojít ke zraněním.

V zájmu své bezpečnosti se ujistěte, aby byly všechny dveře Vašeho vozidla zcela uzavřeny, když vyjíždíte.

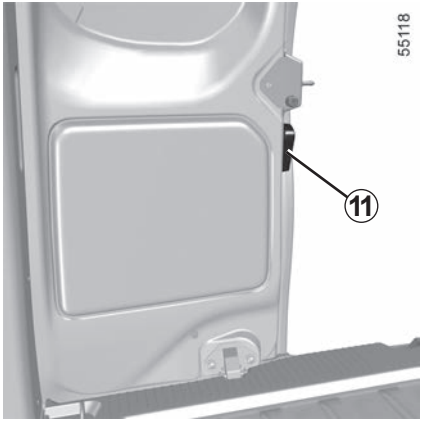

Zadní křídlové dveře
(pokračování)

Otevírání malého křídla dveří

Pro otevření malého křídla dveří zatáhněte za páčku ***11***.

Jízda s otevřenými menšími dveřmi

Při otevřených menších dveřích zavřete větší dveře.

Po ukončení přepravy otevřete větší dveře klikou ***9***, zavřete menší dveře a poté opět zavřete větší.

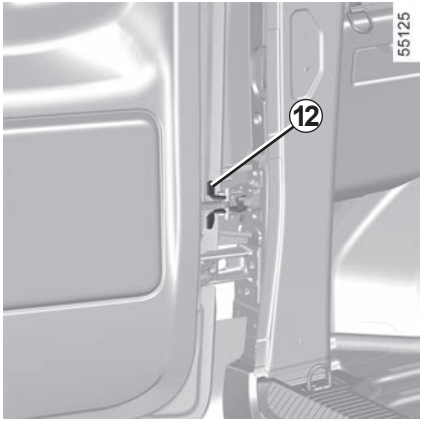

Maximální otevření dveří

U každých dveří táhlo dveří uvolníte zatlačením na páčku ***12***. Otevřete dveře až nadoraz.

Ruční zavření dveří zvenčí

Nejdřív zavřete malé a poté velké křídlo dveří.

Pohybujte dveřmi tak dlouho, až táhlo zcela zapadne do protikusu západky dveří. Před zavřením křídlových dveří si ověřte, že je táhlo správně zajištěno.

Pokud je vozidlo zaparkováno na krajnici a zavazadlový prostor je otevřený, je možné, že zadní světla budou zakrytá.

Vaši přítomnost musíte ostatním účastníkům silničního provozu signalizovat pomocí výstražného trojúhelníku nebo jiných zařízení předepsaných vyhláškou.

Zadní výklopné dveře:

Otevření

Odemkněte dveře, stiskněte tlačítko ***13*** a zdvihněte dveře zavazadlového prostoru. Odemknutí dveří, ➥ 1.26 ➥ 1.33.

Zavření

zadní výklopné dveře zavazadlového prostoru stáhněte dolů za zavírací poutko ***14***.

Když budou výklopné zadní dveře ve výšce ramen, přibouchněte je, bez nadměrné razance, aby se zavřely.

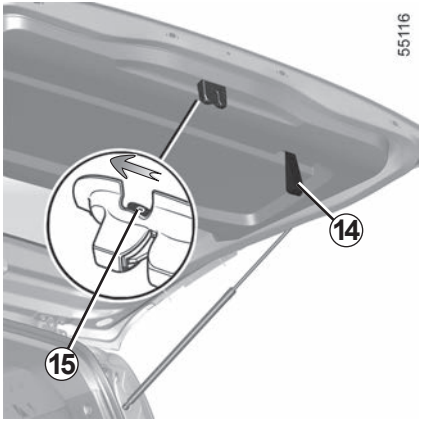

Ruční otevření dveří zevnitř

V případě nemožnosti odemknutí výklopných zadních dveří jej lze provést ručně zevnitř.

Vložte tužku nebo podobný předmět do otvoru ***15***, posuňte mechanismus podle šipky na nákresu a zatlačte na výklopné zadní dveře pro jejich otevření.

Před otevřením zadních výklopných dveří si vždy ověřte, že je v okolí k otevření dveří dostatečný prostor.

V zájmu své bezpečnosti se ujistěte, aby byly všechny dveře Vašeho vozidla zcela uzavřeny, když vyjíždíte.

Odpovědnost řidiče během parkování nebo odstavení vozidla

Nikdy neopouštějte vozidlo, zůstává-li ve voze dítě, handicapovaná osoba nebo zvíře, a to ani na krátkou dobu.

To by mohlo znamenat jeho ohrožení nebo ohrožení jiných osob nastartováním motoru, ovládáním vybavení jako například ovládání oken nebo zamčení dveří.

Navíc, za teplého a slunečného počasí vnitřní teplota v kabině velice rychle stoupá.

NEBEZPEČÍ SMRTI NEBO VÁŽNÝCH PORANĚNÍ.

Pokud nefunguje dálkové ovládání nebo karta (v závislosti na typu vozidla)

V některých případech nemusí rádiové dálkové ovládání nebo karta fungovat:
- slabá nebo vybitá baterie rádiového dálkového ovládání nebo karty, vybitý akumulátor vozidla, apod;
- působí vliv přístrojů fungujících na stejné frekvenci jako karta (mobilní telefon atd.).
- zda se vozidlo nachází v oblasti silného elektromagnetického pole;
- vozidlo zamknuté pomocí digitálního klíče ➥ 1.45.

V tomto případě je možné:
- Chcete-li použít klíč integrovaný v radiofrekvenčním dálkovém ovládání nebo rezervní klíč integrovaný v kartě (v závislosti na vozidle) k otevření dveří řidiče;
- k použití vnitřního ovládání odemknutí/zamknutí dveří (viz následující strany);
- použití digitálního klíče v závislosti na vozidle. ➥ 1.45.

Klíč integrovaný v kartě

Integrovaný klíč ***2*** slouží k zamknutí nebo odemknutí dveří řidiče, když nefunguje karta.

Přístup ke klíči 2

Posuňte zadní kryt ***1*** dolů a zároveň zatlačte na oblast ***A***.

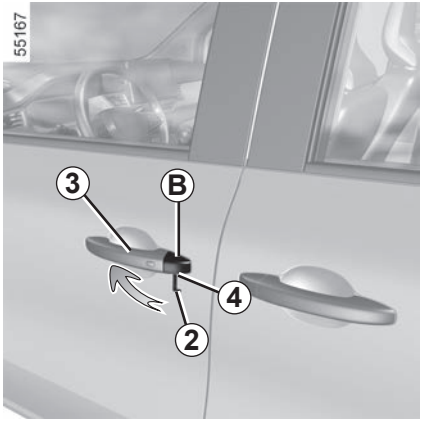

Použití klíče integrovaného v kartě

– Zatáhněte za páčku ***3***;

– stiskněte kryt ***B*** na dveřích řidiče dolů;

– vložte konec klíče ***2*** do drážky ***4*** na spodní straně krytu ***B***;

– odstraňte kryt otočením směrem nahoru ***B***;

– vložte klíč ***2*** do zámku dveří na straně řidiče, a poté je zamkněte a odemkněte.

Jakmile vstoupíte do vozidla, zasuňte klíč zpět do jeho pouzdra v kartě.

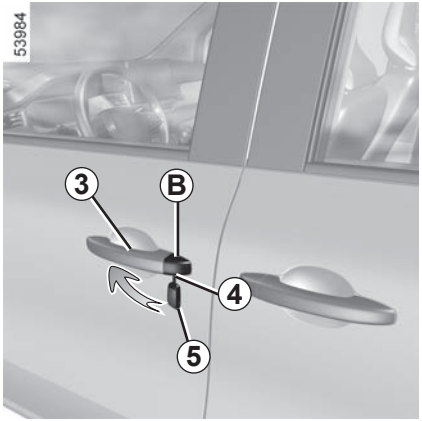

Vozidla s klíčem, dálkovým ovládáním

Použití klíče

– Zatáhněte za páčku ***3***;

– stiskněte kryt ***B*** na dveřích řidiče dolů;

– vložte konec klíče ***5*** do drážky ***4*** na spodní straně krytu ***B***;

– odstraňte kryt otočením směrem nahoru ***B***;

– Vložte klíč ***5*** do zámku dveří na straně řidiče, a poté je zamkněte a odemkněte.

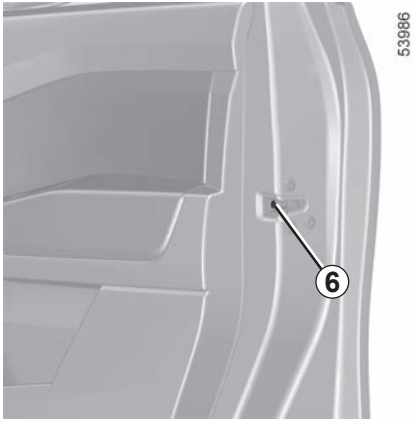

Ruční zamykání předních dveří spolujezdce

Při otevřených dveřích otočte šroub ***6*** (pomocí koncovky klíče) a zavřete dveře.

Dveře budou nadále zvenčí zamknuty.

Otevření tedy bude možné provést pouze zevnitř vozidla nebo klíčem ke dveřím řidiče.

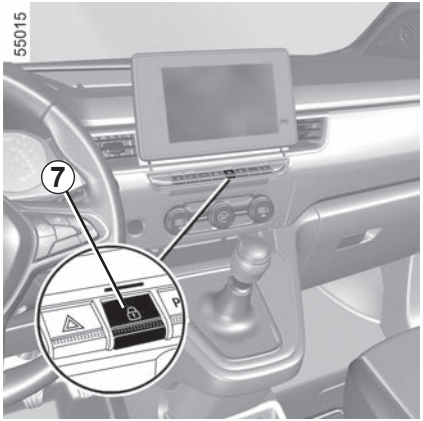

Ovládání zamknutí a odemknutí dveří zevnitř

Spínač ***7*** ovládá současně boční dveře i zadní výklopné dveře.

Pokud je některá otevíratelná část (dveře nebo zavazadlový prostor) otevřena nebo špatně zavřena, je provedeno rychlé zamknutí a odemknutí otevíratelných částí.

Přeprava předmětů s otevřeným zavazadlovým prostorem: přesto můžete zamknout ostatní dveře: se zastaveným motorem stiskněte spínač ***7*** pro uzamčení ostatních dveří.

Kontrolka stavu zamknutí otevíratelných částí

Při zapnutí zapalování vás kontrolka ***7*** informuje o stavu zamknutí dveří:

– pokud kontrolka svítí, jsou otevíratelné části zamknuty,

– pokud je kontrolka zhasnutá, jsou otevíratelné části odemknuty.

Když zamknete dveře, kontrolka zůstane rozsvícená a potom zhasne.

Zodpovědnost řidiče

Pokud se rozhodnete jet se zamčenými dveřmi, je nutno si uvědomit, že to znesnadní přístup záchranářů do kabiny v případě nouze.

Uzamčení dveří bez karty nebo klíče

Například v případě vybité baterie, dočasné poruchy karty nebo klíče atd.

Při vypnutém zapalování a otevřených jedněch dveřích (bočních nebo zavazadlového prostoru) tiskněte spínač ***7*** déle než pět sekund.

Po zavření dveří se všechny otevíratelné části automaticky uzamknou.

Poznámka: odemknout vozidlo zvenčí je možné jenom kartou, která se nachází v oblasti přístupu k vozidlu, nebo klíčem.

Nikdy neopouštějte vozidlo, pokud je karta stále uvnitř.

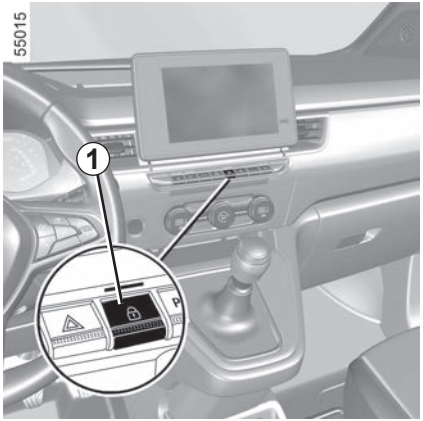

Funkční princip

Po rozjetí vozidla systém automaticky zamkne otevíratelné části, jakmile dosáhnete rychlosti přibližně 10 km/h.

Odemknutí se provádí:
– stisknutím spínače ***1*** pro odemknutí dveří na straně;
– při stojícím vozidle otevřením jedněch předních dveří z vnitřku vozidla.

Poznámka: Pokud jsou otevřeny/zavřeny některé dveře, automaticky se znovu zamknou, když vozidlo dosáhne rychlosti přibližně 10 km/h.

Aktivace/deaktivace funkce

Aktivace: ve stojícím vozidle s běžícím motorem stiskněte přepínač ***1***, dokud nezazní zvukový signál.

Deaktivace: ve stojícím vozidle s běžícím motorem stiskněte přepínač ***1***, dokud nezazní dva zvukové signály.

Funkci můžete také aktivovat a deaktivovat na obrazovce multimédií (podle typu vozidla). ➥ 1.159.

Funkční problémy

Při selhání funkce (nefunkční centrální zamykání, kontrolka ***1*** se při zamknutí dveří a dveří zavazadlového prostoru nerozsvítí apod.), zkontrolujte, zda nebylo centrální zamykání omylem deaktivováno a zda jsou všechny dveře a také dveře zavazadlového prostoru správně zavřené. Pokud jsou správně zavřeny, obraťte se na zástupce značky.

Zodpovědnost řidiče

Pokud se rozhodnete jet se zamčenými dveřmi, je nutno si uvědomit, že to znesnadní přístup záchranářů do vozu v případě nouze.

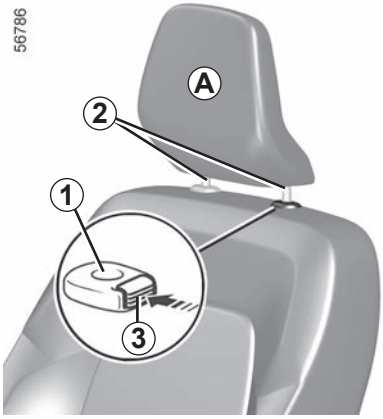

Zvednutí opěrky hlavy

Vytáhněte opěrku hlavy směrem nahoru až do požadované výšky. Ujistěte se, že je správně zajištěno.

Snížení opěrky hlavy

Stiskněte tlačítko ***3*** a posuňte opěrku hlavy směrem dolů do požadované polohy. Ujistěte se, že opěrka je správně zajištěná.

Odstranění opěrky hlavy

Zvedněte ji do nejvyšší polohy (v případě potřeby sklopte opěradlo směrem dozadu). Jakmile je opěrka hlavy v nejvyšší poloze, stiskněte tlačítko ***3*** a tahem směrem nahoru ji sejměte.

Nasazení opěrky hlavy

Dbejte na čistotu tyček opěrky hlavy ***2***.

Vložte tyčky opěrek hlavy do vodicích trubek ***1*** (v případě potřeby sklopte opěradlo směrem dozadu). Zatlačte opěrku hlavy až do jejího zablokování a pak stiskněte tlačítko ***3*** pro nastavení do požadované výšky. Zkontrolujte řádné zajištění jednotlivých tyčí ***2*** na opěradle sedadla.

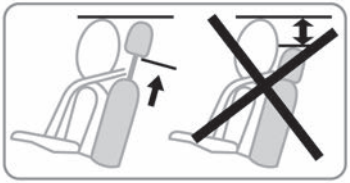

Protože je opěrka hlavy také bezpečnostní prvek, dbejte na její přítomnost a správnou polohu: horní část opěrky hlavy se musí nacházet co nejblíže temeni hlavy a vzdálenost mezi hlavou a částí ***A*** musí být minimální.

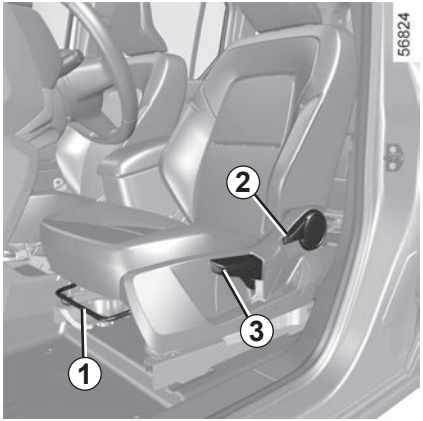

Posunutí dopředu nebo dozadu

U některých sedadel uvolníte sedadlo zvednutím madla ***1*** nebo kličky ***4***. V požadované poloze páčku uvolněte a přesvědčte se o správném zajištění.

Seřízení výšky sedáku sedadla řidiče

Pohněte pákou ***3***, kolikrát bude třeba:

– směrem nahoru pro zvednutí sedáku,

– směrem dolů pro snížení sedáku.

Nastavení sklonu opěradla

U některých sedadel nastavíte sklon opěradla do potřebné polohy zvednutím páčky ***2***.

Po seřízení se ujistěte, že jsou opěradla správně zajištěna.

Pro zamezení jakémukoli riziku zranění kontrolujte, zda v blízkosti pohybujících se částí nestojí žádná osoba. Během manipulace se sedadlem dejte pozor, aby nic nepřekáželo částem v pohybu a jejich zajištění.

Z bezpečnostních důvodů provádějte tato nastavení při stojícím vozidle.

Aby nedošlo ke snížení účinnosti bezpečnostních pásů, doporučujeme Vám nesklánět opěradla sedadel příliš dozadu.

Na podlaze (na místě před řidičem) nesmějí být uloženy žádné předměty. Při prudkém brzdění by se totiž mohly dostat pod pedály, a zabránit tak jejich použití.

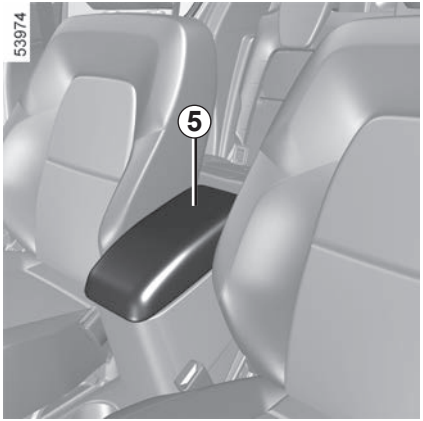

Střední loketní opěrka *5*

(podle typu vozidla)

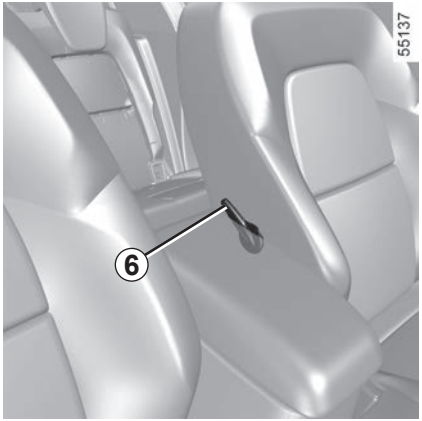

Pro seřízení sedadla v úrovni beder

Sklopte páčku ***6***, abyste zvýšili tuhost podepření a zvedněte ji pro snížení tuhosti.

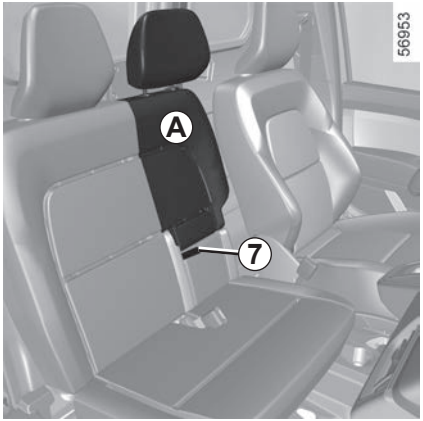

Verze s dvoumístnou lavicí vpředu

Podle typu vozidla lze středová opěradla složit.

Sklopení opěradla

Zatažením za ***7*** jazýček odjistěte opěradlo a sklopte je ***A***.
Při sklápění sklopte také opěrku hlavy tak, aby byla umístěna pod středovou konzolou.

Zpětné zvednutí opěradla

Zvedněte sedadlo směrem zpět a zaklapněte je do pevné polohy. Ujistěte se, že opěrka je správně zajištěná.

Poloha naplocho u verze kombi

Podle verze vozidla, je možné sklopit opěradlo zadního sedadla na sedák, a získat tím polohu ploché podlahy.

– Deaktivujte čelní airbag spolujezdce ➡ 1.131;
– Držte rukojeť ***4*** a posuňte sedadlo co nejvíce vzad;
– Uchopte opěradlo za horní část pro přípravu spuštění dolů.

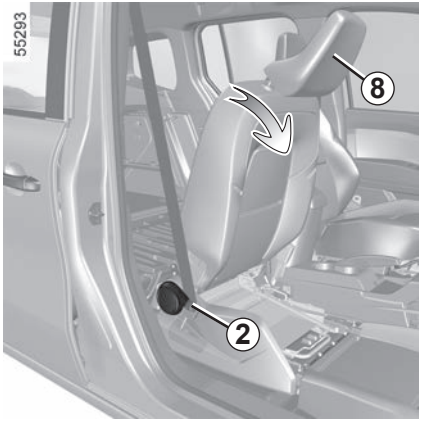

– zatáhněte za páčku ***2*** a opěrák stáhněte dolů a vpřed. Při sklápění sklopte také opěrku hlavy ***8*** tak, aby byla pod palubní deskou;
– zatlačením na sedák si ověřte, že je správně umístěn na podlaze;
– Zkontrolujte, zda žádný předmět nebrání manipulaci se sedadlem.
– Sedadlo se automaticky zablokuje. Ujistěte se, že opěrka je správně zajištěná.

Dbejte na správné zadržení opěradla sedadla při přemístění na plochou podlahu.

Mohlo by dojít ke zraněním.

Tento pokyn najdete i na štítku ***B*** na sedáku.

Maximální hmotnost na sedadle v poloze ploché podlahy je 80 kg v rovnoměrném rozložení.

Tento pokyn najdete i na štítku ***B*** na sedáku.

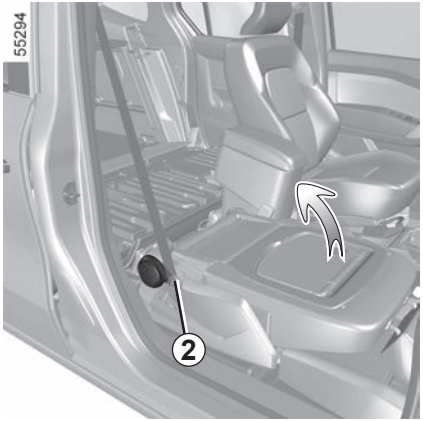

Zpětné umístění sedadla

Zkontrolujte, zda žádný předmět nebrání manipulaci se sedadlem.

– Zatáhněte za páčku ***2*** a zvedněte opěradlo, zkontrolujte jeho správné zajištění,
– přestavte sedák zpět, rukou jej přitom uchopte za přední část.

Když je zadní lavice sklopena, manipulujte s předními sedadly opatrně.

Před nástupem spolujezdce nezapomeňte znovu aktivovat airbag spolujezdce ➥ 1.131.

Při vrácení na místo položte ruku na přední část sedadla.

Nebezpečí přivření.

Když je opěradlo předního sedadla ve vodorovné poloze, musíte deaktivovat airbag spolujezdce.

Pokud se airbag aktivuje a na opěradle v rovné poloze se nacházejí předměty, hrozí nebezpečí vážného zranění.

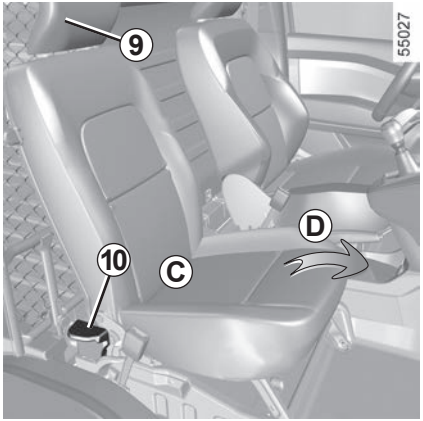

Poloha naplocho u dodávkové verze

Opěrák na straně spolujezdce lze složit na sedák a vytvořit tak polohu naplocho.

– Deaktivujte čelní airbag spolujezdce ➥ 1.131;
– zkontrolujte, zda na podlaze nejsou žádné předměty;
– odjistěte sedák zvednutím rukojeti ***10*** a posuňte sedadlo vpřed na podlahu (pohyb ***D***) tak, že jej uchopíte za zadní část ***C***;

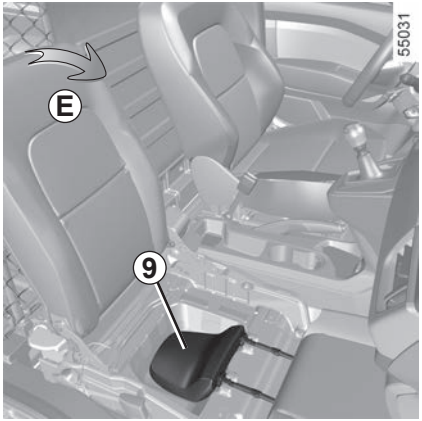

– zatlačením na sedák si ověřte, že je správně umístěn na podlaze. Při nesprávném umístění hrozí poškrábání opěradla;
– sejměte opěrku hlavy***9*** ze sedadla;
– uložte opěrku ***9*** do úložného prostoru pod sedadlem;
– odjistěte opěradlo opětovným zvednutím kličky ***10*** a přesuňte je do vodorovné polohy (pohyb ***E***).

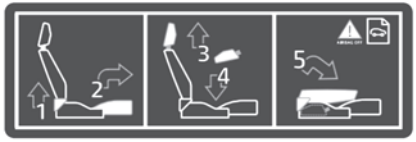

Tento pokyn najdete i na štítku ***F*** na boku sedáku.

Úložný prostor pro opěrku hlavy ***9*** nepoužívejte k ukládání jiných předmětů.

Nebezpečí poškození kabeláže sedadla.

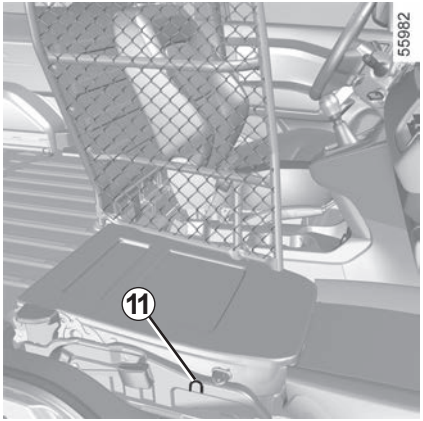

Kroužky ***11*** umístěné na bocích sedadla spolujezdce vpředu lze použít k zajištění nákladu umístěného na sedadle přestaveného do polohy rovné podlahy.

Z bezpečnostních důvodů připevněte veškeré předměty přepravované ve vozidle se sedadlem v poloze rovné podlahy.

G

55964

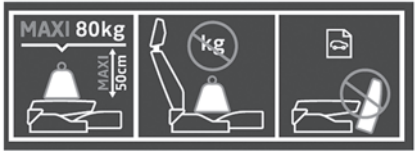

Maximální hmotnost na sedadle v poloze naplocho je 80 kg v rovnoměrném rozložení.

Maximální výškový limit pro předměty na sedadle v poloze naplocho: 50 cm.

Tento pokyn najdete i na štítku ***G*** na boku sedáku.

Zpět do původní polohy sedadlo uvedete postupem v opačném pořadí. Zkontrolujte, zda je opěrka hlavy ve správné poloze.

Před nástupem spolujezdce nezapomeňte znovu aktivovat airbag spolujezdce ➥ 1.131.

Když je opěradlo předního sedadla ve vodorovné poloze, musíte deaktivovat airbag spolujezdce.

Pokud se airbag aktivuje a na opěradle v rovné poloze se nacházejí předměty, hrozí nebezpečí vážného zranění.

Tento pokyn najdete i na štítku ***F*** na boku sedáku.

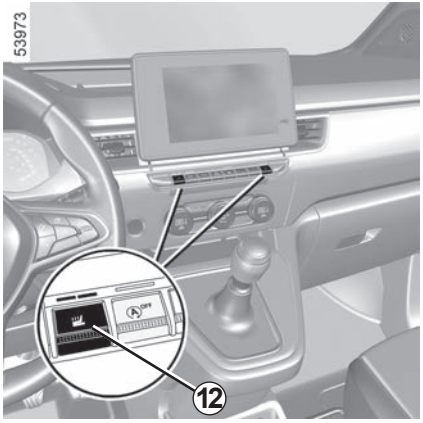

Vyhřívání sedadel

Zapalování je zapnuto.

– Prvním stisknutím spínače ***12*** na požadovaném sedadle se topení zapne na vysoký výkon. Rozsvítí se obě integrované kontrolky spínače.

– Druhým stisknutím spínače se topení přepne na nízký výkon. Svítit bude jedna integrovaná kontrolka.

– Třetím stisknutím se topení vypne.

Funkční problémy

Pokud je zjištěna provozní porucha, varovná kontrolka spínače ***12*** příslušného sedadla po přibližně pěti sekundách zhasne.

Obraťte se na autorizovaného zástupce značky.

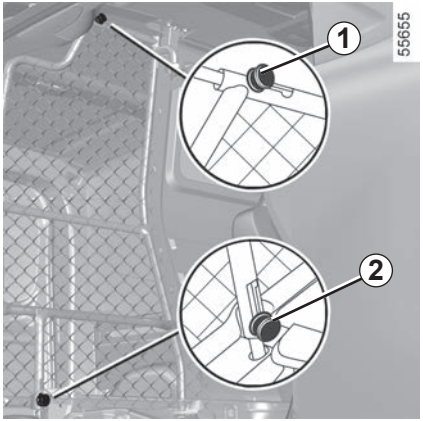

Otočení příčky

– Deaktivujte čelní airbag spolujezdce ➥ 1.131;
– přestavte sedadlo do polohy naplocho ➥ 1.60;
– odjistěte otočnou část přepážky zvednutím západek ***1*** a ***2***;
– před otočením pohyblivého dílu si ověřte, že ***1*** a ***2*** jsou v odjištěné poloze.

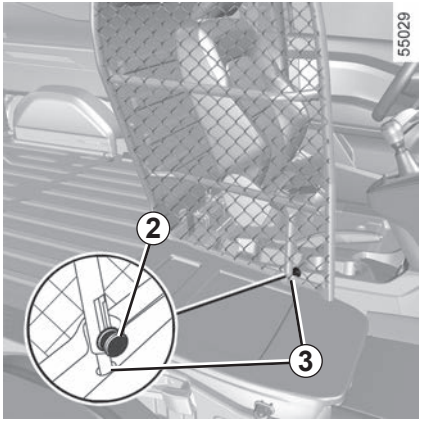

– otočte pohyblivou částí o 90°, v bodě ***3*** ji zajistěte a sklopte páčku ***2***. Zajistěte, aby byla západka správně zajištěna ***2***.

Při manipulaci zajistěte, že nedojde k poškození bezpečnostního pásu.

Nikdy nejezděte s nezajištěnou otočnou částí.

Mohlo by dojít ke zraněním.

Z bezpečnostních důvodů připevněte veškeré předměty přepravované ve vozidle se sedadlem v poloze rovné podlahy.

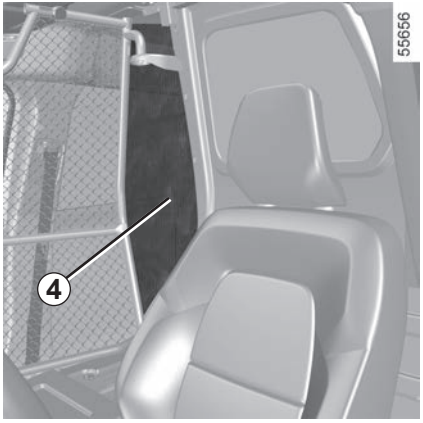

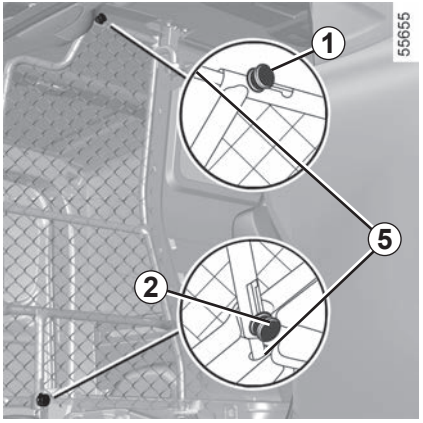

Před vrácením přepážky do původní polohy nastavte západky ***1*** a ***2*** do odjištěné polohy.

Vraťte otočnou část do výchozí polohy, zajistěte západku ***2*** a poté západku ***1***. Ověřte si, že západky ***1*** a ***2*** jsou správně zajištěny.

Poznámka: před vrácením otočné části do původní polohy zkontrolujte, zda jsou zajišťovací body***5*** čisté.

Při použití otočné přepážky se nesmí vyjímat ani rozkládat ochranná síť***4***, a to ani částečně.

Při brzdění hrozí nebezpečí poranění v důsledku náhlého vysunutí předmětů ze zadního nákladového prostoru.

Pro zajištění Vaší bezpečnosti používejte při všech jízdách bezpečnostní pásy. Navíc je Vaší povinností dodržovat předpisy platné v zemi, v níž se právě nacházíte.

Před jízdou nejprve seřiďte sedadlo řidiče a pak všech spolujezdců a upravte bezpečnostní pásy, abyste dosáhli co největší bezpečnosti.

Seřízení místa řidiče

- **Zpříma se posaďte a opřete se o opěradlo** (po odložení kabátu, bundy apod.). To je základním předpokladem pro správnou polohu zad;
- **seřiďte polohu sedadla vzhledem k pedálům.** Sedadlo musí být posunuto maximálně dozadu při zachování možnosti úplného sešlápnutí pedálů. Opěradlo musí být seřízeno tak, aby paže zůstaly mírně pokrčeny;
- **seřiďte si polohu opěrky hlavy.** Kvůli zajištění maximální bezpečnosti musí být vzdálenost mezi hlavou a opěrkou hlavy minimální;
- **seřiďte výšku sedáku.** Toto seřízení umožní optimalizovat Váš zorný úhel;
- **seřiďte polohu volantu.**

Pro zajištění účinnosti zadních bezpečnostních pásů zkontrolujte správné zajištění zadních sedadel ➥ 3.41 ➥ 3.44.

Nesprávně seřízené nebo překroucené bezpečnostní pásy mohou být příčinou zranění v případě nehody.

Používejte jeden bezpečnostní pás pro jednu osobu, dítě nebo dospělého.

Pásy musí použít i těhotné ženy. V tomto případě je však nutno dohlédnout na to, aby pánevní pás nevyvíjel přílišný tlak na spodní břicho. Nejlepší je jej trochu povytáhnout.

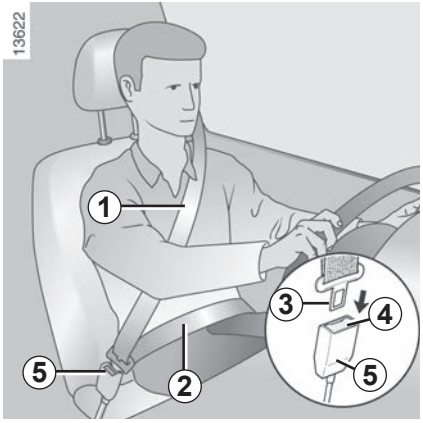

Seřízení bezpečnostních pásů

Pro správné nastavení a umístění bezpečnostních pásů na jednotlivých sedadlech:

– Nastavte sedadla (polohu sedáku a úhel opěráku, pokud je to možné).

– dobře se zády opřete o opěradlo;

– posuňte ramenní pás ***1*** co nejblíže ke krku, aniž by se ho skutečně dotýkal (v případě potřeby upravte výšku ukotvení bezpečnostního pásu, pokud je to možné) a zkontrolujte, že se pás v ramenní oblasti ***1*** dotýká ramene;

– pás v pánevní oblasti veďte ***2*** tak, aby ležel naplocho na stehnech a proti pánvi.

Bezpečnostní pás musí být zapnut a co nejtěsněji přiléhat k tělu. Vyhněte se například příliš hrubým oděvům, pod bezpečnostní pás nevkládejte žádné předměty atd.

Zajištění

Odviňte pás **pomalu a bez rázů** a zajistěte připnutí západky ***3*** do pouzdra ***5*** (zkontrolujte zajištění tahem za západku ***3***).

V případě zablokování pásu jej vraťte zpět a znovu odviňte.

Je-li pás zablokovaný úplně, pomalu, ale silně za něj zatáhněte a vytáhněte jej asi o 3 cm. Nechte pás navinout zpět a potom ho znovu odviňte.

Pokud problém přetrvává, obraťte se na značkový servis.

Odmykání

Stiskněte tlačítko ***4***, pás bude navinut navíječem. Přidržujte ho.

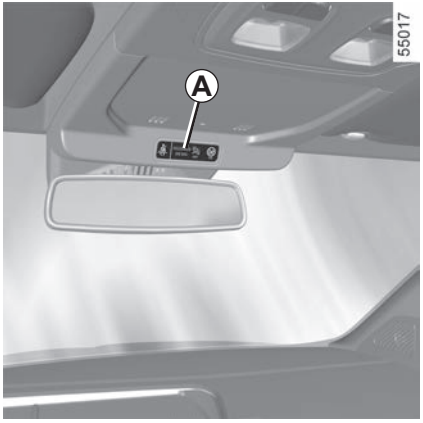

Upozornění na nezapnutí bezpečnostního pásu řidiče a podle typu vozidla též upozornění na nezapnutí bezpečnostního pásu u spolujezdců vpředu

Toto se zobrazí na centrálním displeji ***A*** při zapnutí zapalování a pokud není zapnutý bezpečnostní pás řidiče nebo spolujezdce vpředu (je-li sedadlo obsazené).

V závislosti na vozidle, pokud je sedadlo obsazené a jeden ze dvou bezpečnostních pásů není zapnutý nebo se rozepne, když se vozidlo pohybuje rychlostí vyšší než cca 20 km/h, výstražná kontrolka bliká a po dobu přibližně 120 sekund se ozývá pípání.

Poznámka: v závislosti na vozidle může předmět na sedadle spolujezdce v některých případech aktivovat výstražnou kontrolku.

Upozornění na nezapnutí zadního bezpečnostního pásu, verze normálního podvozku

(podle typu vozidla)

Po zapnutí zapalování se na přístrojovém panelu zobrazí obrázek ***6*** nebo ***7***. Toto vždy informuje řidiče o stavu zapnutí každého ze zadních bezpečnostních pásů:

– otevření dveří;

– zadní bezpečnostní pás je zapnutý nebo odepnutý.

Čtení grafiky *6* nebo *7*, v závislosti na vozidle:

– zelená kontrolka: bezpečnostní pás je zapnutý;

– červená kontrolka: bezpečnostní pás není zapnutý.

Když je rychlost vozidla nižší než cca 20 km/h, obrázek ***6*** nebo ***7*** se objeví přibližně na 60 sekund při každém zapnutí nebo rozepnutí jednoho ze zadních bezpečnostních pásů.

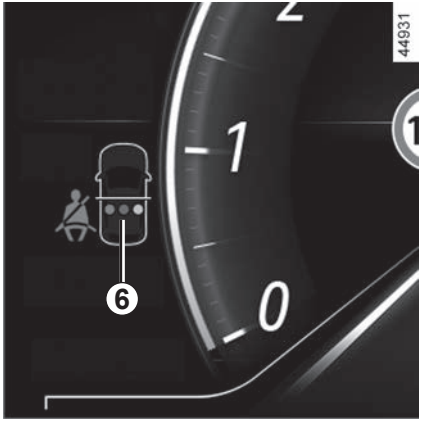

Když rychlost vozidla dosáhne nebo překročí 20 km/h, pokud během jízdy dojde k rozepnutí jednoho ze zadních bezpečnostních pásů:

– Na středovém displeji začne blikat výstražná kontrolka ;

a

– přibližně 30 sekund bude znít zvukový signál;

a

– na dobu minimálně 60 sekund se rozsvítí obrázek ***6*** nebo ***7*** a symbol daného sedadla svítí červeně.

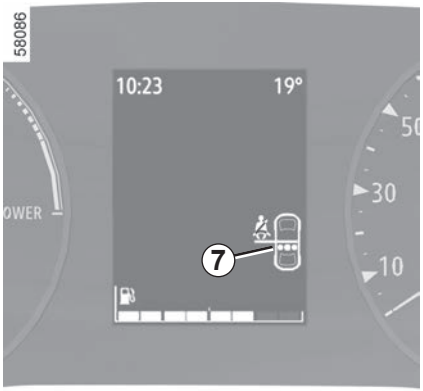

Vždy se ujistěte, že jsou spolucestující na zadních sedadlech správně upoutáni a že zobrazený počet zapnutých bezpečnostních pásů odpovídá počtu míst obsazených vzadu.

Upozornění na nezapnutí zadního bezpečnostního pásu, verze s prodlouženým podvozkem

(podle typu vozidla)

Po zapnutí zapalování se na přístrojovém panelu zobrazí obrázek ***8*** nebo ***9***. Toto vždy informuje řidiče o stavu zapnutí každého ze zadních bezpečnostních pásů:

– otevření dveří;

– zadní bezpečnostní pás je zapnutý nebo odepnutý;

– sedadlo je demontováno nebo znovu namontováno ➥ 3.44.

Čtení grafiky *8* nebo *9*, v závislosti na vozidle:

– zelená kontrolka: bezpečnostní pás je zapnutý;

– kontrolka svítí červeně: sedadlo je obsazeno a bezpečnostní pás není zapnutý;

– šedý symbol: sedadlo není obsazeno;

– bílý křížek: sedadlo bylo demontováno z vozidla nebo nebylo elektricky připojeno k vozidlu nebo došlo k závadě na připojení sedadla k vozidlu ➥ 3.44.

Varovná kontrolka na centrálním displeji se také rozsvítí, když se zapne zapalování a pokud u obsazeného zadního sedadla není zapnutý bezpečnostní pás.
Pokud je rychlost vozidla nižší než cca 20 km/h, na centrálním displeji se rozsvítí varovná kontrolka v případě, že se rozepne bezpečnostní pás na obsazeném zadním sedadle. Je doprovázena grafikou ***8*** nebo ***9***, která se objeví přibližně na dobu 60 sekund pokaždé, když je zapnut nebo rozepnut jeden ze zadních bezpečnostních pásů.

Pokud rychlost vozidla překročí cca 20 km/h v případě, že za jízdy dojde k odepnutí jednoho ze zadních bezpečnostních pásů:

– Na středovém displeji začne blikat výstražná kontrolka ;

a

– přibližně 120 sekund bude znít zvukový signál;

a

– na dobu přibližně 180 sekund se zobrazí obrázek ***8*** nebo ***9*** a symbol daného sedadla se rozsvítí červeně.

Upozornění na nezapnutí zadního bezpečnostního pásu, verze s prodlouženým podvozkem

(pokračování)

Vždy se ujistěte, že jsou spolucestující na zadních sedadlech správně upoutáni a že zobrazený počet zapnutých bezpečnostních pásů odpovídá počtu míst obsazených vzadu.

Poznámka: V některých případech a podle vozidla může předmět položený na některém ze zadních sedadel aktivovat upozornění.

Při opětovné montáži sedadla do vozidla nezapomeňte znovu připojit konektor sedadla. Pokud tomu tak není, informace o přezce bezpečnostního pásu se vizuálně ***10*** nezobrazí nebo podle konkrétního vozidla ***11***.

Pokud není jedno nebo více zadních sedadel připojeno k vozidlu, zobrazí se na přístrojové desce přibližně na pět sekund zpráva „Zadní sedadlo odpojené“:

– při zapnutí zapalování, pokud není připojeno alespoň jedno ze sedadel;

– při zapnutí zapalování, když je sedadlo odpojené.

Každé z odpojených sedadel je na obrázku ***10*** nebo ***11*** označeno bílým křížkem.

Sedadlo na obrázku***10*** nebo***11*** označeno bílým křížkem, pokud se nachází ve vozidle.

Konektor sedadla je nutno znovu připojit podle postupu opětovné montáže sedadla ➥ 3.44.

Pokud se toto zobrazuje i nadále, obraťte se na autorizovaného prodejce.

Pokud dojde k závadě u připojení sedadla k vozidlu, zobrazí se na přístrojové desce hlášení „Zkontrolovat zapojení sedadla“ spolu s obrázkem ***10*** nebo ***11*** a bílým křížkem a varovnou kontrolkou .

Obraťte se na autorizovaný servis.

Nastavení výšky předních bezpečnostních pásů

Výšku pásu nastavíte stisknutím tlačítka ***12***. Hrudní pás musí procházet tak, jak bylo popsáno dříve. Stiskněte tlačítko ***12*** a upravte vertikální polohu pásu. Jakmile je seřízení provedeno, zkontrolujte správné zajištění.

Přední bezpečnostní pás spolujezdce verze Open Sesame

Pomalu pás odviňte ***13***.

Zajistěte posuvnou západku ***14*** do zámku ***15***.

Verze s dvoumístnou lavicí vpředu

Za normálních podmínek zapínejte prostřední bezpečnostní pás, i když na prostředním místě nikdo nesedí.

Boční zadní bezpečnostní pásy*16*

(verze se standardním podvozkem)

Zajištění, odjištění a seřízení se provádí stejným způsobem, jako u předních bezpečnostních pásů.

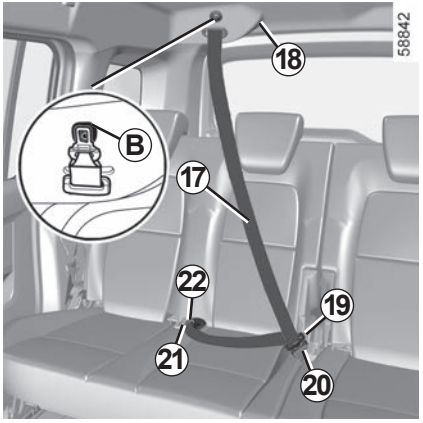

Bezpečnostní pás na prostředním zadním sedadle

(verze se standardním podvozkem)

Pomalu odviňte pás ***17*** z jeho uložení ***18***.

Zapněte západku ***21*** do černého zajišťovacího pouzdra ***22***.

Vložte poslední západku ***20*** do červeného pouzdra ***19***.

Pro uložení bezpečnostního pásu jej zaveďte do krytu ***18*** a připevněte sponu ***21*** k magnetu ***B***.

Po každé manipulaci se zadními sedadly zkontrolujte správnou polohu a funkci zadních bezpečnostních pásů.

Bezpečnostní pásy na krajním sedadle druhé řady *23*

(verze s prodlouženým podvozkem)

Zajištění, odjištění a seřízení se provádí stejným způsobem, jako u předních bezpečnostních pásů.

Polohy zadních sedadel ➥ 3.44.

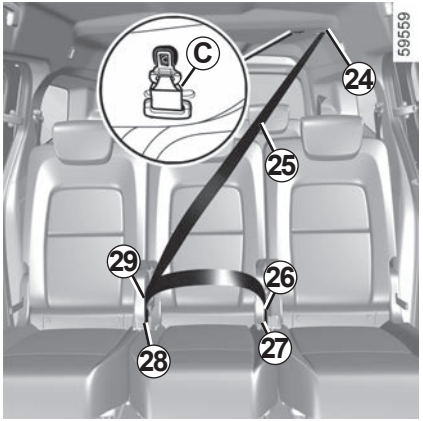

Bezpečnostní pás na středním sedadle druhé řady

(verze s prodlouženým podvozkem)

Pomalu odviňte pás ***25*** z jeho uložení ***24***.

Zapněte západku ***26*** do černého zajišťovacího pouzdra ***27***.

Vložte poslední západku ***29*** do červeného pouzdra ***28***.

Pro uložení bezpečnostního pásu jej zaveďte, podle typu vozidla, do krytu ***24*** a připevněte sponu ***26*** k magnetu ***C***.

Bezpečnostní pásy zadních sedadel ve třetí řadě *30*

(verze s prodlouženým podvozkem)

Zajištění, odjištění a seřízení se provádí stejným způsobem, jako u předních bezpečnostních pásů.

Po každé manipulaci se zadními sedadly zkontrolujte správnou polohu a funkci zadních bezpečnostních pásů.

BEZPEČNOSTNÍ PÁSY (10/10)

Následující informace se týkají předních a zadních bezpečnostních pásů vozidla.

– Na prvcích zádržného systému instalovaných při výrobě (bezpečnostní pásy, sedadla a jejich upevnění) nesmí být prováděny žádné úpravy. Ve zvláštních případech (např. montáž dětské sedačky) se prosím obraťte na autorizovaného prodejce.

– Nepoužívejte předměty, které by mohly vytvořit na pásech vůli (např. kolíčky na prádlo, spony atd.), protože příliš volně nasazený pás by v případě nehody mohl způsobit vážná zranění.

– Hrudní pás nikdy nepodvlékejte pod paží ani za zády.

– Nepoužívejte stejný pás pro více než jednu osobu a nikdy neupoutávejte svým pásem miminko nebo dítě sedící na klíně.

– Pás nesmí být překroucen.

– Po nehodě nechte zkontrolovat a v případě potřeby vyměnit bezpečnostní pásy. Stejně tak nechte pás vyměnit, pokud vykazuje známky snížené funkčnosti.

– Při vracení zadní lavice do původní polohy ověřte, zda jsou bezpečnostní pásy a jejich přezky ve správných polohách a zda nic nebrání jejich správné funkci.

– Dbejte na to, aby byla západka pásu zasunuta do správného pouzdra.

– Pozor, aby se do oblasti spony pásu nedostaly žádné předměty, které by mohly překážet při jeho zapnutí.

– Ujistěte se, že pouzdro pro zachycení bezpečnostního pásu je ve správné pozici (nesmí být schované, přimáčknuté, zablokované ani osobami, ani předměty).

DOPLŇKOVÉ PROSTŘEDKY K PŘEDNÍMU BEZPEČNOSTNÍMU PÁSU (1/6)

Podle vozidla mohou zahrnovat:

- **předpínače navíječe bezpečnostního pásu;**
- **předpínače břišního bezpečnostního pásu;**
- **omezovače tlaku pásu na hrudník;**
- **airbags přední airbagy řidiče a spolujezdce.**

Tyto systémy jsou určeny pro oddělené nebo společné působení v případě čelního nárazu.

Podle intenzity nárazu může systém spustit:

- blokování bezpečnostního pásu;
- předpínačem navíječe bezpečnostního pásu (který se spouští pro upravení vůle pásu);
- předpínače břišního pásu, aby byl řidič řádně přitisknutý k sedadlu;
- přední airbag.

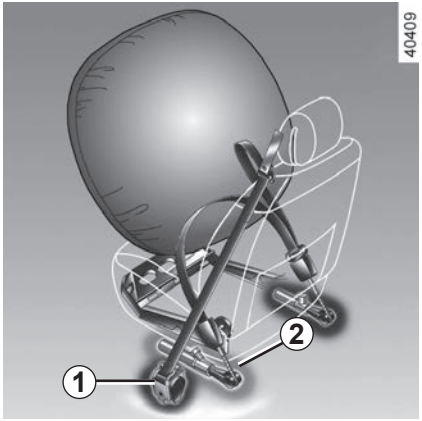

Předpínače

Předpínače slouží k přitisknutí pásu proti tělu, aby byla sedící osoba přitisknuta na sedadlo, a tak zvýšen účinek pásu.

Při zapnutém zapalování při silném nárazu čelního typu a podle intenzity nárazu může systém spustit:

- předpínač navíječe bezpečnostního pásu ***1***, který vmžiku přitáhne pás,
- předpínač navíječe břišního pásu ***2*** na předních sedadlech.

- Po nehodě nechte zkontrolovat celou sestavu zádržných prostředků.

  – Jakýkoliv zásah na celém systému (předpínačů, airbags, řídicích jednotek a kabeláže) nebo opětovné použití na jiném vozidle, i stejném, je přísně zakázáno.
- Aby se zabránilo jakémukoli nežádoucímu spuštění, které by mohlo způsobit škody, je k zásahům na airbagsu oprávněn pouze kvalifikovaný personál značkového servisu.
- Kontrola elektrických charakteristik rozněcovače může být prováděna pouze speciálně vyškolenými pracovníky za použití vhodného materiálu.
- Před vyřazením vozidla z provozu se obraťte na značkový servis kvůli odstranění plynového generátoru předpínačů a airbags.

Omezovač síly

Při určité úrovni intenzity čelního nárazu se tento mechanismus spustí, aby na únosnou míru omezil tlak bezpečnostního pásu na tělo.

Airbags řidiče a spolujezdce vpředu

Jsou instalovány u předních míst na straně řidiče a spolujezdce.

Symbol v dolní části předního skla znamená, že je tato výbava je k dispozici (v závislosti na typu vozidla).

Každý systém airbag se skládá z:

– airbag a vyvíječe plynu, které jsou instalovány na volantu (pro řidiče) a v palubní desce (pro spolujezdce);

– ze skříňky elektroniky pro sledování systému řídicího elektrický rozněcovač vyvíječe plynu;

– vzdálených snímačů;

– ze samostatné kontrolky na přístrojové desce.

Systém airbag využívá pyrotechnický princip. To vysvětluje, proč se při nafukování airbagu vyvíjí teplo, uvolňuje kouř (což není známka propukajícího požáru) a ozve se detonace. Nafouknutí airbag, které musí být okamžité, může způsobit zranění na povrchu kůže nebo jiné nepříjemnosti.

Funkce

Systém je aktivován pouze při zapnutém zapalování.

Při prudkém nárazu se airbagsy rychle nafouknou. Tak se může utlumit náraz řidičova hrudníku nebo hlavy do volantu a u spolujezdce náraz do palubní desky. Po nárazu se ihned vyfouknou, aby nepřekážely v opuštění vozidla.

Provozní závady

Tato kontrolka se rozsvítí při spouštění motoru a asi po třech sekundách zhasne.

Pokud se kontrolka při zapnutí zapalování nerozsvítí nebo pokud zůstává rozsvícena, signalizuje poruchu systému.

Kontaktujte co nejdříve značkový servis.

Jakékoli prodlení by mohlo vést ke ztrátě účinnosti systému.

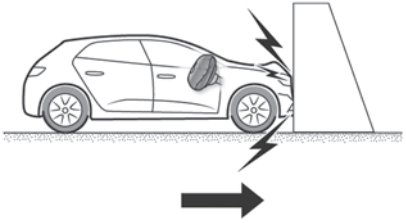

Předpínače nebo airbags se aktivují za následujících podmínek.

Při čelním nárazu na pevný (nedeformovatelný) povrch rychlostí **25 km/h** nebo větší.

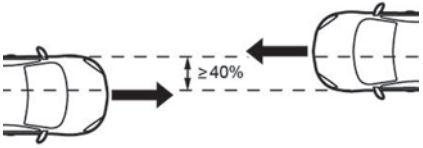

Při čelním nárazu do jiného vozidla odpovídající nebo vyšší kategorie, je-li oblast nárazu 40% nebo více a rychlost vozidel je **40 km/h** nebo více.

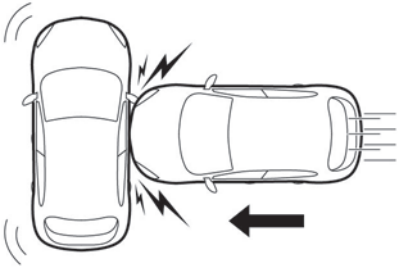

Při bočním nárazu do dalšího vozidla odpovídající nebo vyšší kategorie, je-li rychlost nárazu **50 km/h** nebo více.

Předpínače nebo airbags se mohou aktivovat v těchto situacích:

– náraz pod vozidlem, např. od chodníku;

– díry ve vozovce;

– pád nebo tvrdý dopad;

– kameny;

– ...

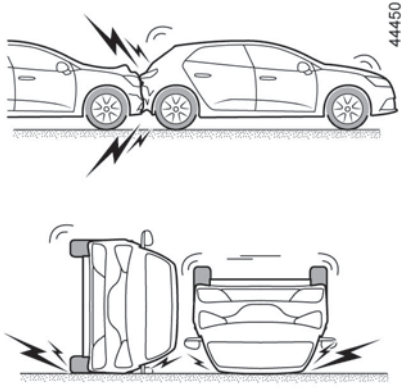

V následujících příkladech hrozí, že se předpínače nebo**airbags nespustí:**

– náraz zezadu, jakkoli intenzivní;

– převrácení vozidla;

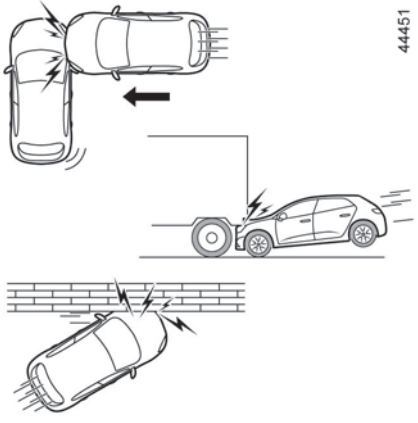

– boční náraz do přední části vozidla;

– čelní náraz pod přívěs nákladního vozidla;

– čelní náraz do ostrého objektu;

– ...

DOPLŇKOVÉ PROSTŘEDKY K PŘEDNÍMU BEZPEČNOSTNÍMU PÁSU (6/6)

Účelem všech následujících upozornění je zabránit překážkám v nafouknutí airbagu a předejít těžkým zraněním způsobeným vymrštěním při jeho otevření.

Upozornění vztahující se na airbag řidiče

– Neprovádějte žádné úpravy na volantu ani jeho vnitřním modulu.

– Jakékoliv zakrytí krytu airbagu je zakázáno.

– Ke krytu neupevňujte žádné předměty (sponky, logo, hodiny, držák telefonu apod.).

– Demontáž volantu je zakázána (nevztahuje se na kvalifikované pracovníky sítě značky).

– Při řízení neseďte příliš blízko volantu. Seďte tak, aby vaše ruce byly mírně pokrčené (viz odstavec „Nastavení sedadla řidiče”). ➥ 1.69). Tím získáte dostatečný prostor pro správné nafouknutí a účinek vaku.

Upozornění týkající se airbag spolujezdce

– Nelepte ani neupevňujte žádné předměty (sponky, logo, hodiny, držák telefonu apod.) na palubní desku v oblasti **airbag**.

– Nevkládejte nic mezi palubní desku a spolujezdce (zvíře, deštník, hůl, balíčky apod.).

– Nepokládejte nohy na palubní desku nebo sedadlo, protože by při takových polohách mohlo dojít k vážným zraněním. Obecně udržujte veškeré části těla (kolena, ruce, hlavu atd.) v dostatečné vzdálenosti od palubní desky.

– Znovu aktivujte doplňková zařízení pásu spolujezdce, jakmile vyjmete dětskou sedačku, aby byla zajištěna ochrana spolujezdce v případě nárazu.

NA SEDADLO PŘEDNÍHO SPOLUJEZDCE JE ZAKÁZÁNO INSTALOVAT DĚTSKOU SEDAČKU ZÁDY KE SMĚRU JÍZDY, ANIŽ BY BYLY DEAKTIVOVÁNY ZÁDRŽNÉ PROSTŘEDKY A BEZPEČNOSTNÍ PÁS PŘEDNÍHO SPOLUJEZDCE. ➥ 1.131.

DOPLŇKOVÉ PROSTŘEDKY K ZADNÍMU BEZPEČNOSTNÍMU PÁSU

Podle vozidla mohou zahrnovat:

– **předpínače navíječe krajního bezpečnostního pásu**;

– **omezovače tlaku pásu na hrudník.**

Tyto systémy jsou určeny pro oddělené nebo společné působení v případě čelního nárazu.

Podle intenzity nárazu může systém spustit:

– blokování bezpečnostního pásu;

– předpínač navíječe bezpečnostního pásu (který se spouští pro upravení vůle pásu).

Omezovač síly

Při určité úrovni intenzity čelního nárazu se tento mechanismus spustí, aby na únosnou míru omezil tlak bezpečnostního pásu na tělo.

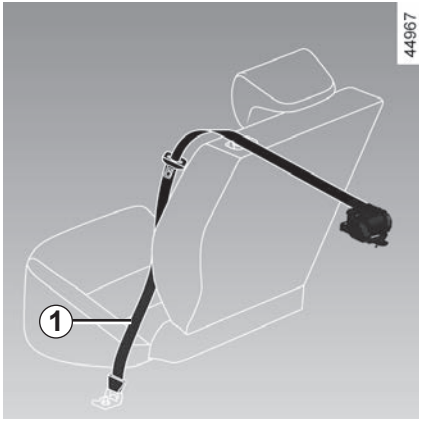

Předpínače bočních bezpečnostních pásů

Předpínače slouží k přitisknutí pásu proti tělu, aby byla sedící osoba přitisknuta na sedadlo, a tak zvýšen účinek pásu.

Při zapnutém zapalování v případě silného čelního nárazu a v závislosti na prudkosti nárazu může systém spustit předpínač navíječe bezpečnostního pásu ***1***, který okamžitě stáhne pás.

– Po nehodě nechte zkontrolovat celou sestavu zádržných prostředků.

– Jakýkoliv zásah na celém systému (předpínačů, airbags, řídicích jednotek a kabeláže) nebo opětovné použití na jiném vozidle, i stejném, je přísně zakázáno.

– Aby se zabránilo jakémukoli nežádoucímu spuštění, které by mohlo způsobit škody, je k zásahům na airbagsu oprávněn pouze kvalifikovaný personál značkového servisu.

– Kontrola elektrických charakteristik rozněcovače může být prováděna pouze speciálně vyškolenými pracovníky za použití vhodného materiálu.

– Před vyřazením vozidla z provozu se obraťte na značkový servis kvůli odstranění plynového generátoru předpínačů a airbags.

BOČNÍ OCHRANNÁ ZAŘÍZENÍ

boční Airbag

Jde o airbag, který může být výbavou každého předního sedadla a který se nafukuje na jedné straně sedadla (u dveří), čímž chrání posádku před prudkým bočním nárazem.

hlavový Airbag

Jsou to airbagy namontované (podle typu vozidla) podél horních boků vozidla a nafukují se podél oken předních a zadních dveří, aby v případě silného bočního nárazu ochránily osoby sedící ve vozidle.

Upozornění týkající se bočního airbag

– **Instalace potahů sedadel:** sedadla vybavená airbagem vyžadují specifické potahy určené pro vaše vozidlo. Poraďte se se zástupcem značky pro informace o dostupnosti potahů. Použití jakýchkoliv jiných potahů (nebo potahů určených pro jiné vozidlo) by mohlo negativně ovlivnit funkci airbag a ohrozit Vaši bezpečnost.

– Neumisťujte žádné příslušenství, předmět, nebo dokonce zvíře mezi opěradlo, dveře a vnitřní obložení. Opěradlo sedadla také nezakrývejte předměty, jako například oblečením nebo příslušenstvím. Vlivem toho by airbag mohl špatně fungovat nebo při nafouknutí způsobit zranění.

– Jakákoli demontáž nebo úprava sedadla a vnitřního obložení je zakázána, pokud ji neprovede oprávněný personál značkového servisu.

– Mezery na opěradlech předních sedadel (na straně dveří) odpovídají oblasti, kde se airbag nafoukne. Je zakázáno do nich vkládat předměty.

DOPLŇKOVÁ ZÁDRŽNÁ ZAŘÍZENÍ

Účelem všech následujících upozornění je zabránit překážkám v nafouknutí u aairbag předejít těžkým zraněním způsobeným vymrštěním při jeho otevření.

airbag je koncipován tak, aby doplňoval účinek bezpečnostního pásu. airbag a bezpečnostní pás představují neoddělitelné prvky téhož ochranného systému. Je tedy nutné si nasazovat bezpečnostní pás vždycky. Pokud osoby cestující ve vozidle nemají zapnuté bezpečnostní pásy, vystavují se nebezpečí těžkých zranění v případě nehody. Může to dokonce zvýšit nebezpečí poranění pokožky, která souvisejí se samotným nafouknutím airbagu, nebo nebezpečí druhotných zranění způsobených airbagy.

Ke spuštění předpínačů nebo airbagsů v případě převrácení vozidla nebo zadního nárazu, i velmi silného, nedojde ve všech případech. Nárazy spodní části vozidla, jako prudké nájezdy na chodník, díry ve vozovce, kameny atd., mohou vyvolat spuštění těchto systémů.

– Jakýkoli zásah nebo úprava na celém systému airbagů (airbags, předpínače, elektronická jednotka, kabeláž atd.) je **přísně zakázán** (kromě kvalifikovaných pracovníků).

– Aby byla zachována správná funkce a aby se předešlo jakémukoli nežádoucímu spuštění, je k zásahům na systému airbagu oprávněn pouze kvalifikovaný personál značkového servisu.

– Pokud u vozidla dojde k nehodě, odcizení nebo pokusu o odcizení, nechte z bezpečnostních důvodů zkontrolovat systém airbagů.

– Při zapůjčení nebo prodeji vozidla informujte nového uživatele o těchto podmínkách a předejte mu tento návod k použití a údržbě.

– Před odevzdáním vozidla do šrotu se obraťte na značkový servis, aby zajistil odstranění vyvíječe (vyvíječů) plynu.

Přeprava dítěte

Zajistěte soulad s předpisy, které platí ve vaší zemi.

Dítě, stejně jako dospělý, musí správně sedět a být připoutané, ať je délka jízdy jakákoli. Jste odpovědní za děti, které převážíte.

Dítě není zmenšený dospělý. Je vystaveno specifickým rizikům zranění, neboť jeho svaly a kosti se vyvíjejí. Bezpečnostní pás samotný není pro takovou přepravu vhodný. Použijte vhodnou dětskou sedačku a správně ji instalujte.

Otevření bočních posuvných dveří zabráníte využitím funkce dětské pojistky ➥ 1.49.

Náraz při rychlosti 50 km/h představuje pád z výšky 10 metrů. Nepřipoutání dítěte znamená totéž, jako nechat je hrát si na balkóně ve čtvrtém patře bez zábradlí.

Dítě nikdy nedržte v náručí. V případě nehody je neudržíte, i když jste sami připoutaní.

Pokud mělo Vaše vozidlo nehodu, vyměňte dětskou sedačku a nechte zkontrolovat pásy a ukotvení ISOFIX.

Odpovědnost řidiče během parkování nebo odstavení vozidla

Nikdy neopouštějte vozidlo, zůstává-li ve voze dítě, handicapovaná osoba nebo zvíře, a to ani na krátkou dobu.

To by mohlo znamenat jeho ohrožení nebo ohrožení jiných osob nastartováním motoru, ovládáním vybavení jako například ovládání oken nebo zamčení dveří.

Navíc, za teplého a slunečného počasí vnitřní teplota v kabině velice rychle stoupá.

NEBEZPEČÍ SMRTI NEBO VÁŽNÝCH PORANĚNÍ.

Použití dětské sedačky

Úroveň ochrany, kterou poskytuje dětská sedačka, závisí na její schopnost udržet dítě a na její instalaci. Špatná instalace ohrožuje ochranu dítěte v případě prudkého brzdění nebo nárazu.

Před koupí dětské sedačky si ověřte, zda je v souladu s předpisy příslušné země a zda ji lze namontovat do Vašeho vozidla. Doporučené sedačky pro Vaše vozidlo zjistíte u zástupce značky.

Předpisy pro přepravu dětí jsou specifické pro každou zemi.

Použití dětské sedačky při přepravě závisí na věku a/nebo velikosti a/nebo hmotnosti dítěte.

U dětí, které není nutné přepravovat v dětské sedačce, dbejte na správné nastavení a zapnutí bezpečnostního pásu.

Za všech okolností je vaší povinností dodržovat předpisy a nařízení platné v zemi, v níž se právě nacházíte.

Před montáží dětské sedačky si přečtěte návod a dodržujte pokyny. V případě potíží při instalaci se obraťte na výrobce vybavení. Návod uschovejte se sedačkou.

Jděte příkladem, zapněte si pás a učte své dítě:
- správně se připoutat;
- aby nenastupovalo a nevystupovalo na straně do silnice.

Nepoužívejte dětskou sedačku z druhé ruky nebo sedačku bez návodu k použití.

Dbejte na to, aby žádný předmět na sedačce nebo v její blízkosti nebránil její instalaci.

Nikdy nenechávejte dítě ve vozidle bez dozoru.

Dbejte na to, aby bylo dítě vždy připoutáno a bezpečnostní pás a veškeré popruhy byly správně nastaveny a seřízeny. Nepoužívejte objemné oblečení, které by mohlo způsobit uvolnění pásů. ➥ 1.69.

Nenechte své dítě vysunovat hlavu nebo ruce z okna.

Zkontrolujte, zda dítě po celou cestu zaujímá správnou polohu, především během spánku.

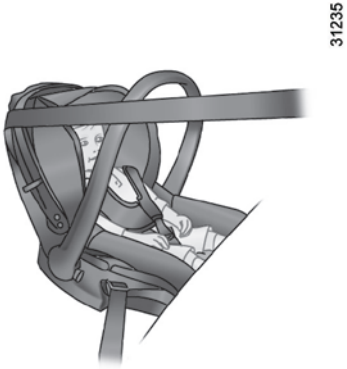

Dětské sedačky zády ke směru jízdy

Hlavička dítěte je v poměru těžší než hlava dospělého a krk je velice křehký. Dítě co možná nejdéle převážejte v této poloze (minimálně do věku 2 let). Podpírá hlavu a krk.

Zvolte skořepinovou sedačku pro lepší boční ochranu a vyměňte ji, jakmile hlava dítěte přesáhne skelet.

Dětské sedačky po směru jízdy

Dítě s tělesnou hmotností do 18 kg nebo ve věku do 4 let smí cestovat na sedačce orientované čelem ke směru jízdy.

Vyberte si sedačku podle velikosti dítěte: jeho hlava a břicho jsou oblasti, které musí být nejvíce chráněny. Pevně upnutá dětská sedačka po směru jízdy minimalizuje rizika úrazu hlavy. Přepravujte děti v dětské sedačce po směru jízdy s popruhem, pokud to umožňuje jejich velikost.

Pro lepší ochranu ze stran vyberte vanovou sedačku.

Podsedáky

Od 15 kg nebo 4 let může dítě cestovat na podsedáku, který umožňuje přizpůsobit bezpečnostní pás jeho morfologii. Sedák podsedáku musí být vybaven vedeními, které polohují pás na stehna dítěte, nikoli na břicho. Výškově nastavitelné opěradlo vybavené vodítkem pásu se doporučuje pro umístění pásu do středu ramena. Ten nikdy nesmí být na krku nebo na paži.

Zvolte skořepinovou sedačku pro lepší boční ochranu.

BEZPEČNOST DĚTÍ: volba upevnění dětské sedačky (1/3)

Existují dva systémy pro upevnění dětské sedačky: bezpečnostní pás nebo systém ISOFIX.

Upevnění pásem

Bezpečnostní pás musí být nastavený tak, aby byla zajištěna jeho funkce v případě náhlého brzdění nebo nárazu.

Dodržujte vedení pásu uvedené výrobcem dětské sedačky.

Vždy zkontrolujte zapnutí bezpečnostního pásu tahem nahoře, potom ho natáhněte na maximum a opřete ho o dětskou sedačku.

Zkontrolujte správné držení sedačky tak, že s ní budete pohybovat doleva/doprava a dopředu/dozadu: sedačka musí zůstat řádně upevněná.

Zkontrolujte, zda dětská sedačka není instalována šikmo a zda se neopírá o okno.

Nepoužívejte dětskou sedačku, u které hrozí riziko, že by mohla uvolnit pás, který ji drží: základna sedačky nesmí spočívat na západce a/nebo přezce bezpečnostního pásu.

Bezpečnostní pás nesmí být nikdy uvolněný nebo zkroucený. Nikdy ho neveďte pod paží ani za zády.
Zkontrolujte, zda pás není poškozený od ostrých hran.
Pokud bezpečnostní pás nefunguje normálně, nemůže chránit dítě. Obraťte se na značkový servis. Toto místo nepoužívejte, dokud nebude pás opravený.

Upevnění systémem ISOFIX

Schválené dětské sedačky ISOFIX jsou normovány podle platných předpisů, pokud se na ně vztahuje některý z následujících čtyř případů:
- universel ISOFIX, 3 body, čelem ke směru jízdy;
- semi-universel ISOFIX, 2 body;
- zvláštní typ;
- i-Size, která obsahuje buď:
  - popruh, který se připojuje k třetímu oku příslušného sedadla;
  - nebo vzpěrou kompatibilní se schválenou sedačkou i-Size, která se opírá o podlahu vozidla a při nárazu brání pohybu dětské sedačky.

V posledních třech případech ověřte možnost instalace této dětské sedačky v seznamu kompatibilních vozidel.

Na prvcích systému instalovaného při výrobě nesmí být prováděny žádné úpravy: ani na bezpečnostních pásech ISOFIX, ani na sedačkách a upevňovacích prvcích.

Připevněte dětskou sedačku západkami ISOFIX, pokud je jimi vybavena. Systém ISOFIX zajišťuje snadnou, rychlou a bezpečnou montáž.

Systém ISOFIX je tvořen dvěma oky a, v některých případech, i okem třetím.

Úchytné body ISOFIX byly vypracovány exkluzivně pro dětské sedačky zádržného systému ISOFIX. Na tato ukotvení nikdy neupevňujte jiné dětské sedačky, ani pás nebo jiné předměty.
Ujistěte se, že na úrovni kotevních bodů není žádná překážka.
Pokud bylo vozidlo účastníkem nehody, nechte zkontrolovat ukotvení ISOFIX a vyměňte dětskou sedačku.

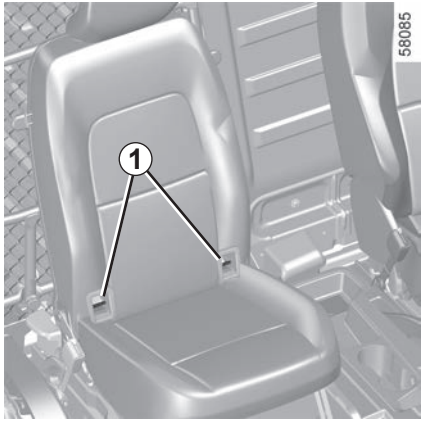

Dvě oka ***1*** jsou umístěna mezi opěradlem a sedákem sedadla a jsou označena symbolem .

Před použitím dětské sedačky ISOFIX, kterou jste si pořídili pro jiné vozidlo, se ujistěte, že její instalace je povolena. Podívejte se do seznamu vozidel, do kterých je možné namontovat sedačku. Tento seznam má k dispozici výrobce vybavení.

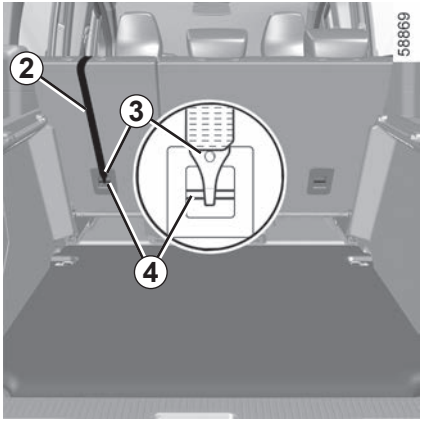

Upevnění systémem ISOFIX (pokračování)

Třetí oko ***4*** se používá pro upevnění horního popruhu ***2*** některých dětských sedaček.

Zadní místa

Horní popruh ***2*** musí procházet mezi opěradlem a krytem zavazadlového prostoru. To provedete demontáží zadní odkládací desky ➥ 3.62.

Upevněte háček ***3*** na jeden z kroužků ***4*** označených symbolem .

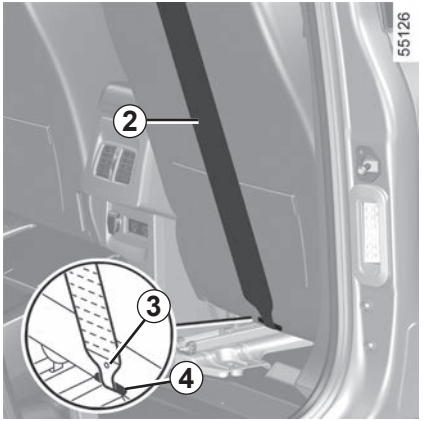

Místo předního spolujezdce

Pokud je ve výbavě přední sedadlo spolujezdce, připevněte háček ***3*** horního popruhu***2*** na kroužku ***4*** s označením symbolu .

Všechna místa

Natáhněte horní popruh ***2*** tak, aby se opěradlo dětské sedačky dotýkalo opěradla sedadla vozidla.

Úchytné body ISOFIX byly vypracovány exkluzivně pro dětské sedačky zádržného systému ISOFIX. Na tato ukotvení nikdy neupevňujte jiné dětské sedačky, ani pás nebo jiné předměty.
Ujistěte se, že na úrovni kotevních bodů není žádná překážka.
Pokud bylo vozidlo účastníkem nehody, nechte zkontrolovat ukotvení ISOFIX a vyměňte dětskou sedačku.

Ujistěte se, že opěrák dětské sedačky umístěné po směru jízdy je v kontaktu s opěradlem sedadla vozidla. V tomto případě nespočívá dětská sedačka vždy na sedáku sedadla vozidla.

Na některých místech není povolena instalace dětské sedačky. Schéma na následující straně udává, kam dětskou sedačku upevnit.

Dětskou sedačku namontujte přednostně na zadní sedadlo.

Zkontrolujte, zda dětská sedačka nebo nohy dítěte nebrání řádnému zablokování předního sedadla ➥ 1.60.

Ujistěte se, že při instalaci dětské sedačky do vozidla nehrozí, že by se uvolnila ze své základny.

Pokud musíte sejmout opěrku hlavy, ujistěte se, že je správně uložená, aby v případě prudkého brzdění nebo nárazu nebyla vymrštěna.

Dětskou sedačku ve vozidle vždy upevněte, i když není používaná, aby v případě prudkého brzdění nebo nárazu nebyla vymrštěna.

Je možné, že uvedené typy dětské sedačky nebudou k dostání. Před použitím jiné dětské sedačky si u výrobce ověřte, zda je možné ji namontovat.

vpředu

Přeprava dítěte na místě spolujezdce vpředu je specifická pro každou zemi. Seznamte se s platnými předpisy a postupujte podle údajů ve schématu na následující straně.

Před instalací dětské sedačky na toto místo (pokud je povolena):

– bezpečnostní pás dejte co nejvíce dolů;

– posuňte sedadlo co nejvíc dozadu;

– opěradlo lehce skloňte ze svislé polohy (cca 25°);

– u vozidel, která jsou takto vybavena, namontujte zpět sedák sedadla na maximum.

Vždy až na doraz zvedněte opěrku hlavy tak, aby nepřekážela dětské sedačce. ➥ 1.59.

Pokud je to možné, můžete po instalaci dětské sedačky v případě potřeby posunout sedadlo dopředu (aby bylo na zadních sedadlech dost místa pro cestující nebo další dětské sedačky). U dětské sedačky zády ke směru jízdy se tato nesmí dotýkat přístrojové desky a sedadlo, na němž je upevněna, nesmí být posunuté úplně dopředu.

Po instalaci dětské sedačky už žádná další nastavení neměňte.

NEBEZPEČÍ OHROŽENÍ ŽIVOTA NEBO VÁŽNÉHO ZRANĚNÍ: Před instalací dětské sedačky zády ke směru jízdy na místo předního spolujezdce zkontrolujte, zda je určitě deaktivován airbag. ➥ 1.131.

Na zadním bočním místě

Gondola se instaluje v příčném směru vozidla a zaujímá minimálně dvě místa. Hlavu dítěte umístěte na stranu dál od dveří.

Přední sedadlo vozidla posuňte co nejvíce dopředu, abyste mohli instalovat dětskou sedačku zády ke směru jízdy, potom přední sedadlo posuňte co nejvíce dozadu, aniž už byste s dětskou sedačkou manipulovali.

Zajištění bezpečnosti dítěte v poloze čelem ke směru jízdy:
– Posuňte příslušné sedadlo co nejdále dozadu.
– Sedadlo před dítětem posuňte dopředu a nastavte polohu opěradla tak, aby se nohy dítěte nedotýkaly sedadla.

Pokud nainstalujete sedačku ISOFIX na zadní místo vlevo, není možné používat zadní místo uprostřed. Prostřední bezpečnostní pás není přístupný ani použitelný.

Vždy sejměte opěrku hlavy ze zadního sedadla, na němž je umístěna dětská sedačka. ➥ 3.38. V případě potřeby posuňte zadní sedadlo do polohy co nejvíce dozadu. Tyto úpravy je třeba provést dříve, než začnete upevňovat dětskou sedačku. Zkontrolujte, zda je dětská sedačka opřená o opěradlo zadního sedadla.

Instalace dětské sedačky (skupina 2 nebo 3)

Zkontrolujte správné fungování bezpečnostního pásu (jeho navíjení). ➥ 1.69.

Nastavte bezpečnostní pás tak, aby vedl:

– v ramenní oblasti přes rameno dítěte, aniž by se mu dotýkal krku;

– v pánevní oblasti naplocho na stehnech a proti pánvi.

V případě potřeby upravte polohu sedadla vozidla.

Prostřední sedadlo vzadu

Zkontrolujte, zda je pás upravený pro upevnění vaší dětské sedačky. Obraťte se na .autorizovaný servis.

Zkontrolujte, zda správnému zajištění pozice předního sedadla nebrání dětská sedačka nebo nohy dítěte. ➥ 3.44.

Na prostřední sedadlo vzadu není dovoleno instalovat dětskou sedačku s úchytem ISOFIX ani dětskou sedačku se silovou vzpěrou.

NEBEZPEČÍ SMRTI NEBO VÁŽNÝCH PORANĚNÍ.

Dětskou sedačku namontujte přednostně na zadní sedadlo.

K instalaci sedačky ISOFIX na toto místo ručně uvolněte prostřední bezpečnostní pás, než zaklapnete zámek.

„Open Sesame“ verze dodávka

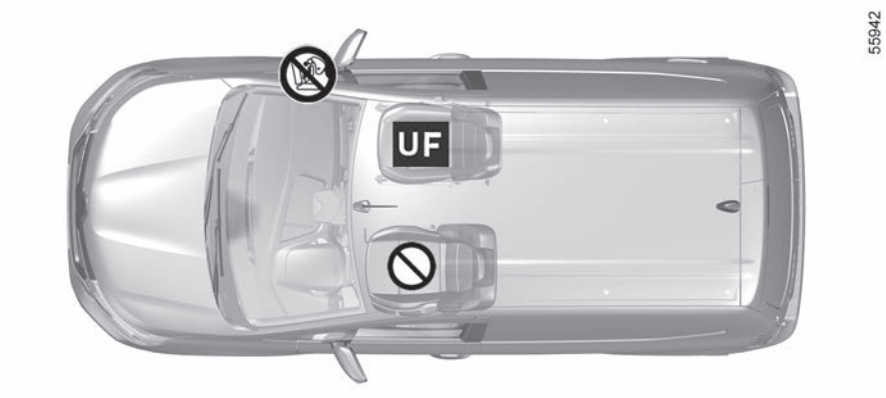

Dětská sedačka připevněná pásem

Lze instalovat pouze UF autosedačky **orientované čelně ke směru jízdy** homologované jako „univerzální“.

Místo, na které je zakázáno instalovat dětskou sedačku.

Zkontrolujte stav airbagu, než na místo usadíte spolujezdce nebo namontujete dětskou sedačku.

Dbejte na to, aby bylo dítě vždy připoutáno a bezpečnostní pás a veškeré popruhy byly správně nastaveny a seřízeny.

➥ 1.69.

V případě potřeby náležitě upravte polohu sedadla.

Použití zádržného systému pro dítě, který neodpovídá tomuto vozidlu, dítě správně neochrání. Hrozí, že by se mohlo vážně či smrtelně zranit.

NEBEZPEČÍ VÁŽNÉHO NEBO SMRTELNÉHO ZRANĚNÍ: na místo předního spolujezdce nikdy neinstalujte dětskou sedačku orientovanou zády ke směru jízdy.

DĚTSKÉ SEDAČKY: upevnění pomocí bezpečnostního pásu (2/20)

V níže uvedené tabulce jsou shrnuty stejné informace, jako na obrázku na předchozí straně, aby byly dodrženy platné předpisy.

„Open Sesame“ verze dodávka			
Typ dětské sedačky	**Hmotnost dítěte**	**Místo předního spolujezdce**	
		airbagaktivován na straně spolujezdce (1)	**bez airbag spolujezdce nebo s deaktivovaným (1)**
Skořepina Skupina 0	< 10 kg	**X**	**X**
Vajíčko pro jízdu zády ke směru jízdy Skupiny 0 nebo 0 +	< než 13 kg	**X**	**X**
Skořepina/sedačka zády po směru jízdy Skupiny 0+ a 1	< než 13 kg 9 až 18 kg	**X**	**X**
Sedačka pro jízdu čelem ke směru jízdy Skupina 1	9 až 18 kg	**UF (2)**	**X**
Sedačka Skupiny 2 a 3	15 až 25 kg 22 až 36 kg	**UF (2)**	**X**

V návodu k použití „Dětského zádržného systému“ (k dispozici v síti značkových servisů) najdete pokyny k výběru autosedačky, která je nejvhodnější pro přepravované dítě a doporučuje se pro vaše vozidlo.

X = Místo, na kterém není povolena instalace dětské sedačky tohoto typu.

UF= Autosedačka, která umožňuje **pouze orientaci čelně ke směru jízdy** homologovaná jako „univerzální“: zkontrolujte, zda ji lze instalovat.

(2) U některých vozidel je třeba maximálně zvednout sedadlo, posunout jej co nejdále a mírně sklopit opěradlo (cca o 25°).

(1) NEBEZPEČÍ VÁŽNÉHO NEBO SMRTELNÉHO ZRANĚNÍ: na místo předního spolujezdce nikdy neinstalujte dětskou sedačku orientovanou zády ke směru jízdy.

Dodávková verze se sklopným sedadlem spolujezdce

Dětská sedačka připevněná pásem

U Místo autorizované pro upevnění dětské sedačky homologované jako „univerzální“ pásem.

Místo, na které je zakázáno instalovat dětskou sedačku.

Zkontrolujte stav airbagu, než na místo usadíte spolujezdce nebo namontujete dětskou sedačku.

B2: Sedadlo umožňující upevnění dětské sedačky homologované jako „B2“ pomocí bezpečnostního pásu.

B3: Sedadlo umožňující upevnění dětské sedačky homologované jako „B3“ pomocí bezpečnostního pásu.

Dbejte na to, aby bylo dítě vždy připoutáno a bezpečnostní pás a veškeré popruhy byly správně nastaveny a seřízeny. ➥ 1.69.

V případě potřeby náležitě upravte polohu sedadla.

Použití zádržného systému pro dítě, který neodpovídá tomuto vozidlu, dítě správně neochrání. Hrozí, že by se mohlo vážně či smrtelně zranit.

NEBEZPEČÍ OHROŽENÍ ŽIVOTA NEBO VÁŽNÉHO ZRANĚNÍ: Před instalací dětské sedačky zády ke směru jízdy na místo předního spolujezdce zkontrolujte, zda je určitě deaktivován airbag. ➥ 1.131.

DĚTSKÉ SEDAČKY: upevnění pomocí bezpečnostního pásu (4/20)

V níže uvedené tabulce jsou shrnuty stejné informace, jako na obrázku na předchozí straně, aby byly dodrženy platné předpisy.

Dodávková verze se sklopným sedadlem spolujezdce			
Typ dětské sedačky	**Hmotnost dítěte**	**Místo předního spolujezdce**	
		airbagaktivován na straně spolujezdce (1)	**bez airbag spolujezdce nebo s deaktivovaným (2)**
Skořepina Skupina 0	< 10 kg	**X**	**X**
Vajíčko pro jízdu zády ke směru jízdy Skupiny 0 nebo 0 +	< než 13 kg	**X**	**U (2)**
Skořepina/sedačka zády po směru jízdy Skupiny 0+ a 1	< než 13 kg 9 až 18 kg	**X**	**U (2)**
Sedačka pro jízdu čelem ke směru jízdy Skupina 1	9 až 18 kg	**U (1)**	**X**
Sedačka Skupiny 2 a 3	15 až 25 kg 22 až 36 kg	**U/B2/B3**	**X**

V návodu k použití „Dětského zádržného systému“ (k dispozici v síti značkových servisů) najdete pokyny k výběru autosedačky, která je nejvhodnější pro přepravované dítě a doporučuje se pro vaše vozidlo.

X = Místo, na kterém není povolena instalace dětské sedačky tohoto typu.

U = Místo, na kterém je povolena instalace sedačky homologované jako „univerzální“ pomocí bezpečnostního pásu. Zkontrolujte, že je tato instalace možná.

B2 = Dětské sedačky skupin 2 a 3 (15 až 25 kg a 22 až 36 kg).

B3 = Dětské sedačky skupin 2 a 3 (15 až 25 kg a 22 až 36 kg).

(1) NEBEZPEČÍ VÁŽNÉHO NEBO SMRTELNÉHO ZRANĚNÍ: nikdy neinstalujte dětskou sedačku zády ke směru jízdy na sedadlo spolujezdce vpředu, pokud není možnost deaktivace airbag.

(2) NEBEZPEČÍ VÁŽNÉHO NEBO SMRTELNÉHO ZRANĚNÍ: před instalací dětské autosedačky orientované zády ke směru jízdy na místo spolujezdce vpředu si ověřte, zda byl deaktivován airbag ➥ 1.131.

Dodávková verze s nesklopným sedadlem spolujezdce

Dětská sedačka připevněná pásem

Místo autorizované pro upevnění dětské sedačky homologované jako „univerzální“ pásem.

Místo, na které je zakázáno instalovat dětskou sedačku.

Zkontrolujte stav airbagu, než na místo usadíte spolujezdce nebo namontujete dětskou sedačku.

B2: Sedadlo umožňující upevnění dětské sedačky homologované jako „B2“ pomocí bezpečnostního pásu.

B3: Sedadlo umožňující upevnění dětské sedačky homologované jako „B3“ pomocí bezpečnostního pásu.

Dbejte na to, aby bylo dítě vždy připoutáno a bezpečnostní pás a veškeré popruhy byly správně nastaveny a seřízeny. ➥ 1.69.

V případě potřeby náležitě upravte polohu sedadla.

Použití zádržného systému pro dítě, který neodpovídá tomuto vozidlu, dítě správně neochrání. Hrozí, že by se mohlo vážně či smrtelně zranit.

NEBEZPEČÍ OHROŽENÍ ŽIVOTA NEBO VÁŽNÉHO ZRANĚNÍ: Před instalací dětské sedačky zády ke směru jízdy na místo předního spolujezdce zkontrolujte, zda je určitě deaktivován airbag. ➥ 1.131.

DĚTSKÉ SEDAČKY: upevnění pomocí bezpečnostního pásu (6/20)

V níže uvedené tabulce jsou shrnuty stejné informace, jako na obrázku na předchozí straně, aby byly dodrženy platné předpisy.

Dodávková verze s nesklopným sedadlem spolujezdce			
Typ dětské sedačky	**Hmotnost dítěte**	**Místo předního spolujezdce**	
		airbagaktivován na straně spolujezdce (1)	**žádný airbag spolujezdce nebo s ním, když je deaktivovaný**
Skořepina Skupina 0	< 10 kg	**X**	**X**
Vajíčko pro jízdu zády ke směru jízdy Skupiny 0 nebo 0 +	< než 13 kg	**X**	**U (2) (3)**
Skořepina/sedačka zády po směru jízdy Skupiny 0+ a 1	< než 13 kg 9 až 18 kg	**X**	**U (2) (3)**
Sedačka pro jízdu čelem ke směru jízdy Skupina 1	9 až 18 kg	**U (3)**	**X**
Sedačka Skupiny 2 a 3	15 až 25 kg 22 až 36 kg	**U/B2/B3 (3)**	**X**

V návodu k použití „Dětského zádržného systému“ (k dispozici v síti značkových servisů) najdete pokyny k výběru autosedačky, která je nejvhodnější pro přepravované dítě a doporučuje se pro vaše vozidlo.

X = Místo, na kterém není povolena instalace dětské sedačky tohoto typu.

U = Místo, na kterém je povolena instalace sedačky homologované jako „univerzální“ pomocí bezpečnostního pásu. Zkontrolujte, že je tato instalace možná.

(3) U některých vozidel je třeba maximálně zvednout sedadlo, posunout jej co nejdále a mírně sklopit opěradlo (cca o 25°).

B2 = Dětské sedačky skupin 2 a 3 (15 až 25 kg a 22 až 36 kg).

B3 = Dětské sedačky skupin 2 a 3 (15 až 25 kg a 22 až 36 kg).

(1) NEBEZPEČÍ VÁŽNÉHO NEBO SMRTELNÉHO ZRANĚNÍ: nikdy neinstalujte dětskou sedačku zády ke směru jízdy na sedadlo spolujezdce vpředu, pokud není možnost deaktivace airbag.

(2) NEBEZPEČÍ VÁŽNÉHO NEBO SMRTELNÉHO ZRANĚNÍ: před instalací dětské autosedačky orientované zády ke směru jízdy na místo spolujezdce vpředu si ověřte, zda byl deaktivován airbag ➥ 1.131.

Dodávková verze se 3 místy vpředu

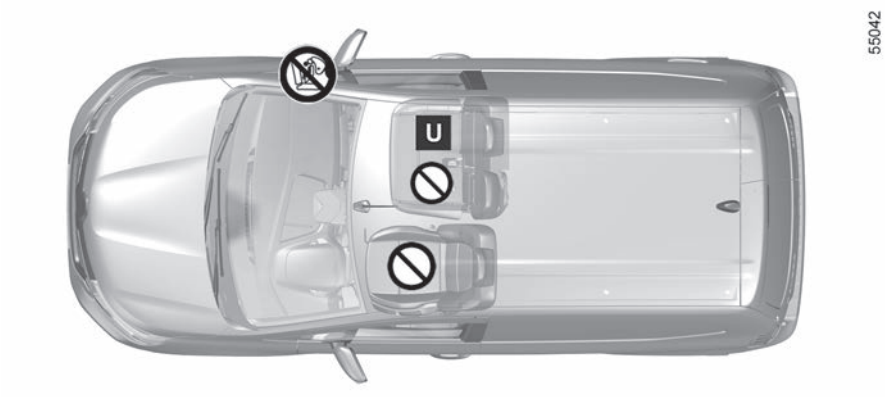

Dětská sedačka připevněná pásem

U Místo autorizované pro upevnění dětské sedačky homologované jako „univerzální“ pásem.

Místo, na které je zakázáno instalovat dětskou sedačku.

Zkontrolujte stav airbagu, než na místo usadíte spolujezdce nebo namontujete dětskou sedačku.

Dbejte na to, aby bylo dítě vždy připoutáno a bezpečnostní pás a veškeré popruhy byly správně nastaveny a seřízeny. ➥ 1.69.

V případě potřeby náležitě upravte polohu sedadla.

Použití zádržného systému pro dítě, který neodpovídá tomuto vozidlu, dítě správně neochrání. Hrozí, že by se mohlo vážně či smrtelně zranit.

NEBEZPEČÍ OHROŽENÍ ŽIVOTA NEBO VÁŽNÉHO ZRANĚNÍ: Před instalací dětské sedačky zády ke směru jízdy na místo předního spolujezdce zkontrolujte, zda je určitě deaktivován airbag. ➥ 1.131.

DĚTSKÉ SEDAČKY: upevnění pomocí bezpečnostního pásu (8/20)

V níže uvedené tabulce jsou shrnuty stejné informace, jako na obrázku na předchozí straně, aby byly dodrženy platné předpisy.

Dodávková verze se 3 místy vpředu				
Typ dětské sedačky	**Hmotnost dítěte**	**Přední boční místo spolujezdce**		**Přední prostřední místo spolujezdce**
		airbagaktivován na straně spolujezdce (1)	**bez** spolujezdce **airbag nebo s deaktivovaným**	
Skořepina Skupina 0	< 10 kg	**X**	**X**	**X**
Vajíčko pro jízdu zády ke směru jízdy Skupiny 0 nebo 0 +	< než 13 kg	**X**	**U (2)**	**X**
Skořepina/sedačka zády po směru jízdy Skupiny 0+ a 1	< než 13 kg 9 až 18 kg	**X**	**U (2)**	**X**
Sedačka pro jízdu čelem ke směru jízdy Skupina 1	9 až 18 kg	**U**	**X**	**X**
Sedačka Skupiny 2 a 3	15 až 25 kg 22 až 36 kg	**U**	**X**	**X**

V návodu k použití „Dětského zádržného systému“ (k dispozici v síti značkových servisů) najdete pokyny k výběru autosedačky, která je nejvhodnější pro přepravované dítě a doporučuje se pro vaše vozidlo.

X = Místo, na kterém není povolena instalace dětské sedačky tohoto typu.

U = Místo, na kterém je povolena instalace sedačky homologované jako „univerzální“ pomocí bezpečnostního pásu. Zkontrolujte, že je tato instalace možná.

(1) NEBEZPEČÍ VÁŽNÉHO NEBO SMRTELNÉHO ZRANĚNÍ: nikdy neinstalujte dětskou sedačku zády ke směru jízdy na sedadlo spolujezdce vpředu, pokud není možnost deaktivace airbag.

(2) NEBEZPEČÍ VÁŽNÉHO NEBO SMRTELNÉHO ZRANĚNÍ: před instalací dětské autosedačky orientované zády ke směru jízdy na místo spolujezdce vpředu si ověřte, zda byl deaktivován airbag ➥ 1.131.

DĚTSKÉ SEDAČKY: upevnění pomocí bezpečnostního pásu (9/20)

V níže uvedené tabulce jsou shrnuty stejné informace, jako na obrázku na následujících stranách, aby byly dodrženy platné předpisy.

Verze Estate s nesklopným sedadlem spolujezdce vpředu (standardní podvozek)					
Typ dětské sedačky	**Hmotnost dítěte**	**Místo předního spolujezdce**		**Zadní místa**	
		airbagaktivován na straně spolujezdce (1)	**bez** spolujezdce **airbag nebo s deaktivovaným airbagem spolujezdce (2) (3)**	**Boční sedadla**	**Místo uprostřed**
Skořepina Skupina 0	< 10 kg	**X**	**X**	**U (4)**	**X**
Vajíčko pro jízdu zády ke směru jízdy Skupiny 0 nebo 0 +	< než 13 kg	**X**	**U**	**U (5)**	**U (5) (7)**
Skořepina/sedačka zády po směru jízdy Skupiny 0+ a 1	< než 13 kg 9 až 18 kg	**X**	**U**	**U (5)**	**U (5) (7)**
Sedačka pro jízdu čelem ke směru jízdy Skupina 1	9 až 18 kg	**U (3)**	**X**	**U (6)**	**U (6) (7)**
Sedačka Skupiny 2 a 3	15 až 25 kg 22 až 36 kg	**U / B2 / B3 (3)**	**X**	**U / B2 (6)**	**U (6)**

(1) NEBEZPEČÍ VÁŽNÉHO NEBO SMRTELNÉHO ZRANĚNÍ: nikdy neinstalujte dětskou sedačku zády ke směru jízdy na sedadlo spolujezdce vpředu, pokud není možnost deaktivace airbag.

(2) NEBEZPEČÍ VÁŽNÉHO NEBO SMRTELNÉHO ZRANĚNÍ: před instalací dětské autosedačky orientované zády ke směru jízdy na místo spolujezdce vpředu si ověřte, zda byl deaktivován airbag ➥ 1.131.

DĚTSKÉ SEDAČKY: upevnění pomocí bezpečnostního pásu (10/20)

V návodu k použití „Dětského zádržného systému“ (k dispozici v síti značkových servisů) najdete pokyny k výběru autosedačky, která je nejvhodnější pro přepravované dítě a doporučuje se pro vaše vozidlo.

X = Místo, na kterém není povolena instalace dětské sedačky tohoto typu.

U = Místo, na kterém je povolena instalace sedačky homologované jako „univerzální“ pomocí bezpečnostního pásu. Zkontrolujte, že je tato instalace možná.

B2 = Dětské sedačky skupin 2 a 3 (15 až 25 kg a 22 až 36 kg).

B3 = Dětské sedačky skupin 2 a 3 (15 až 25 kg a 22 až 36 kg).

(3) Umístěte sedadlo vozidla do polohy co nejvíce vzadu a co nejvýše a mírně skloňte opěradlo (přibližně 25°).

(4) Gondola se instaluje v příčném směru vozidla a zaujímá minimálně dvě místa. Umístěte hlavu dítěte směrem dovnitř vozidla.

(5) Abyste mohli instalovat dětskou sedačku zády ke směru jízdy, posuňte přední sedadlo vozidla co nejvíce dopředu a pak potom přední opěradlo posuňte co nejvíce dozadu, aniž už byste s dětskou sedačkou manipulovali.

(6) V každém případě sejměte opěrku hlavy zadního sedadla, na němž je umístěna dětská sedačka. Tyto úpravy je třeba provést dříve, než začnete upevňovat dětskou sedačku. ➥ 3.38. Přední sedadlo, za nímž dítě sedí, posuňte co nejvíce dopředu, aby nedocházelo ke kontaktu sedadla a dětských nohou.

(7) NEBEZPEČÍ VÁŽNÉHO NEBO SMRTELNÉHO ZRANĚNÍ: ě dětskou autosedačku není dovoleno instalovat na zadní prostřední místo.

Verze Estate s nesklopným sedadlem spolujezdce vpředu (standardní podvozek)

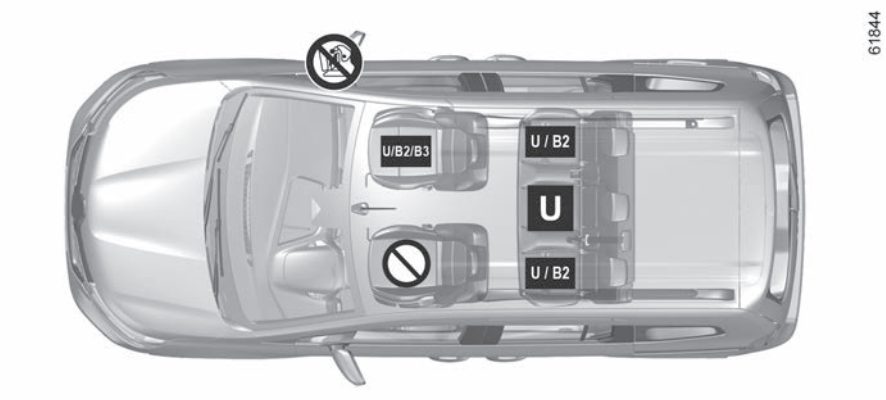

Dětská sedačka připevněná pásem

U Místo autorizované pro upevnění dětské sedačky homologované jako „univerzální“ pásem.

Místo, na které je zakázáno instalovat dětskou sedačku.

Zkontrolujte stav airbagu, než na místo usadíte spolujezdce nebo namontujete dětskou sedačku.

B2: Sedadlo umožňující upevnění dětské sedačky homologované jako „B2“ pomocí bezpečnostního pásu.

B3: Sedadlo umožňující upevnění dětské sedačky homologované jako „B3“ pomocí bezpečnostního pásu.

Dbejte na to, aby bylo dítě vždy připoutáno a bezpečnostní pás a veškeré popruhy byly správně nastaveny a seřízeny. ➥ 1.69.

V případě potřeby náležitě upravte polohu sedadla.

Použití zádržného systému pro dítě, který neodpovídá tomuto vozidlu, dítě správně neochrání. Hrozí, že by se mohlo vážně či smrtelně zranit.

NEBEZPEČÍ OHROŽENÍ ŽIVOTA NEBO VÁŽNÉHO ZRANĚNÍ: Před instalací dětské sedačky zády ke směru jízdy na místo předního spolujezdce zkontrolujte, zda je určitě deaktivován airbag. ➥ 1.131.

DĚTSKÉ SEDAČKY: upevnění pomocí bezpečnostního pásu (12/20)

Verze Estate se sklopným sedadlem spolujezdce vpředu (standardní podvozek)

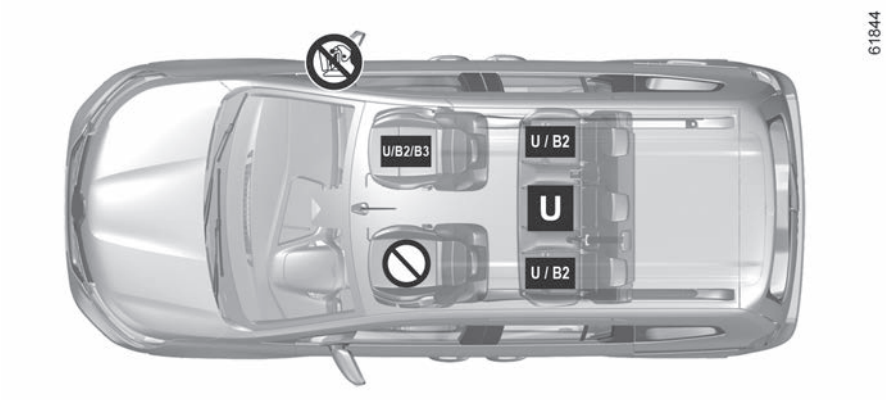

Dětská sedačka připevněná pásem

U Místo autorizované pro upevnění dětské sedačky homologované jako „univerzální“ pásem.

Místo, na které je zakázáno instalovat dětskou sedačku.

Zkontrolujte stav airbagu, než na místo usadíte spolujezdce nebo namontujete dětskou sedačku.

B2: Sedadlo umožňující upevnění dětské sedačky homologované jako „B2“ pomocí bezpečnostního pásu.

B3: Sedadlo umožňující upevnění dětské sedačky homologované jako „B3“ pomocí bezpečnostního pásu.

Dbejte na to, aby bylo dítě vždy připoutáno a bezpečnostní pás a veškeré popruhy byly správně nastaveny a seřízeny. ➥ 1.69.

V případě potřeby náležitě upravte polohu sedadla.

Použití zádržného systému pro dítě, který neodpovídá tomuto vozidlu, dítě správně neochrání. Hrozí, že by se mohlo vážně či smrtelně zranit.

NEBEZPEČÍ OHROŽENÍ ŽIVOTA NEBO VÁŽNÉHO ZRANĚNÍ: Před instalací dětské sedačky zády ke směru jízdy na místo předního spolujezdce zkontrolujte, zda je určitě deaktivován airbag. ➥ 1.131.

DĚTSKÉ SEDAČKY: upevnění pomocí bezpečnostního pásu (13/20)

V níže uvedené tabulce jsou shrnuty stejné informace, jako na obrázku na předchozí straně, aby byly dodrženy platné předpisy.

Verze Estate se sklopným sedadlem spolujezdce vpředu (standardní podvozek)					
Typ dětské sedačky	**Hmotnost dítěte**	**Místo předního spolujezdce**		**Zadní místa**	
		airbagaktivován na straně spolujezdce (1)	**bez** spolujezdce **airbag nebo s deaktivovaným airbagem spolujezdce (2) (3)**	**Boční sedadla (8)**	**Místo uprostřed**
Skořepina Skupina 0	< 10 kg	**X**	**X**	**U (4)**	**X**
Vajíčko pro jízdu zády ke směru jízdy Skupiny 0 nebo 0 +	< než 13 kg	**X**	**U**	**U (5)**	**U (5) (7)**
Skořepina/sedačka zády po směru jízdy Skupiny 0+ a 1	< než 13 kg 9 až 18 kg	**X**	**U**	**U (5)**	**U (5) (7)**
Sedačka pro jízdu čelem ke směru jízdy Skupina 1	9 až 18 kg	**U (3)**	**X**	**U (6)**	**U (6) (7)**
Sedačka Skupiny 2 a 3	15 až 25 kg 22 až 36 kg	**U / B2 / B3 (3)**	**X**	**U / B2 (6)**	**U (6)**

(1) NEBEZPEČÍ VÁŽNÉHO NEBO SMRTELNÉHO ZRANĚNÍ: nikdy neinstalujte dětskou sedačku zády ke směru jízdy na sedadlo spolujezdce vpředu, pokud není možnost deaktivace airbag.

(2) NEBEZPEČÍ VÁŽNÉHO NEBO SMRTELNÉHO ZRANĚNÍ: před instalací dětské autosedačky orientované zády ke směru jízdy na místo spolujezdce vpředu si ověřte, zda byl deaktivován airbag ➥ 1.131.

DĚTSKÉ SEDAČKY: upevnění pomocí bezpečnostního pásu (14/20)

V návodu k použití „Dětského zádržného systému“ (k dispozici v síti značkových servisů) najdete pokyny k výběru autosedačky, která je nejvhodnější pro přepravované dítě a doporučuje se pro vaše vozidlo.

X = Místo, na kterém není povolena instalace dětské sedačky tohoto typu.

U = Místo, na kterém je povolena instalace sedačky homologované jako „univerzální“ pomocí bezpečnostního pásu. Zkontrolujte, že je tato instalace možná.

B2 = Dětské sedačky skupin 2 a 3 (15 až 25 kg a 22 až 36 kg).

B3 = Dětské sedačky skupin 2 a 3 (15 až 25 kg a 22 až 36 kg).

(3) Umístěte sedadlo vozidla co nejvíce dozadu a co nejvýše a mírně skloňte opěradlo (přibližně 15°).

(4) Gondola se instaluje v příčném směru vozidla a zaujímá minimálně dvě místa. Umístěte hlavu dítěte směrem dovnitř vozidla.

(5) Abyste mohli instalovat dětskou sedačku zády ke směru jízdy, posuňte přední sedadlo vozidla co nejvíce dopředu a pak potom přední opěradlo posuňte co nejvíce dozadu, aniž už byste s dětskou sedačkou manipulovali.

(6) V každém případě sejměte opěrku hlavy zadního sedadla, na němž je umístěna dětská sedačka. Tyto úpravy je třeba provést dříve, než začnete upevňovat dětskou sedačku. ➥ 3.38. Přední sedadlo, za nímž dítě sedí, posuňte co nejvíce dopředu, aby nedocházelo ke kontaktu sedadla a dětských nohou.

(7) NEBEZPEČÍ VÁŽNÉHO NEBO SMRTELNÉHO ZRANĚNÍ: ě dětskou autosedačku není dovoleno instalovat na zadní prostřední místo.

(8) NEBEZPEČÍ SMRTI NEBO VÁŽNÉHO ZRANĚNÍ: zákaz instalace dětské sedačky za sklopené přední sedadlo.

DĚTSKÉ SEDAČKY: upevnění pomocí bezpečnostního pásu (15/20)

V níže uvedené tabulce jsou shrnuty stejné informace, jako na obrázku na následujících stranách, aby byly dodrženy platné předpisy.

Verze Estate s nesklopným sedadlem spolujezdce vpředu (prodloužený podvozek)						
Typ dětské sedačky	**Hmotnost dítěte**	**Místo předního spolujezdce**		**Sedadla druhé řady vzadu**		**Zadní sedadla třetí řady**
		airbagaktivován na straně spolujezdce (1)	**bez** spolujezdce **airbag nebo s deaktivovaným airbagem spolujezdce (2) (3)**	**Boční sedadla**	**Místo uprostřed**	
Skořepina Skupina 0	< 10 kg	**X**	**X**	**U (4)**	**X**	**X**
Vajíčko pro jízdu zády ke směru jízdy Skupiny 0 nebo 0 +	< než 13 kg	**X**	**U**	**U (5)**	**U (5) (7)**	**X**
Skořepina/sedačka zády po směru jízdy Skupiny 0+ a 1	< než 13 kg 9 až 18 kg	**X**	**U**	**U (5)**	**U (5) (7)**	**X**
Sedačka pro jízdu čelem ke směru jízdy Skupina 1	9 až 18 kg	**U (3)**	**X**	**U (6)**	**U (6) (7)**	**X**
Sedačka Skupiny 2 a 3	15 až 25 kg 22 až 36 kg	**U/B2/B3 (3)**	**X**	**U / B2 (6)**	**U (6)**	**U / B2 (6)**

(1) NEBEZPEČÍ VÁŽNÉHO NEBO SMRTELNÉHO ZRANĚNÍ: nikdy neinstalujte dětskou sedačku zády ke směru jízdy na sedadlo spolujezdce vpředu, pokud není možnost deaktivace airbag.

(2) NEBEZPEČÍ VÁŽNÉHO NEBO SMRTELNÉHO ZRANĚNÍ: před instalací dětské autosedačky orientované zády ke směru jízdy na místo spolujezdce vpředu si ověřte, zda byl deaktivován airbag ➥ 1.131.

DĚTSKÉ SEDAČKY: upevnění pomocí bezpečnostního pásu (16/20)

V návodu k použití „Dětského zádržného systému“ (k dispozici v síti značkových servisů) najdete pokyny k výběru autosedačky, která je nejvhodnější pro přepravované dítě a doporučuje se pro vaše vozidlo.

X = Místo, na kterém není povolena instalace dětské sedačky tohoto typu.

U = Místo, na kterém je povolena instalace sedačky homologované jako „univerzální“ pomocí bezpečnostního pásu. Zkontrolujte, že je tato instalace možná.

B2 = Dětské sedačky skupin 2 a 3 (15 až 25 kg a 22 až 36 kg).

B3 = Dětské sedačky skupin 2 a 3 (15 až 25 kg a 22 až 36 kg).

(3) Umístěte sedadlo vozidla do polohy co nejvíce vzadu a co nejvýše a mírně skloňte opěradlo (přibližně 25°).

(4) Gondola se instaluje v příčném směru vozidla a zaujímá minimálně dvě místa. Umístěte hlavu dítěte směrem dovnitř vozidla.

(5) Abyste mohli instalovat dětskou sedačku zády ke směru jízdy, posuňte přední sedadlo vozidla co nejvíce dopředu a pak potom přední opěradlo posuňte co nejvíce dozadu, aniž už byste s dětskou sedačkou manipulovali.

(6) V každém případě sejměte opěrku hlavy zadního sedadla, na němž je umístěna dětská sedačka. Tyto úpravy je třeba provést dříve, než začnete upevňovat dětskou sedačku. ➥ 3.38. Přední sedadlo, za nímž dítě sedí, posuňte co nejvíce dopředu, aby nedocházelo ke kontaktu sedadla a dětských nohou.

(7) NEBEZPEČÍ VÁŽNÉHO NEBO SMRTELNÉHO ZRANĚNÍ: ě dětskou autosedačku není dovoleno instalovat na zadní prostřední místo.

Verze Estate s nesklopným sedadlem spolujezdce vpředu (prodloužený podvozek)

Dětská sedačka připevněná pásem

U Místo autorizované pro upevnění dětské sedačky homologované jako „univerzální“ pásem.

Místo, na které je zakázáno instalovat dětskou sedačku.

Zkontrolujte stav airbagu, než na místo usadíte spolujezdce nebo namontujete dětskou sedačku.

B2: Sedadlo umožňující upevnění dětské sedačky homologované jako „B2“ pomocí bezpečnostního pásu.

B3: Sedadlo umožňující upevnění dětské sedačky homologované jako „B3“ pomocí bezpečnostního pásu.

Dbejte na to, aby bylo dítě vždy připoutáno a bezpečnostní pás a veškeré popruhy byly správně nastaveny a seřízeny. ➥ 1.69.

V případě potřeby náležitě upravte polohu sedadla.

Použití zádržného systému pro dítě, který neodpovídá tomuto vozidlu, dítě správně neochrání. Hrozí, že by se mohlo vážně či smrtelně zranit.

NEBEZPEČÍ SMRTELNÉHO ÚRAZU NEBO VÁŽNÉHO ZRANĚNÍ: Před instalací dětské sedačky zády ke směru jízdy na místo spolujezdce vpředu zkontrolujte airbag, zda je určitě deaktivován. ➥ 1.131.

DĚTSKÉ SEDAČKY: upevnění pomocí bezpečnostního pásu (18/20)

Verze Estate se sklopným sedadlem spolujezdce vpředu (prodloužený podvozek)

Dětská sedačka připevněná pásem

U Místo autorizované pro upevnění dětské sedačky homologované jako „univerzální“ pásem.

Místo, na které je zakázáno instalovat dětskou sedačku.

Zkontrolujte stav airbagu, než na místo usadíte spolujezdce nebo namontujete dětskou sedačku.

B2: Sedadlo umožňující upevnění dětské sedačky homologované jako „B2“ pomocí bezpečnostního pásu.

B3: Sedadlo umožňující upevnění dětské sedačky homologované jako „B3“ pomocí bezpečnostního pásu.

Dbejte na to, aby bylo dítě vždy připoutáno a bezpečnostní pás a veškeré popruhy byly správně nastaveny a seřízeny. ➥ 1.69.

V případě potřeby náležitě upravte polohu sedadla.

Použití zádržného systému pro dítě, který neodpovídá tomuto vozidlu, dítě správně neochrání. Hrozí, že by se mohlo vážně či smrtelně zranit.

NEBEZPEČÍ SMRTELNÉHO ÚRAZU NEBO VÁŽNÉHO ZRANĚNÍ: Před instalací dětské sedačky zády ke směru jízdy na místo spolujezdce vpředu zkontrolujte airbag, zda je určitě deaktivován. ➥ 1.131.

DĚTSKÉ SEDAČKY: upevnění pomocí bezpečnostního pásu (19/20)

V níže uvedené tabulce jsou shrnuty stejné informace, jako na obrázku na předchozí straně, aby byly dodrženy platné předpisy.

Verze Estate se sklopným sedadlem spolujezdce vpředu (prodloužený podvozek)						
Typ dětské sedačky	**Hmotnost dítěte**	**Místo předního spolujezdce**		**Sedadla druhé řady vzadu**		**Zadní sedadla třetí řady**
		airbagaktivován na straně spolujezdce (1)	**bez** spolujezdce **airbag nebo s deaktivovaným airbagem spolujezdce (2) (3)**	**Boční sedadla (8)**	**Místo uprostřed**	
Skořepina Skupina 0	< 10 kg	**X**	**X**	**U (4)**	**X**	**X**
Vajíčko pro jízdu zády ke směru jízdy Skupiny 0 nebo 0 +	< než 13 kg	**X**	**U**	**U (5)**	**U (5) (7)**	**X**
Skořepina/sedačka zády po směru jízdy Skupiny 0+ a 1	< než 13 kg 9 až 18 kg	**X**	**U**	**U (5)**	**U (5) (7)**	**X**
Sedačka pro jízdu čelem ke směru jízdy Skupina 1	9 až 18 kg	**U (3)**	**X**	**U (6)**	**U (6) (7)**	**X**
Sedačka Skupiny 2 a 3	15 až 25 kg 22 až 36 kg	**U / B2 / B3 (3)**	**X**	**U / B2 (6)**	**U (6)**	**U/B2 (6)**

(1) NEBEZPEČÍ VÁŽNÉHO NEBO SMRTELNÉHO ZRANĚNÍ: nikdy neinstalujte dětskou sedačku zády ke směru jízdy na sedadlo spolujezdce vpředu, pokud není možnost deaktivace airbag.

(2) NEBEZPEČÍ VÁŽNÉHO NEBO SMRTELNÉHO ZRANĚNÍ: před instalací dětské autosedačky orientované zády ke směru jízdy na místo spolujezdce vpředu si ověřte, zda byl deaktivován airbag ➥ 1.131.

DĚTSKÉ SEDAČKY: upevnění pomocí bezpečnostního pásu (20/20)

V návodu k použití „Dětského zádržného systému“ (k dispozici v síti značkových servisů) najdete pokyny k výběru autosedačky, která je nejvhodnější pro přepravované dítě a doporučuje se pro vaše vozidlo.

X = Místo, na kterém není povolena instalace dětské sedačky tohoto typu.

U = Místo, na kterém je povolena instalace sedačky homologované jako „univerzální“ pomocí bezpečnostního pásu. Zkontrolujte, že je tato instalace možná.

B2 = Dětské sedačky skupin 2 a 3 (15 až 25 kg a 22 až 36 kg).

B3 = Dětské sedačky skupin 2 a 3 (15 až 25 kg a 22 až 36 kg).

(3) Umístěte sedadlo vozidla co nejvíce dozadu a co nejvýše a mírně skloňte opěradlo (přibližně 15°).

(4) Gondola se instaluje v příčném směru vozidla a zaujímá minimálně dvě místa. Umístěte hlavu dítěte směrem dovnitř vozidla.

(5) Abyste mohli instalovat dětskou sedačku zády ke směru jízdy, posuňte přední sedadlo vozidla co nejvíce dopředu a pak potom přední opěradlo posuňte co nejvíce dozadu, aniž už byste s dětskou sedačkou manipulovali.

(6) V každém případě sejměte opěrku hlavy zadního sedadla, na němž je umístěna dětská sedačka. Tyto úpravy je třeba provést dříve, než začnete upevňovat dětskou sedačku. ➥ 1.131. Přední sedadlo, za nímž dítě sedí, posuňte co nejvíce dopředu, aby nedocházelo ke kontaktu sedadla a dětských nohou.

(7) NEBEZPEČÍ VÁŽNÉHO NEBO SMRTELNÉHO ZRANĚNÍ: ě dětskou autosedačku není dovoleno instalovat na zadní prostřední místo.

(8) NEBEZPEČÍ SMRTI NEBO VÁŽNÉHO ZRANĚNÍ: zákaz instalace dětské sedačky za sklopené přední sedadlo.

DĚTSKÉ SEDAČKY: upevnění pomocí systému ISOFIX (1/15)

V níže uvedené tabulce jsou shrnuty stejné informace, jako na obrázku na následujících stranách, aby byly dodrženy platné předpisy.

Verze dodávka s předním sedadlem spolujezdce vybaveným systémem ISOFIX					
Typ dětské sedačky		**Hmotnost dítěte**	**Velikost autosedačky s úchytem ISOFIX [velikost]**	**Místo předního spolujezdce**	
				airbag aktivován na straně spolujezdce	**žádný airbag spolujezdce nebo s ním, když je deaktivovaný**
Skořepina Skupina 0		< 10 kg	**L1 [F], L2 [G]**	**X**	**X**
Vajíčko pro jízdu zády ke směru jízdy Skupiny 0 nebo 0 +		< než 13 kg	**R1 [E]**	**X**	**IL (1) (2)**
Skořepina/sedačka zády po směru jízdy	Skupina 0 +	< než 13 kg	**R3 [C]**	**X**	**IL (1) (2)**
	Skupina 1	9 až 18 kg	**R2 [D], R2X [D]**	**X**	**IL (1) (2)**
Sedačka pro jízdu čelem ke směru jízdy Skupina 1		9 až 18 kg	**F3 [A], F2 [B], F2X [B1]**	**IUF - IL (1)**	**X**
Sedačka Skupiny 2 a 3		15 až 25 kg 22 až 36 kg	**B2, B3**	**IUF - IL (1)**	**X**
Sedadlo i-Size				**i-UF (1)**	**i-U (1) (2)**

DĚTSKÉ SEDAČKY: upevnění pomocí systému ISOFIX (2/15)

X = Místo, na kterém není povolena instalace dětské sedačky tohoto typu.

IUF/IL = Místo, na kterém je u vozů s odpovídajícím vybavením povoleno umístit pomocí systému ISOFIX dětskou sedačku homologovanou jako „univerzální, polouniverzální nebo specifická pro dané vozidlo“; zkontrolujte, zda je tato instalace možná.

i-U = Vhodné pro „univerzální“ zádržné prostředky umístěné ve směru jízdy a zády ke směru jízdy typu i-Size .

i-UF = Vhodné pouze pro „univerzální“ zádržné prostředky umístěné ve směru jízdy a zády ke směru jízdy typu i-Size.

(1) Umístěte sedadlo vozidla do polohy co nejvíce vzadu a co nejvýše a mírně skloňte opěradlo (přibližně 25°).

Velikost dětské sedačky ISOFIX je označena písmenem:

– **F3 [A]**, **F2 [B]**, **F2X [B1]**: pro sedačky čelem ke směru jízdy skupiny 1 (9 až 18 kg);

– **R3 [C]**, **R2 [D]**, **R2X [D]**: sedačky zády ke směru jízdy nebo autosedačky typu vajíčko skupiny 0+ (do 13 kg) nebo skupiny 1 (9 až 18 kg);

– **R1 [E]**: skořepinové sedačky umisťované zády ke směru jízdy skupiny 0 (do 10 kg) nebo skupiny 0+ (do 13 kg);

– **L1 [F]**, **L2 [G]**: korby kočárku skupiny 0 (do 10 kg);

– **B2**, **B3**: podsedáky skupiny 2 a 3 (od 15 do 25 kg a od 22 do 36 kg).

(2) NEBEZPEČÍ VÁŽNÉHO NEBO SMRTELNÉHO ZRANĚNÍ: před instalací dětské autosedačky orientované zády ke směru jízdy na místo spolujezdce vpředu si ověřte, zda byl deaktivován airbag. ².

Verze dodávka s předním sedadlem spolujezdce vybaveným systémem ISOFIX

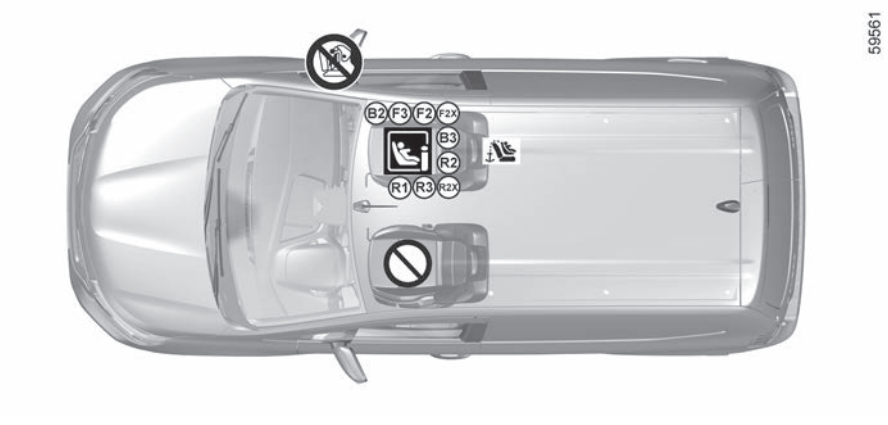

Místo, kde je zakázána instalace dětské sedačky tohoto typu.

Zkontrolujte stav airbag, než na místo usadíte spolujezdce nebo namontujete dětskou sedačku.

Dětská sedačka upevněná prostřednictvím upevnění ISOFIX

Místo umožňující ukotvení dětské sedačky ISOFIX.

Kotevní bod se nachází na zadní straně sedadla spolujezdce vpředu.

Použití zádržného systému pro dítě, který neodpovídá tomuto vozidlu, dítě správně neochrání. Hrozí, že by se mohlo vážně či smrtelně zranit.

Dbejte na to, aby bylo dítě vždy připoutáno a bezpečnostní pás a veškeré popruhy byly správně nastaveny a seřízeny. ➥ 1.69.

V případě potřeby náležitě upravte polohu sedadla.

RIZIKO SMRTI NEBO VÁŽNÝCH PORANĚNÍ:
Před montáží dětské sedačky zády ke směru jízdy zkontrolujte, zda byl deaktivován airbag spolujezdce. ➥ 1.131.

Verze Estate s předním sedadlem spolujezdce vybaveným systémem ISOFIX (normální podvozek)

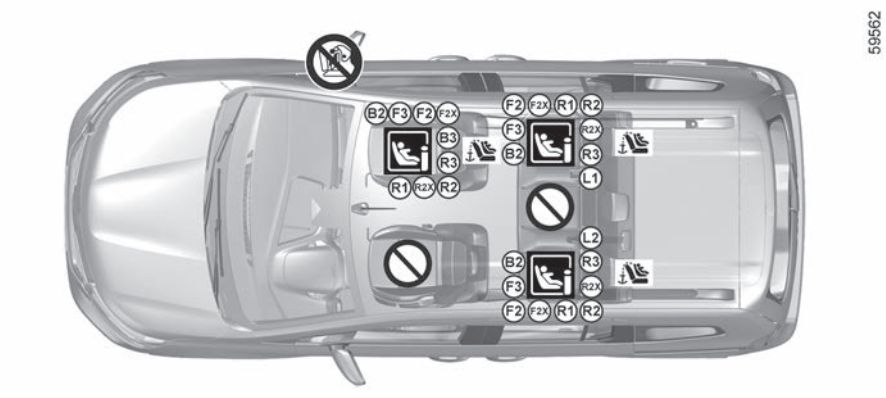

Místo, kde je zakázána instalace dětské sedačky tohoto typu.

Zkontrolujte stav airbag, než na místo usadíte spolujezdce nebo namontujete dětskou sedačku.

Použití zádržného systému pro dítě, který neodpovídá tomuto vozidlu, dítě správně neochrání. Hrozí, že by se mohlo vážně či smrtelně zranit.

Dětská sedačka upevněná prostřednictvím upevnění ISOFIX

Místo umožňující ukotvení dětské sedačky ISOFIX.

Zadní boční sedadla jsou vybavena ukotvením umožňujícím upevnění „univerzální“ dětské sedačky ISOFIX čelem po směru jízdy. Kotevní body jsou pro instalaci vpředu umístěny na opěradle předního sedadla spolujezdce a pro instalaci vzadu na podlaze zavazadlového prostoru.

Dbejte na to, aby bylo dítě vždy připoutáno a bezpečnostní pás a veškeré popruhy byly správně nastaveny a seřízeny. ➥ 1.69.

V případě potřeby náležitě upravte polohu sedadla.

RIZIKO SMRTI NEBO VÁŽNÝCH PORANĚNÍ:
Před montáží dětské sedačky zády ke směru jízdy zkontrolujte, zda byl deaktivován airbag spolujezdce. ➥ 1.131.

Dětskou sedačku namontujte přednostně na zadní sedadlo.

Pro instalaci sedačky ISOFIX na toto místo uvolněte prostřední bezpečnostní pás rukou než zaklapnete zámek.

DĚTSKÉ SEDAČKY: upevnění pomocí systému ISOFIX (5/15)

V níže uvedené tabulce jsou shrnuty stejné informace, jako na obrázku na předchozí straně, aby byly dodrženy platné předpisy.

Verze Estate s předním sedadlem spolujezdce vybaveným systémem ISOFIX (normální podvozek)							
Typ dětské sedačky		Hmotnost dítěte	Velikost autosedačky s úchytem ISOFIX [velikost]	Místo předního spolujezdce		Zadní místa	
				airbag aktivován na straně spolujezdce	žádný airbag spolujezdce nebo s ním, když je deaktivovaný	Boční sedadla	Místo uprostřed
Skořepina Skupina 0		< 10 kg	**L1 [F], L2 [G]**	**X**	**X**	**IL (1)**	**X**
Vajíčko pro jízdu zády ke směru jízdy Skupiny 0 nebo 0 +		< než 13 kg	**R1 [E]**	**X**	**IL (2) (5)**	**IL (3)**	**X**
Skořepina/sedačka zády po směru jízdy	Skupina 0 +	< než 13 kg	**R3 [C]**	**X**	**IL (2) (5)**	**IL (3)**	**X**
	Skupina 1	9 až 18 kg	**R2 [D], R2X [D]**	**X**	**IL (2) (5)**	**IL (3)**	**X**
Sedačka pro jízdu čelem ke směru jízdy Skupina 1		9 až 18 kg	**F3 [A], F2 [B], F2X [B1]**	**IUF - IL (2)**	**X**	**IUF - IL (3) (4)**	**X**
Sedačka Skupiny 2 a 3		15 až 25 kg 22 až 36 kg	**B2**	**IUF - IL (2)**	**X**	**IUF - IL (3) (4)**	**X**
			B3	**IUF - IL (2)**	**X**	**X**	**X**
Sedadlo i-Size				**i-UF (2)**	**i-U (2) (5)**	**i-U**	**X**

DĚTSKÉ SEDAČKY: upevnění pomocí systému ISOFIX (6/15)

X = Místo, na kterém není povolena instalace dětské sedačky tohoto typu.

IUF/IL = Místo, na kterém je u vozů s odpovídajícím vybavením povoleno umístit pomocí systému ISOFIX dětskou sedačku homologovanou jako „univerzální, polouniverzální nebo specifická pro dané vozidlo“; zkontrolujte, zda je tato instalace možná.

i-U = Vhodné pro „univerzální“ zádržné prostředky umístěné ve směru jízdy a zády ke směru jízdy typu i-Size .

i-UF = Vhodné pouze pro „univerzální“ zádržné prostředky umístěné ve směru jízdy a zády ke směru jízdy typu i-Size.

(1) Gondola se instaluje v příčném směru vozidla a zaujímá minimálně dvě místa. Umístěte hlavu dítěte směrem dovnitř vozidla.

(2) Umístěte sedadlo vozidla do polohy co nejvíce vzadu a co nejvýše a mírně skloňte opěradlo (přibližně 25°).

(3) V případě potřeby posuňte sedadlo vozidla do polohy co nejvíce dozadu. Abyste mohli instalovat dětskou sedačku zády ke směru jízdy, posuňte přední sedadlo vozidla co nejvíce dopředu a pak potom přední opěradlo posuňte co nejvíce dozadu, aniž už byste s dětskou sedačkou manipulovali.

(4) V každém případě sejměte opěrku hlavy zadního sedadla, na němž je umístěna dětská sedačka. Tyto úpravy je třeba provést dříve, než začnete upevňovat dětskou sedačku. ➥ 3.38. Přední sedadlo, za nímž dítě sedí, posuňte co nejvíce dopředu, aby nedocházelo ke kontaktu sedadla a dětských nohou.

Velikost dětské sedačky ISOFIX je označena písmenem:

– **F3 [A]**, **F2 [B]**, **F2X [B1]**: pro sedačky čelem ke směru jízdy skupiny 1 (9 až 18 kg);
– **R3 [C]**, **R2 [D]**, **R2X [D]**: sedačky zády ke směru jízdy nebo autosedačky typu vajíčko skupiny 0+ (do 13 kg) nebo skupiny 1 (9 až 18 kg);
– **R1 [E]**: skořepinové sedačky umisťované zády ke směru jízdy skupiny 0 (do 10 kg) nebo skupiny 0+ (do 13 kg);
– **L1 [F]**, **L2 [G]**: korby kočárku skupiny 0 (do 10 kg);
– **B2**, **B3**: podsedáky skupiny 2 a 3 (od 15 do 25 kg a od 22 do 36 kg).

(5) NEBEZPEČÍ VÁŽNÉHO NEBO SMRTELNÉHO ZRANĚNÍ: před instalací dětské autosedačky orientované zády ke směru jízdy na místo spolujezdce vpředu si ověřte, zda byl deaktivován airbag. ➥ 1.131.

DĚTSKÉ SEDAČKY: upevnění pomocí systému ISOFIX (7/15)

V níže uvedené tabulce jsou shrnuty stejné informace, jako na obrázku na následujících stranách, aby byly dodrženy platné předpisy.

Verze Estate s předním sedadlem spolujezdce nevybaveným systémem ISOFIX (normální podvozek)						
Typ dětské sedačky		**Hmotnost dítěte**	**Velikost autosedačky s úchytem ISOFIX [velikost]**	**Místo předního spolujezdce**	**Zadní místa**	
					Boční sedadla (4)	**Místo uprostřed**
Skořepina Skupina 0		< než 10 kg	**L1 [F], L2 [G]**	**X**	**IL (1)**	**X**
Vajíčko pro jízdu zády ke směru jízdy Skupiny 0 nebo 0 +		< než 13 kg	**R1 [E]**	**X**	**IL (2)**	**X**
Skořepina/sedačka zády po směru jízdy	Skupina 0 +	< než 13 kg	**R3 [C]**	**X**	**IL (2)**	**X**
	Skupina 1	9 až 18 kg	**R2 [D], R2X [D]**	**X**	**IL (2)**	**X**
Sedačka pro jízdu čelem ke směru jízdy Skupina 1		9 až 18 kg	**F3 [A], F2 [B], F2X [B1]**	**X**	**IUF - IL (2) (3)**	**X**
Sedačka Skupiny 2 a 3		15 až 25 kg 22 až 36 kg	**B2**	**X**	**IUF - IL (2) (3)**	**X**
			B3	**X**	**X**	**X**
Sedadlo i-Size				**X**	**i-U**	**X**

DĚTSKÉ SEDAČKY: upevnění pomocí systému ISOFIX (8/15)

X = Místo, na kterém není povolena instalace dětské sedačky tohoto typu.

IUF/IL = Místo, na kterém je u vozů s odpovídajícím vybavením povoleno umístit pomocí systému ISOFIX dětskou sedačku homologovanou jako „univerzální, polouniverzální nebo specifická pro dané vozidlo“; zkontrolujte, zda je tato instalace možná.

i-U = Vhodné pro „univerzální“ zádržné prostředky umístěné ve směru jízdy a zády ke směru jízdy typu i-Size.

i-UF = Vhodné pouze pro „univerzální“ zádržné prostředky umístěné ve směru jízdy a zády ke směru jízdy typu i-Size.

(1) Gondola se instaluje v příčném směru vozidla a zaujímá minimálně dvě místa. Umístěte hlavu dítěte směrem dovnitř vozidla.

(2) V případě potřeby posuňte sedadlo vozidla do polohy co nejvíce dozadu. Abyste mohli instalovat dětskou sedačku zády ke směru jízdy, posuňte přední sedadlo vozidla co nejvíce dopředu a pak potom přední opěradlo posuňte co nejvíce dozadu, aniž už byste s dětskou sedačkou manipulovali.

(3) V každém případě sejměte opěrku hlavy zadního sedadla, na němž je umístěna dětská sedačka. Tyto úpravy je třeba provést dříve, než začnete upevňovat dětskou sedačku. ➥ 3.38. Přední sedadlo, za nímž dítě sedí, posuňte co nejvíce dopředu, aby nedocházelo ke kontaktu sedadla a dětských nohou.

Velikost dětské sedačky ISOFIX je označena písmenem:

– **F3 [A]**, **F2 [B]**, **F2X [B1]**: pro sedačky čelem ke směru jízdy skupiny 1 (9 až 18 kg);

– **R3 [C]**, **R2 [D]**, **R2X [D]**: sedačky zády ke směru jízdy nebo autosedačky typu vajíčko skupiny 0+ (do 13 kg) nebo skupiny 1 (9 až 18 kg);

– **R1 [E]**: skořepinové sedačky umisťované zády ke směru jízdy skupiny 0 (do 10 kg) nebo skupiny 0+ (do 13 kg);

– **L1 [F]**, **L2 [G]**: korby kočárku skupiny 0 (do 10 kg);

– **B2**, **B3**: podsedáky skupiny 2 a 3 (od 15 do 25 kg a od 22 do 36 kg).

(4)NEBEZPEČÍ SMRTI NEBO VÁŽNÉHO ZRANĚNÍ: zákaz instalace dětské sedačky za sklopené přední sedadlo.

Verze Estate s předním sedadlem spolujezdce nevybaveným systémem ISOFIX (normální podvozek)

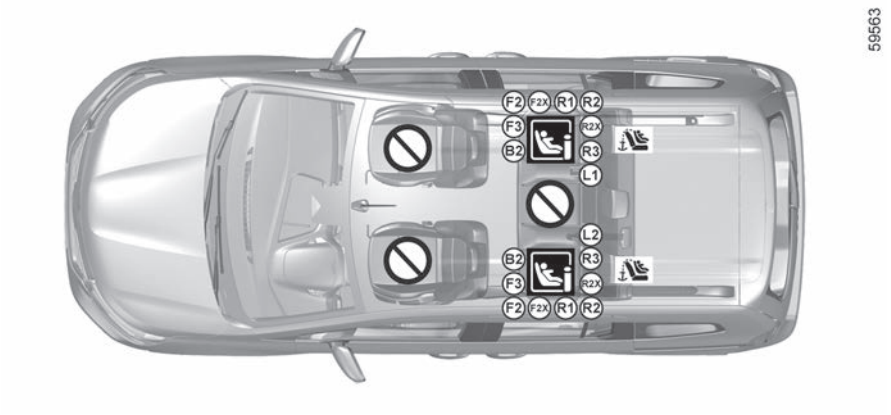

Místo, kde je zakázána instalace dětské sedačky tohoto typu.

Dětská sedačka upevněná prostřednictvím upevnění ISOFIX

Místo umožňující ukotvení dětské sedačky ISOFIX.

Zadní boční sedadla jsou vybavena ukotvením umožňujícím upevnění „univerzální“ dětské sedačky ISOFIX čelem po směru jízdy. Kotevní body pro zadní sedadla se nacházejí na podlaze zavazadlového prostoru.

Použití zádržného systému pro dítě, který neodpovídá tomuto vozidlu, dítě správně neochrání. Hrozí, že by se mohlo vážně či smrtelně zranit.

Dbejte na to, aby bylo dítě vždy připoutáno a bezpečnostní pás a veškeré popruhy byly správně nastaveny a seřízeny. ➥ 1.69.

V případě potřeby náležitě upravte polohu sedadla.

Při instalaci sedačky s úchytem ISOFIX uvolněte prostřední bezpečnostní pás rukou a teprve poté zaklapněte zámek.

Verze Estate s předním sedadlem spolujezdce vybaveným systémem ISOFIX (dlouhý podvozek)

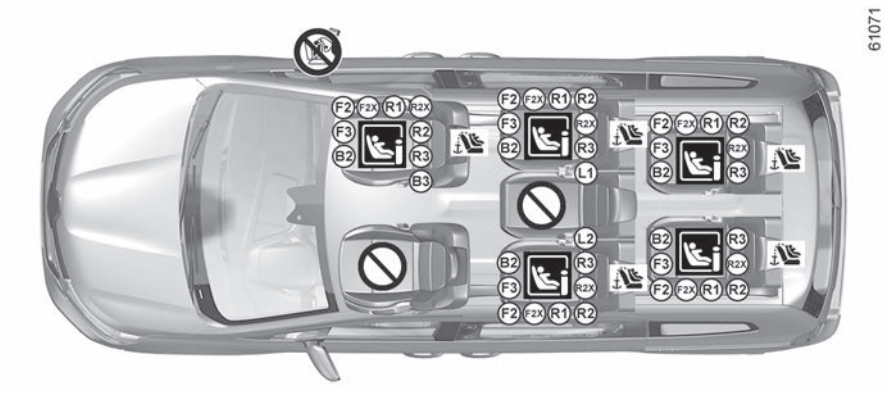

Místo, kde je zakázána instalace dětské sedačky tohoto typu.

Zkontrolujte stav airbag, než na místo usadíte spolujezdce nebo namontujete dětskou sedačku.

Použití zádržného systému pro dítě, který neodpovídá tomuto vozidlu, dítě správně neochrání. Hrozí, že by se mohlo vážně či smrtelně zranit.

Dětská sedačka upevněná prostřednictvím upevnění ISOFIX

Místo umožňující ukotvení dětské sedačky ISOFIX.

Zadní boční sedadla jsou vybavena ukotvením umožňujícím upevnění „univerzální“ dětské sedačky ISOFIX čelem po směru jízdy. Kotevní body jsou pro instalaci vpředu umístěny na opěradle předního sedadla spolujezdce a pro instalaci vzadu na podlaze zavazadlového prostoru.

Dbejte na to, aby bylo dítě vždy připoutáno a bezpečnostní pás a veškeré popruhy byly správně nastaveny a seřízeny. ➥ 1.69.

V případě potřeby náležitě upravte polohu sedadla.

RIZIKO SMRTI NEBO VÁŽNÝCH PORANĚNÍ:
Před montáží dětské sedačky zády ke směru jízdy zkontrolujte, zda byl deaktivován airbag spolujezdce. ➥ 1.131.

Dětskou sedačku namontujte přednostně na zadní sedadlo.

Pro instalaci sedačky ISOFIX na toto místo uvolněte prostřední bezpečnostní pás rukou než zaklapnete zámek.

DĚTSKÉ SEDAČKY: upevnění pomocí systému ISOFIX (11/15)

V níže uvedené tabulce jsou shrnuty stejné informace, jako na obrázku na předchozí straně, aby byly dodrženy platné předpisy.

Verze Estate s předním sedadlem spolujezdce vybaveným systémem ISOFIX (dlouhý podvozek)								
Typ dětské sedačky		**Hmotnost dítěte**	**Velikost autosedačky s úchytem ISOFIX [velikost]**	**Místo předního spolujezdce**		**Sedadla druhé řady vzadu**		**Zadní sedadla třetí řady**
				airbag aktivován na straně spolujezdce	**žádný airbag spolujezdce nebo s ním, když je deaktivovaný**	**Boční sedadla**	**Místo uprostřed**	
Skořepina Skupina 0		< než 10 kg	**L1 [F], L2 [G]**	**X**	**X**	**IL (1)**	**X**	**X**
Vajíčko pro jízdu zády ke směru jízdy Skupiny 0 nebo 0 +		< než 13 kg	**R1 [E]**	**X**	**IL (2) (5)**	**IL (3)**	**X**	**IL (3)**
Skořepina/sedačka zády po směru jízdy	Skupina 0 +	< než 13 kg	**R3 [C]**	**X**	**IL (2) (5)**	**IL (3)**	**X**	**IL (3)**
	Skupina 1	9 až 18 kg	**R2 [D], R2X [D]**	**X**	**IL (2) (5)**	**IL (3)**	**X**	**IL (3)**
Sedačka pro jízdu čelem ke směru jízdy Skupina 1		9 až 18 kg	**F3 [A], F2 [B], F2X [B1]**	**IUF - IL (2)**	**X**	**IUF - IL (3) (4)**	**X**	**IUF - IL (3) (4)**
Sedačka Skupiny 2 a 3		15 až 25 kg 22 až 36 kg	**B2**	**IUF - IL (2)**	**X**	**IUF - IL (3) (4)**	**X**	**IUF - IL (3) (4)**
			B3	**IUF - IL (2)**	**X**	**X**	**X**	**X**

Sedadlo i-Size			**i-UF (2)**	**i-U (2) (5)**	**i-U**	**X**	**i-U**

DĚTSKÉ SEDAČKY: upevnění pomocí systému ISOFIX (12/15)

X = Místo, na kterém není povolena instalace dětské sedačky tohoto typu.

IUF/IL = Místo, na kterém je u vozů s odpovídajícím vybavením povoleno umístit pomocí systému ISOFIX dětskou sedačku homologovanou jako „univerzální, polouniverzální nebo specifická pro dané vozidlo“; zkontrolujte, zda je tato instalace možná.

i-U = Vhodné pro „univerzální“ zádržné prostředky umístěné ve směru jízdy a zády ke směru jízdy typu i-Size.

i-UF = Vhodné pouze pro „univerzální“ zádržné prostředky umístěné ve směru jízdy a zády ke směru jízdy typu i-Size.

(1) Gondola se instaluje v příčném směru vozidla a zaujímá minimálně dvě místa. Umístěte hlavu dítěte směrem dovnitř vozidla.

(2) Umístěte sedadlo vozidla do polohy co nejvíce vzadu a co nejvýše a mírně skloňte opěradlo (přibližně 25°).

(3) V případě potřeby posuňte sedadlo vozidla do polohy co nejvíce dozadu. Abyste mohli instalovat dětskou sedačku zády ke směru jízdy, posuňte přední sedadlo vozidla co nejvíce dopředu a pak potom přední opěradlo posuňte co nejvíce dozadu, aniž už byste s dětskou sedačkou manipulovali.

(4) V každém případě sejměte opěrku hlavy zadního sedadla, na němž je umístěna dětská sedačka. Tyto úpravy je třeba provést dříve, než začnete upevňovat dětskou sedačku. ➥ 3.38. Přední sedadlo, za nímž dítě sedí, posuňte co nejvíce dopředu, aby nedocházelo ke kontaktu sedadla a dětských nohou.

Velikost dětské sedačky ISOFIX je označena písmenem:

– **F3 [A]**, **F2 [B]**, **F2X [B1]**: pro sedačky čelem ke směru jízdy skupiny 1 (9 až 18 kg);
– **R3 [C]**, **R2 [D]**, **R2X [D]**: sedačky zády ke směru jízdy nebo autosedačky typu vajíčko skupiny 0+ (do 13 kg) nebo skupiny 1 (9 až 18 kg);
– **R1 [E]**: Skořepiny pro jízdu zády ke směru jízdy skupiny 0 (pod 10 kg) nebo 0+ (pod 13 kg);
– **L1 [F]**, **L2 [G]**: korby kočárku skupiny 0 (do 10 kg);
– **B2**, **B3**: podsedáky skupiny 2 a 3 (od 15 do 25 kg a od 22 do 36 kg).

(5) NEBEZPEČÍ VÁŽNÉHO NEBO SMRTELNÉHO ZRANĚNÍ: před instalací dětské autosedačky orientované zády ke směru jízdy na místo spolujezdce vpředu si ověřte, zda byl deaktivován airbag ➥ 1.131.

DĚTSKÉ SEDAČKY: upevnění pomocí systému ISOFIX (13/15)

V níže uvedené tabulce jsou shrnuty stejné informace, jako na obrázku na následujících stranách, aby byly dodrženy platné předpisy.

Verze Estate s předním sedadlem spolujezdce nevybaveným systémem ISOFIX (dlouhý podvozek)						
Typ dětské sedačky	**Hmotnost dítěte**	**Velikost autosedačky s úchytem ISOFIX [velikost]**	**Místo předního spolujezdce**	**Sedadla druhé řady vzadu**		**Zadní sedadla třetí řady**
				Boční sedadla (4)	**Místo uprostřed**	
Skořepina Skupina 0	< než 10 kg	**L1 [F], L2 [G]**	**X**	**IL (1)**	**X**	**X**
Vajíčko pro jízdu zády ke směru jízdy Skupiny 0 nebo 0 +	< než 13 kg	**R1 [E]**	**X**	**IL (2)**	**X**	**IL (2)**
Skořepina/sedačka zády po směru jízdy — Skupina 0 +	< než 13 kg	**R3 [C]**	**X**	**IL (2)**	**X**	**IL (2)**
Skořepina/sedačka zády po směru jízdy — Skupina 1	9 až 18 kg	**R2 [D], R2X [D]**	**X**	**IL (2)**	**X**	**IL (2)**
Sedačka pro jízdu čelem ke směru jízdy Skupina 1	9 až 18 kg	**F3 [A], F2 [B], F2X [B1]**	**X**	**IUF - IL (2) (3)**	**X**	**IUF - IL (2) (3)**
Sedačka Skupiny 2 a 3	15 až 25 kg 22 až 36 kg	**B2**	**X**	**IUF - IL (2) (3)**	**X**	**IUF - IL (2) (3)**
		B3	**X**	**X**	**X**	**X**

Sedadlo i-Size			**X**	**i-U**	**X**	**i-U**

DĚTSKÉ SEDAČKY: upevnění pomocí systému ISOFIX (14/15)

X = Místo, na kterém není povolena instalace dětské sedačky tohoto typu.

IUF/IL = Místo, na kterém je u vozů s odpovídajícím vybavením povoleno umístit pomocí systému ISOFIX dětskou sedačku homologovanou jako „univerzální, polouniverzální nebo specifická pro dané vozidlo“; zkontrolujte, zda je tato instalace možná.

i-U = Vhodné pro „univerzální“ zádržné prostředky umístěné ve směru jízdy a zády ke směru jízdy typu i-Size.

i-UF = Vhodné pouze pro „univerzální“ zádržné prostředky umístěné ve směru jízdy a zády ke směru jízdy typu i-Size.

(1) Gondola se instaluje v příčném směru vozidla a zaujímá minimálně dvě místa. Umístěte hlavu dítěte směrem dovnitř vozidla.

(2) V případě potřeby posuňte sedadlo vozidla do polohy co nejvíce dozadu. Abyste mohli instalovat dětskou sedačku zády ke směru jízdy, posuňte přední sedadlo vozidla co nejvíce dopředu a pak potom přední opěradlo posuňte co nejvíce dozadu, aniž už byste s dětskou sedačkou manipulovali.

(3) V každém případě sejměte opěrku hlavy zadního sedadla, na němž je umístěna dětská sedačka. Tyto úpravy je třeba provést dříve, než začnete upevňovat dětskou sedačku. ➥ 3.38. Přední sedadlo, za nímž dítě sedí, posuňte co nejvíce dopředu, aby nedocházelo ke kontaktu sedadla a dětských nohou.

Velikost dětské sedačky ISOFIX je označena písmenem:

– **F3 [A]**, **F2 [B]**, **F2X [B1]**: pro sedačky čelem ke směru jízdy skupiny 1 (9 až 18 kg);

– **R3 [C]**, **R2 [D]**, **R2X [D]**: sedačky zády ke směru jízdy nebo autosedačky typu vajíčko skupiny 0+ (do 13 kg) nebo skupiny 1 (9 až 18 kg);

– **R1 [E]**: Skořepiny pro jízdu zády ke směru jízdy skupiny 0 (pod 10 kg) nebo 0+ (pod 13 kg);

– **L1 [F]**, **L2 [G]**: korby kočárku skupiny 0 (do 10 kg);

– **B2**, **B3**: podsedáky skupiny 2 a 3 (od 15 do 25 kg a od 22 do 36 kg).

(4)NEBEZPEČÍ SMRTI NEBO VÁŽNÉHO ZRANĚNÍ: zákaz instalace dětské sedačky za sklopené přední sedadlo.

Verze Estate s předním sedadlem spolujezdce nevybaveným systémem ISOFIX (dlouhý podvozek)

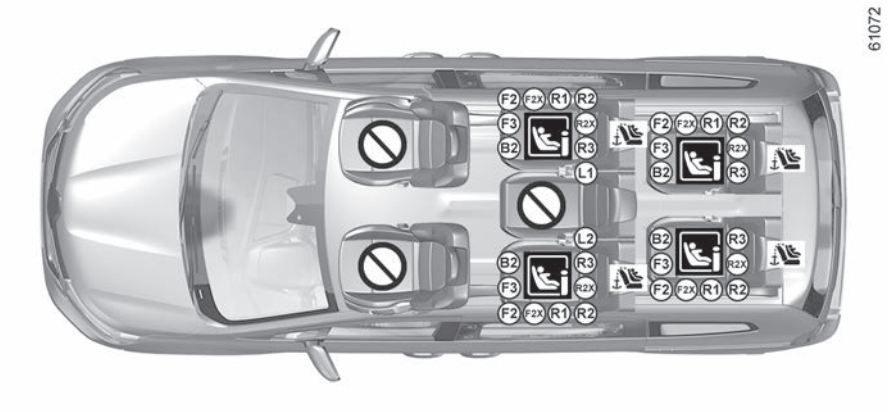

Místo, kde je zakázána instalace dětské sedačky tohoto typu.

Dětská sedačka upevněná prostřednictvím upevnění ISOFIX

Místo umožňující ukotvení dětské sedačky ISOFIX.

Zadní boční sedadla jsou vybavena ukotvením umožňujícím upevnění „univerzální“ dětské sedačky ISOFIX čelem po směru jízdy. Kotevní body pro zadní sedadla se nacházejí na podlaze zavazadlového prostoru.

Použití zádržného systému pro dítě, který neodpovídá tomuto vozidlu, dítě správně neochrání. Hrozí, že by se mohlo vážně či smrtelně zranit.

Dbejte na to, aby bylo dítě vždy připoutáno a bezpečnostní pás a veškeré popruhy byly správně nastaveny a seřízeny. ➥ 1.69.

V případě potřeby náležitě upravte polohu sedadla.

Při instalaci sedačky s úchytem ISOFIX uvolněte prostřední bezpečnostní pás rukou a teprve poté zaklapněte zámek.

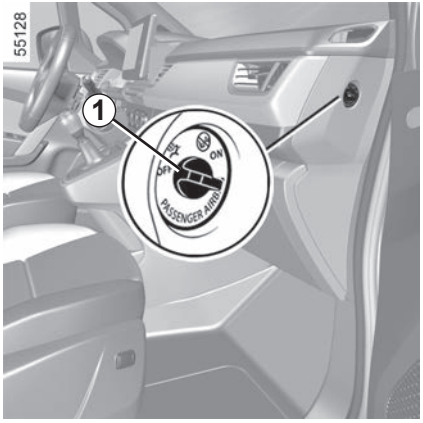

Deaktivace airbag spolujezdce vpředu

(podle typu vozidla)

Před instalací dětské sedačky na sedadlo předního spolujezdce:

– zkontrolujte, zda lze na toto sedadlo dětskou sedačku instalovat;

– Je nezbytné **deaktivovat** airbagpro dětské sedačky zády ke směru jízdy.

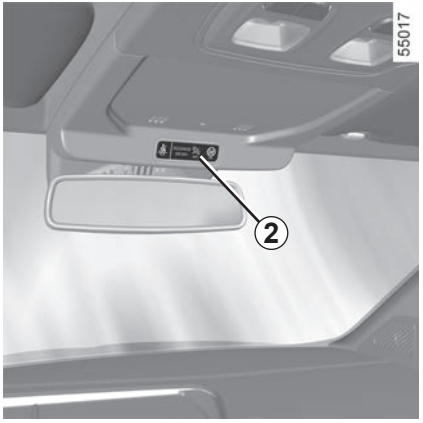

Pokud chcete deaktivovat airbag: stojí-li vozidlo s vypnutým motorem, stiskněte a otočte zámkem ***1*** do polohy **OFF**.

Při zapnutém zapalování je **bezpodmínečně nutné** zkontrolovat, zda svítí kontrolka na displeji ***2***.

Tato kontrolka zůstane trvale rozsvícena, **aby bylo potvrzeno, že můžete instalovat dětskou sedačku.**

Aktivaci nebo deaktivaci airbagu předního spolujezdce provádějte, jen když **vozidlo stojí a je vypnuté zapalování**. V případě manipulace během jízdy se rozsvítí kontrolky a . Abyste zjistili, v jakém stavu se airbag nachází podle polohy zámku, vypněte zapalování a poté jej znovu zapněte.

VÝSTRAHA

Z důvodu neslučitelnosti spuštění airbagu spolujezdce vpředu a umístěním dětské sedačky zády ke směru jízdy, **NIKDY** neinstalujte dětský zádržný systém zády ke směru jízdy na přední sedadlo spolujezdce, které je vybaveno AKTIVOVANÝM čelním **AIRBAG** EM. To by mohlo způsobit **SMRT DÍTĚTE** nebo **VÁŽNÁ ZRANĚNÍ**.

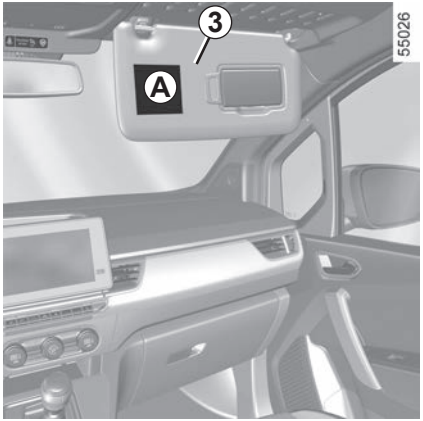

Tyto instrukce vám připomíná označení na přístrojové desce a štítky ***A*** na každé straně sluneční clony spolujezdce ***3*** (například výše uvedený štítek).

VÝSTRAHA

Z důvodu neslučitelnosti spuštění airbagu spolujezdce vpředu a umístěním dětské sedačky zády ke směru jízdy, **NIKDY** neinstalujte dětský zádržný systém zády ke směru jízdy na přední sedadlo spolujezdce, které je vybaveno AKTIVOVANÝM čelním **AIRBAG**EM. To by mohlo způsobit **SMRT DÍTĚTE** nebo **VÁŽNÁ ZRANĚNÍ**.

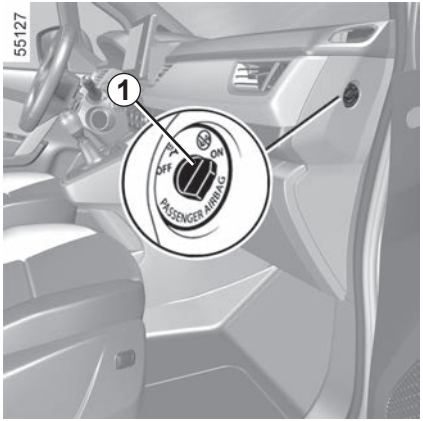

Aktivace airbag spolujezdce vpředu

(podle typu vozidla)

Když odstraníte dětskou sedačku ze sedadla předního spolujezdce, opět airbag aktivujte, abyste zajistili ochranu spolujezdce vpředu v případě nárazu.

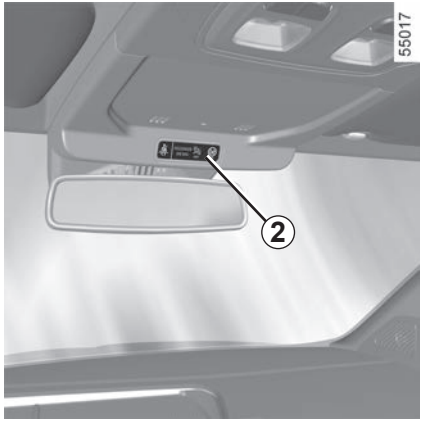

Postup opětovného zapnutí airbagu: u stojícího vozidla s vypnutým zapalováním stiskněte a otočte zámkem do polohy ***1*** **ON**.

Povinně zkontrolujte, zda je po zapnutí zapalování kontrolka zhasnutá a kontrolka na displeji ***2*** se skutečně rozsvítí na přibližně jednu minutu po každém nastartování.

airbag předního spolujezdce je aktivovaný.

Provozní závady

V případě poruchy systému aktivace/deaktivace airbag spolujezdce vpředu je instalace dětské sedačky zády ke směru jízdy na sedadlo předního spolujezdce zakázána.

Rovněž se nedoporučuje použít toto místo pro spolujezdce.

Kontaktujte co nejdříve značkový servis.

Aktivaci nebo deaktivaci airbagu předního spolujezdce provádějte, jen když **vozidlo stojí a je vypnuté zapalování**.

V případě manipulace během jízdy se rozsvítí kontrolky a .

Abyste zjistili, v jakém stavu se nyní airbag nachází, vypněte zapalování a poté jej znovu zapněte.

MÍSTO ŘIDIČE U LEVOSTRANNÉHO ŘÍZENÍ (1/2)

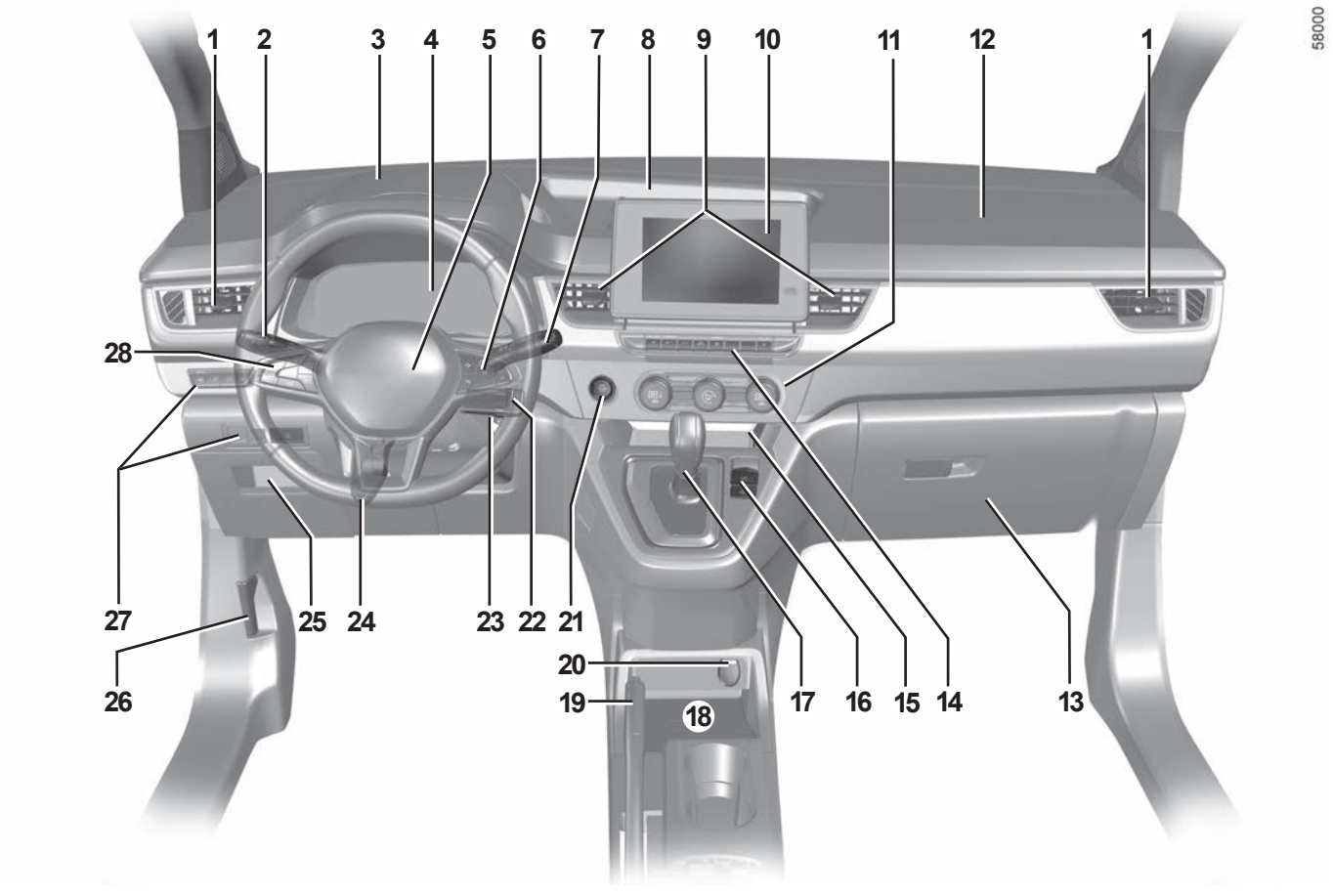

MÍSTO ŘIDIČE U LEVOSTRANNÉHO ŘÍZENÍ (2/2)

Přítomnost dále popsaných zařízení ZÁVISÍ NA VERZI VOZIDLA A ZEMI PRODEJE.

1 Boční větrací otvor
2 Páčka pro ovládání:
- směrových světel
- vnějšího osvětlení
- mlhových světel.

3 Zásuvky odkládací schránky na palubní desce USB a zásuvka příslušenství.
4 Ovládací panel.
5 Úložný prostor airbag řidiče, houkačka.
6 Ovládání:
- přepínání informací palubního počítače a menu osobního nastavení vozidla;
- dálkově pro autorádio, navigační systém.

7 Páčka ovládání stěračů/ostřikovačů čelního a zadního skla.
8 Středová odkládací přihrádka v palubní desce.
9 Střední větrací otvory.
10 Multimediální displej.
11 Ovládání topení nebo klimatizace.
12 Umístění airbag spolujezdce.
13 Odkládací schránka.
14 Ovládání:
- vyhřívání předních sedadel;
- aktivace/deaktivace režimu ECO ;
- aktivace/deaktivace jízdního režimu;
- výstražná světla;
- elektrické zamykání dveří;
- aktivace/deaktivace parkovacího asistenta;
- Parkovací asistent.

15 Odkládací přihrádky.
16 Elektronická parkovací brzda.
17 Řadicí páka.
18 Oblast indukčního nabíjení mobilních zařízení.
19 Ruční brzda.
20 Zásuvka pro příslušenství.
21 Tlačítko pro spuštění/vypnutí motoru.
22 Ovladače satelitního autorádia.
23 Spínací skříňka.
24 Ovládání seřizování výšky a vzdálenosti volantu.
25 Odkládací přihrádka a pojistková skříňka.
26 Ovládání odjištění kapoty.
27 Spínač:
- reostatu osvětlení palubních přístrojů;
- elektrického seřízení výšky předních světel;
- aktivace/deaktivace asistenta pro udržování vozidla v jízdním pruhu / upozornění na vyjetí z jízdního pruhu;
- aktivace/deaktivace ESC;
- aktivace/deaktivace protiprokluzového systému – Extended grip;
- aktivace/deaktivace vyhřívání volantu;
- aktivace/deaktivace elektrického vyhřívání čelního skla;
- aktivace/deaktivace režimu „Důvěrnost údajů o vozidle“;
- odemykání krytky nabíjení.

28 Hlavní spínač a ovládání regulátoru/omezovače rychlosti a Stop and Go adaptivní regulace rychlosti.

MÍSTO ŘIDIČE U PRAVOSTRANNÉHO ŘÍZENÍ (1/2)

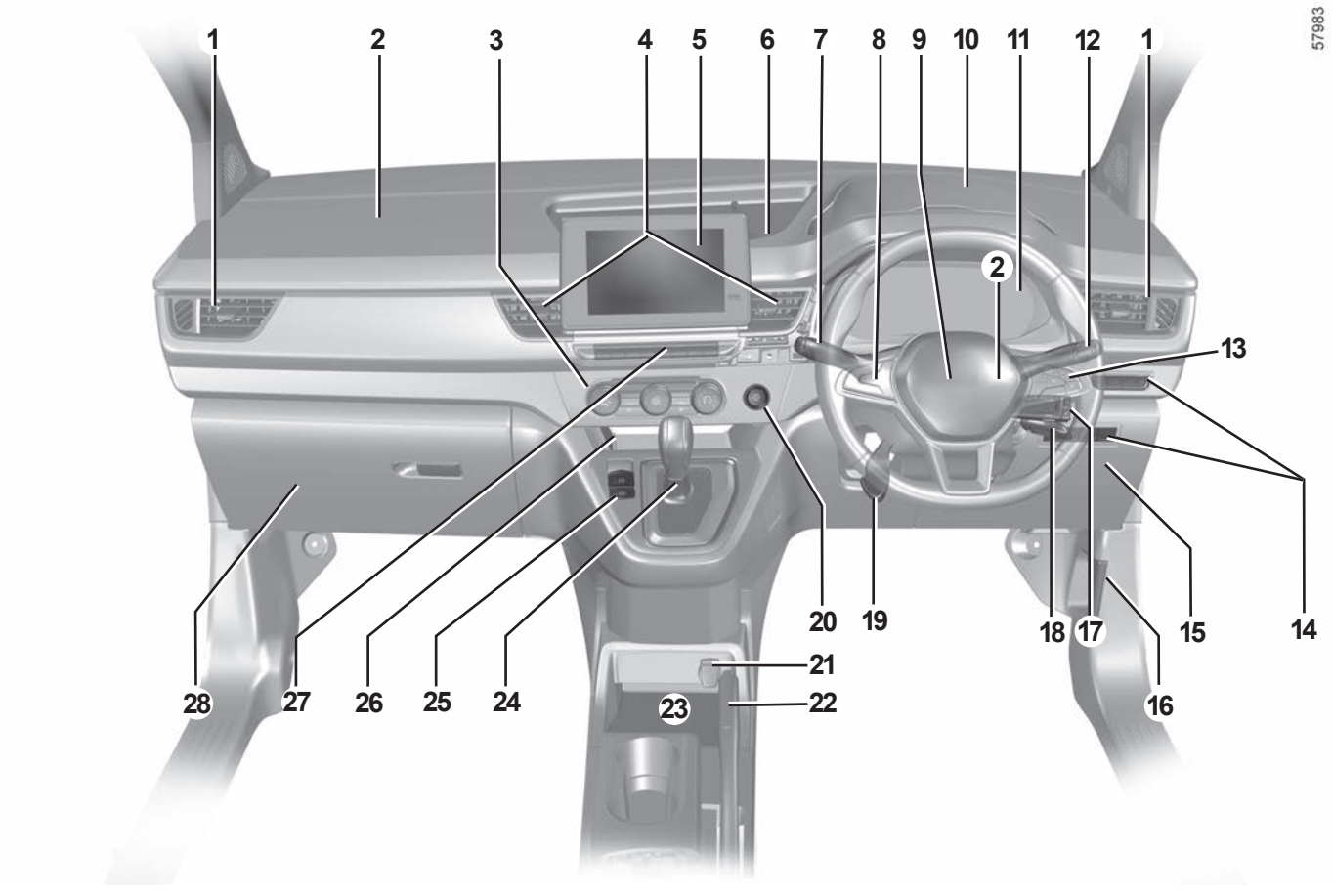

MÍSTO ŘIDIČE U PRAVOSTRANNÉHO ŘÍZENÍ (2/2)

Přítomnost dále popsaných zařízení ZÁVISÍ NA VERZI VOZIDLA A ZEMI PRODEJE.

1 Boční větrací otvor
2 Umístění airbag spolujezdce.
3 Ovládání topení nebo klimatizace.
4 Střední větrací otvory.
5 Multimediální displej.
6 Středová odkládací přihrádka v palubní desce.
7 Páčka ovládání stěračů/ostřikovačů čelního a zadního skla.
8 Ovládání:
– přepínání informací palubního počítače a menu osobního nastavení vozidla;
– dálkově pro autorádio, navigační systém.
9 Řidič airbag, umístění houkačky.
10 Zásuvky odkládací schránky na palubní desce USB a zásuvka příslušenství.
11 Ovládací panel.
12 Páčka:
– směrových světel
– vnějšího osvětlení
– mlhových světel.
13 Hlavní spínač a ovládání regulátoru/omezovače rychlosti a Stop and Go adaptivní regulace rychlosti.
14 Spínač:
– reostatu osvětlení palubních přístrojů;
– elektrického seřízení výšky předních světel;
– aktivace/deaktivace asistenta pro udržování vozidla v jízdním pruhu / upozornění na vyjetí z jízdního pruhu;
– aktivace/deaktivace ESC;
– aktivace/deaktivace protiprokluzového systému – Extended grip;
– aktivace/deaktivace vyhřívání volantu;
– aktivace/deaktivace elektrického vyhřívání čelního skla;
– aktivace/deaktivace režimu „Důvěrnost údajů o vozidle“;
– odemykání krytky nabíjení.
15 Odkládací přihrádka a kryt pojistek.
16 Ovládání odjištění kapoty.
17 Satelitní ovladač autorádia.
18 Spínací skříňka.
19 Ovládání seřizování výšky a vzdálenosti volantu.
20 Tlačítko pro spuštění/vypnutí motoru.
21 Zásuvka pro příslušenství.
22 Ruční brzda.
23 Oblast indukčního nabíjení mobilních zařízení.
24 Řadicí páka.
25 Elektronická parkovací brzda.
26 Odkládací přihrádky.
27 Ovládání:
– vyhřívání předních sedadel;
– aktivace/deaktivace režimu ECO ;
– aktivace/deaktivace jízdního režimu;
– výstražná světla;
– elektrické zamykání dveří;
– aktivace/deaktivace parkovacího asistenta;
– Parkovací asistent.
28 Odkládací schránka.

SVĚTELNÉ KONTROLKY (1/4)

Zobrazení dále popsaných informací ZÁVISÍ NA VYBAVENÍ VOZIDLA A ZEMI PRODEJE.

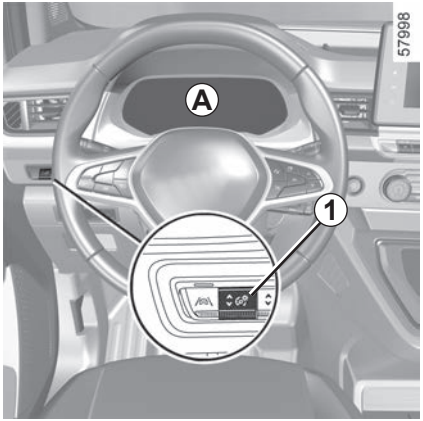

Přístrojová deska *A* nebo ***B***: se rozsvítí při zapnutí zapalování. Stiskněte nebo zdvihněte přepínač ***1*** tolikrát, kolikrát je nutné k úpravě intenzity.

Kontrolka vyžaduje co nejrychlejší návštěvu značkového servisu a **opatrnou jízdu**. Při nedodržení tohoto doporučení může dojít k poškození vozidla

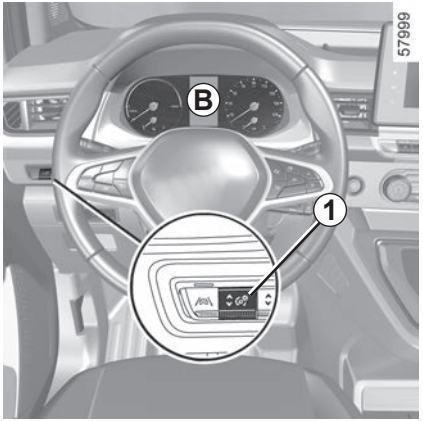

Někdy je zobrazení varovné kontrolky doprovázeno zprávou na přístrojové desce.

Kontrolka STOP signalizuje nutnost z bezpečnostních důvodů okamžitě a bezpodmínečně zastavit v souladu s dopravní situací. Vypněte motor a nespouštějte jej znovu. Kontaktujte značkový servis.

Kontrolka obrysových světel

Kontrolka tlumených světel

Kontrolka dálkových světel

Kontrolka automatických dálkových světel ➥ 1.175

Kontrolka předních mlhových světel

Kontrolka zadních mlhových světel

Kontrolka levých směrových světel

Kontrolka pravých směrových světel

Viz předchozí oprava téhož textu (= Pokud nejsou údaje na přístrojové desce čitelné, jedná se o poruchu. V takovém případě okamžitě vozidlo odstavte v souladu s podmínkami silničního provozu. Zajistěte, že vozidlo je správně zaparkováno a obraťte se na značkový servis.

SVĚTELNÉ KONTROLKY (2/4)

Zobrazení dále popsaných informací ZÁVISÍ NA VYBAVENÍ VOZIDLA A ZEMI PRODEJE.

Směrové světloAirbag

Rozsvítí se při spouštění motoru a po několika sekundách zhasne.

Pokud se nerozsvítí při zapnutí zapalování nebo se rozsvítí při běžícím motoru, signalizuje závadu systému.

Kontaktujte co nejdříve značkový servis.

Kontrolka zatažení ruční brzdy nebo automatické parkovací brzdy ➥ 2.11 ➥ 2.12

Výstražná kontrolka zapnutí bezpečnostních pásů vpředu

Rozsvítí se na centrálním displeji, když je motor zapnutý a pokud je bezpečnostní pás řidiče rozepnutý, když vozidlo dosáhne rychlosti cca 20 km/h, začne blikat kontrolka a po dobu 120 sekund bude znít pípání. ➥ 1.69.

Kontrolka otevření dveří ➥ 1.49

Kontrolka nutnosti okamžitého zastavení

Rozsvítí se při zapnutí zapalování a zhasne, jakmile se motor nastartuje. Rozsvítí se společně s dalšími kontrolkami a/nebo zprávou a je doprovázena pípnutím.

Signalizuje Vám v zájmu Vaší vlastní bezpečnosti nutnost okamžitě a bezpodmínečně zastavit v souladu s dopravními podmínkami. Vypněte motor a nespouštějte jej znovu.

Kontaktujte značkový servis.

Výstražná kontrolka

Rozsvítí se při zapnutí zapalování a zhasne, jakmile se motor nastartuje. Může se rozsvítit společně s dalšími kontrolkami a/nebo zprávami na přístrojové desce.

Vyžaduje co nejrychlejší návštěvu zástupce značky a **opatrnou jízdu.** Při nedodržení tohoto doporučení může dojít k poškození vozidla.

Výstražná kontrolka

Pokud se během jízdy objeví v červené a je doprovázena STOP kontrolkou, musíte pro vaši bezpečnost zastavit, jakmile to podmínky provozu dovolí. Vypněte motor a nespouštějte jej znovu.

Kontaktujte značkový servis.

Pokud se během jízdy zobrazí žlutě a je doprovázena výstražnou kontrolku, navštivte co nejdříve autorizovaného prodejce. **Mezitím jezděte opatrně**. Při nedodržení tohoto doporučení může dojít k poškození vozidla

Kontrolka omezovače a regulátoru rychlosti ➥ 2.82 ➥ 2.86

Kontrolka adaptivní regulace rychlosti Stop and Go ➥ 2.91

Zobrazení dále popsaných informací ZÁVISÍ NA VYBAVENÍ VOZIDLA A ZEMI PRODEJE.

Výstražná kontrolka elektrotechnického systému

Objeví se, když je teplota elektrické sestavy příliš vysoká. Zastavte vozidlo bez vypnutí zapalování. Teplota by měla klesnout a kontrolka zhasnout. Pokud k tomu nedojde, kontaktujte autorizovaného prodejce.

Rozsvícení výstražné kontrolky může být provázeno i poklesem výkonu vozidla.

Výstražná kontrolka poruchy elektrotechnického systému.

V případě, že se rozsvítí, znamená to, že v elektrické soustavě došlo k elektrotechnické poruše (trakční akumulátor a elektromotor). obraťte se urychleně na značkový servis.

Kontrolka závady elektromotoru

Jakmile se rozsvítí, znamená to, že se vyskytla porucha elektrotechnického systému spojeného s elektromotorem. obraťte se urychleně na značkový servis.

Kontrolka úrovně nabití trakčního akumulátoru

Rozsvítí se žlutě, když hladina nabití hnacího akumulátoru dosáhne na práh rezervy ➥ 1.142.

Výstražná kontrolka trakčního akumulátoru

Pokud se objeví spolu s výstražnou kontrolkou , znamená to, že se vyskytla porucha fungování trakčního akumulátoru. obraťte se urychleně na značkový servis.

Výstražná kontrolka omezeného výkonu

Objeví se, pokud trakční akumulátor dočasně nepodává svůj obvyklý výkon. Během této doby se sníží výkon vozidla.

Zvolte plynulejší styl jízdy, dokud výstražná kontrolka nezmizí.

Výstražná kontrolka funkce „Navádění do středu pruhu” ➥ 2.105

Kontrolka dobíjení přídavného 12V akumulátoru

Pokud se rozsvítí společně s výstražnou kontrolkou STOP a zároveň zazní zvukový signál, znamená to nadměrné nebo příliš nízké napětí elektrického obvodu. ➥ 1.9.

ECO světlo indikátoru funkce

Rozsvítí se při aktivaci režimu **ECO** ➥ 2.16 ➥ 2.20.

Kontrolka zapojení dobíjecího kabelu

Rozsvítí se, jakmile se nabíjecí kabel zapojí do vozidla. ➥ 1.9.

Kontrolka signalizující překročení rychlosti ➥ 000

(V závislosti na typu vozidla) Pokročilá bezpečnostní varovná kontrolka, porucha světla nebo není k dispozici ➥ 2.59

Kontrolky programu nabíjení ➥ 1.22

Kontrolky programování klimatizace ➥ 3.13

SVĚTELNÉ KONTROLKY (4/4)

Zobrazení dále popsaných informací ZÁVISÍ NA VYBAVENÍ VOZIDLA A ZEMI PRODEJE.

Kontrolka protiblokovacího systému

Rozsvítí se při zapnutí zapalování a po několika sekundách zhasne.

Pokud nezhasne po zapnutí zapalování nebo se rozsvítí během jízdy, signalizuje poruchu protiblokovacího systému. Brzdění je pak zajišťováno stejně jako u vozidla bez systému ABS. Obraťte se urychleně na autorizovaný servis.

Výstražná kontrolka dynamické kontroly stability (ESC) a protiprokluzového systému

Kontrolka se může rozsvítit v několika případech: ➥ 2.28.

Výstražná kontrolka nedostupnosti dynamické kontroly stability (ESC) a protiprokluzového systému

Kontrolka nedostatečného nahuštění pneumatik

Rozsvítí se při zapnutí zapalování nebo při spuštění motoru a poté po několika sekundách zhasne. ➥ 2.23.

Kontrolka posilovače řízení s proměnlivým účinkem

Rozsvítí se při zapnutí zapalování nebo při spuštění motoru a poté po několika sekundách zhasne.

Pokud se rozsvítí během jízdy společně s kontrolkou STOP, indikuje poruchu systému.
Kontaktujte značkový servis.

Kontrolka systému upozornění na vyjetí z jízdního pruhu ➥ 2.34

Kontrolka systému asistenta jízdního pruhu ➥ 2.39

Výstražná kontrolka detekce nepřítomnosti rukou na volantu ➥ 2.39

Kontrolka závady na brzdovém okruhu

Pokud se rozsvítí při brzdění společně s kontrolkou STOP a zazněním pípnutí, signalizuje nízkou hladinu v okruzích nebo poruchu na brzdovém systému. Zastavte v souladu s dopravními podmínkami a obraťte se na autorizovaný servis.

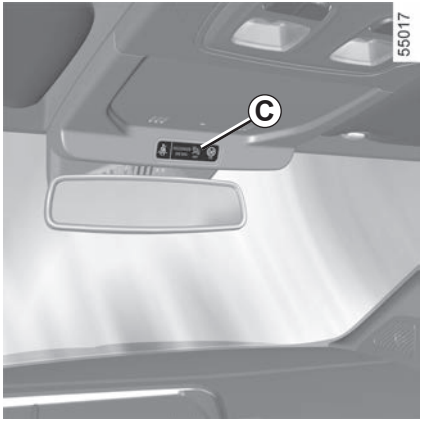

Na displeji *C*

Airbag spolujezdce – **Airbag ON** ➥ 1.131

Airbag spolujezdce – **Airbag OFF** ➥ 1.131

Výstražné kontrolky nezapnutých bezpečnostních pásů ➥ 1.67.

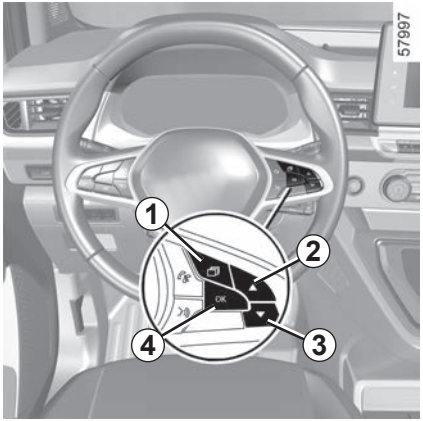

Přístrojová deska pracující v mílích

(možnost přepnout na km/h)

Vozidla bez multimediální obrazovky

– Po vypnutí zapalování stiskněte přepínač ***1*** tolikrát, kolikrát je třeba pro otevření karty vozidlo ***5***.
– Stiskněte ***2*** nebo ***3*** opakovaně pro přístup k „Nastavení“ a pak stiskněte ***4*** „OK“;
– Postupujte stejným způsobem pro přístup k „PALUBNÍ DESKA“ a pak „Jednotky“.

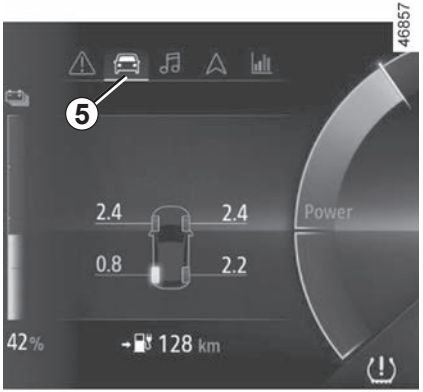

Vozidla vybavená multimediální obrazovkou.

U stojícího vozidla se spuštěným motorem na multimediální obrazovce vyberte menu „Nastavení“, kartu „Systém“ a poté „Jednotky“.

Poznámka: V obou případech se po přerušení napájení z akumulátoru palubní počítač automaticky vrátí k původně používané jednotce.

Pro přechod na režim s předchozí měrnou jednotkou postupujte stejným způsobem.

Další informace naleznete v uživatelské příručce multimediálního zařízení.

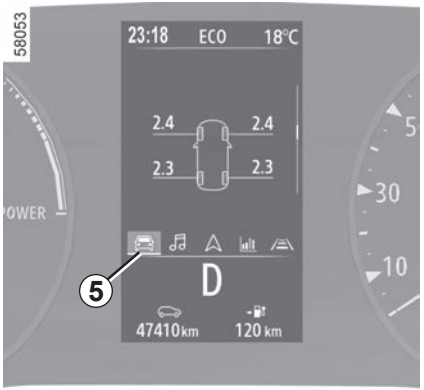

Chcete-li používat určité pomocné funkce pro řízení, je nutné změnit jednotku měření na přístrojové desce, abyste získali správné informace při jízdě v zemi, kde se jednotky rychlosti liší od jednotek nastavených jako výchozí na vašem vozidle.

Z bezpečnostních důvodů toto nastavení měňte, když vozidlo stojí.

Přístrojová deska *A*

Osvětlení se zapne při otevření dveří řidiče. Rozsvícení některých kontrolek je doprovázeno zprávou.
U některých vozidel si přístrojovou desku můžete uživatelsky upravit nastavením obsahu a různých barev podle vlastní volby.
U vozidel vybavených multimediální obrazovkou si otevřete uživatelskou příručku daného vybavení.
U vozidel bez multimediální obrazovky ➥ 1.159.

Tachometr *6*

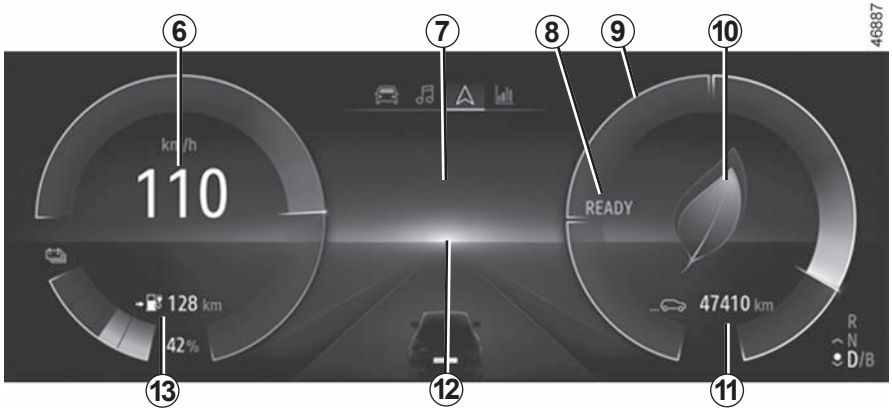

Zvukový signál překročení nastavené rychlosti

V závislosti na typu vozidla a zemi se zobrazí kontrolka a zazní zvukový signál. Tento zvukový signál se ozve, jakmile jede vozidlo rychlostí nad 120 km/h.
Kontrolka zůstává svítit, dokud vozidlo jede rychlostí nad 120 km/h.

Multimediální informace *7*

Podle typu vozidla lze informace zobrazit na obrazovce multimédií (kompas, telefon, navigace atd.).
Více informací naleznete v uživatelské příručce multimediálního zařízení.

Zpráva, která upozorňuje na připravenost vozidla k jízdě *8*

Při spuštění motoru se zobrazí zpráva „**READY**“, která zmizí, když rychlost vozidla překročí 5 km/h.

Wattmetr *9* ➥ 2.16

Ukazatel stylu jízdy *10* ➥ 2.16

Počitadlo celkové ujeté dráhy *11* ➥ 1.152

Palubní počítač *12* ➥ 1.149

Předpokládaná dojezdová vzdálenost *13*.

Zbývající čas nabíjení *15*

Míra nabití trakčního akumulátoru *16*

Kontrolka otevíratelných částí *17*

Indikuje otevření nebo špatné zavření dveří, dveří zavazadlového prostoru nebo příklopu nabíjecího konektoru.

Hladina nabití *18*
Měřič ukazuje množství zbývající energie.

Kontrolka zapojení nabíjecího kabelu *19*
(podle typu vozidla)

Rozsvítí se, jakmile je nabíjecí kabel zapojen do vozidla.

Práh rezervy

Když úroveň nabití trakčního akumulátoru dosáhne přibližně 12 %, ukazatel a kontrolka ***14*** se zobrazí žlutě a ozve se zvukový signál.
Optimalizace dojezdové vzdálenosti ➥ 2.20.

Hranice bezprostředního zastavení

Když úroveň nabití dosáhne přibližně 6 %, znovu se ozve zvukový signál a ukazatel se rozsvítí červeně.
Pokud úroveň nabití dosáhne 5 %, hodnota dojezdové vzdálenosti se přestane zobrazovat.

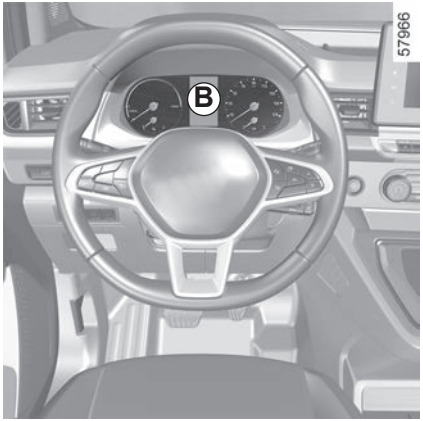

Přístrojová deska *B*

Osvětlení se zapne při otevření dveří řidiče. Rozsvícení některých kontrolek je doprovázeno zprávou.
U některých vozidel si přístrojovou desku můžete uživatelsky upravit nastavením obsahu a různých barev podle vlastní volby.
U vozidel vybavených multimediální obrazovkou si otevřete uživatelskou příručku daného vybavení.
U vozidel bez multimediální obrazovky ➥ 1.159.

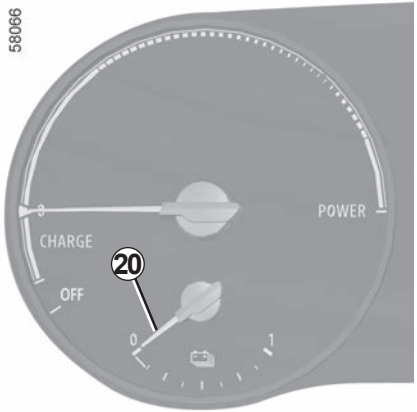

Hladina nabití *20*

Měřič ukazuje množství zbývající energie.

Práh rezervy

Když úroveň nabití trakčního akumulátoru klesne cca na 12%, ukazatel a kontrolka ***21*** se podsvítí žlutě a ozve se zvukový signál.

Optimalizace dojezdové vzdálenosti ➥ 2.20.

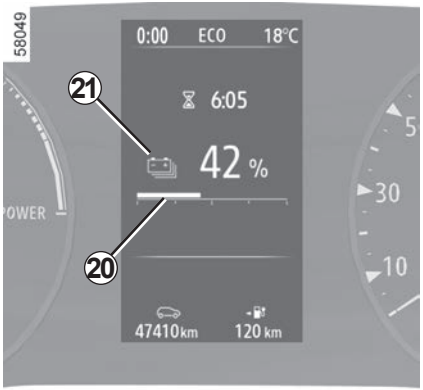

Hranice bezprostředního zastavení

Když úroveň nabití dosáhne přibližně 6 %, znovu se ozve zvukový signál a ukazatel se rozsvítí červeně.
Pokud úroveň nabití dosáhne 5%, hodnota dojezdové vzdálenosti se přestane zobrazovat.

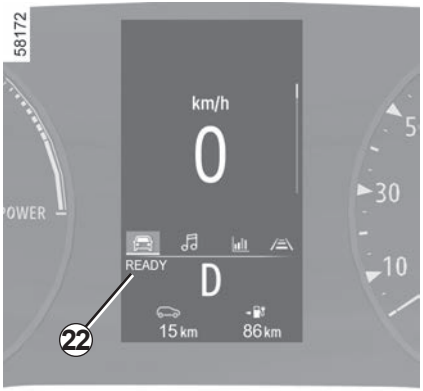

Zpráva, která upozorňuje na připravenost vozidla k jízdě *22*

Při spuštění motoru se zobrazí zpráva „**READY**“, která zmizí, když rychlost vozidla překročí 5 km/h.

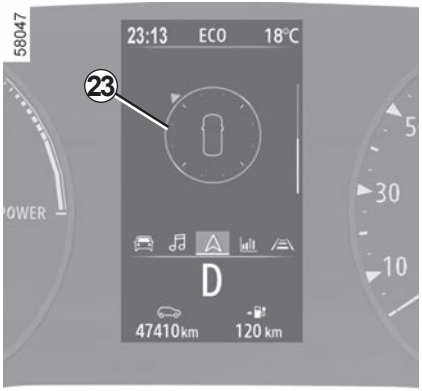

Multimediální informace*23*

Podle typu vozidla lze informace zobrazit na obrazovce multimédií (kompas, telefon, navigace atd.).
Více informací naleznete v uživatelské příručce multimediálního zařízení.

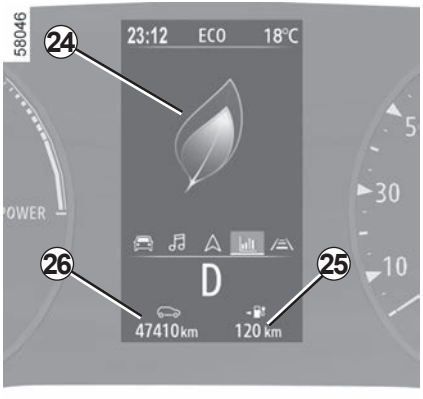

Ukazatel stylu jízdy ***24*** **➥ 2.16**

Předpokládaná dojezdová vzdálenost ***25.***

Počitadlo celkové ujeté dráhy ***26*** **➥ 1.152**

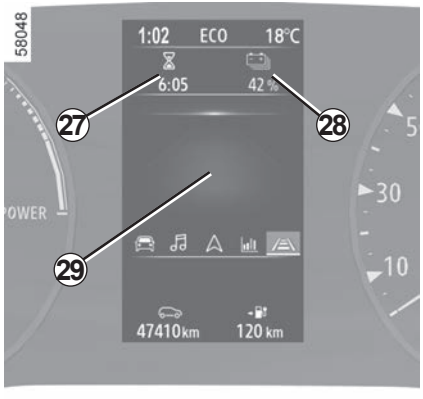

Zbývající čas nabíjení ***27***

Míra nabití trakčního akumulátoru ***28***

Palubní počítač ***29*** **➥ 1.149**

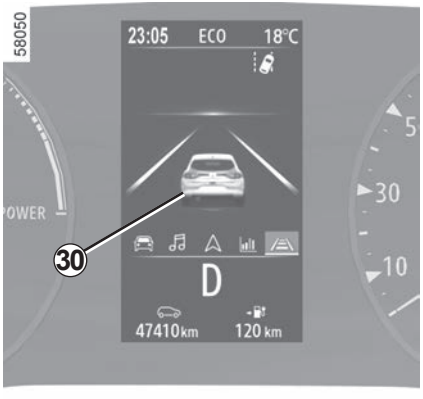

Kontrolka otevíratelných částí ***30***

Indikuje otevření nebo špatné zavření dveří, dveří zavazadlového prostoru nebo příklopu nabíjecího konektoru.

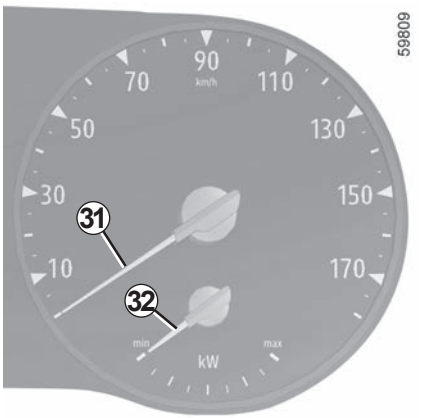

Rychloměr *31* a podle typu vozidla, *33*

Rychlost jízdy zjistíte pouze na schváleném rychloměru ***31***.

Ukazatel ***33*** je pouze informační.

Dostupná úroveň výkonu*32*

Ukazatel ukazuje úroveň výkonu motoru, která je momentálně k dispozici. Tato úroveň se zpravidla liší mezi „min “ a „max “, a to podle okolních teplotních podmínek a dostupné energie akumulátoru.

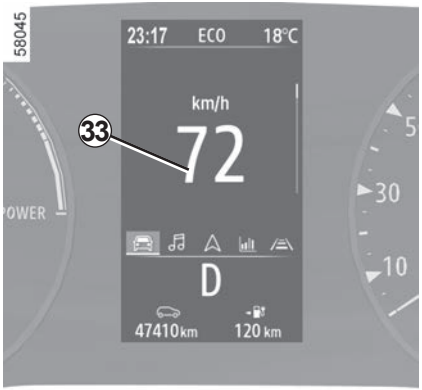

Úroveň „max “ představuje plnou připravenost k podávání maximálního výkonu.

Zvukový signál překročení nastavené rychlosti

V závislosti na typu vozidla a zemi se zobrazí kontrolka a zazní zvukový signál. Tento zvukový signál se ozve, jakmile jede vozidlo rychlostí nad 120 km/h.
Kontrolka zůstává svítit, dokud vozidlo jede rychlostí nad 120 km/h.

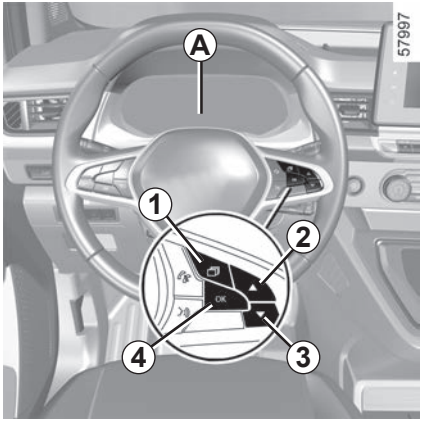

Palubní počítač *A* nebo *B*

Podle vozidla sdružuje následující funkce:

- ujetá vzdálenost;
- parametry jízdy;
- informační zprávy;
- zprávy a provozních poruchách (spojené s kontrolkou);
- výstražné zprávy (spojené s kontrolkou STOP);
- menu individuálního nastavení vozidla ➥ 000.

Všechny tyto funkce jsou popsány na následujících stranách.

Vozidlo vybavené palubním počítačem *A*

Funkce jsou rozděleny do oblastí ***5***, ***6***, ***7*** a ***8***. Umístění oblastí se liší v závislosti na vybraném stylu.

Stiskněte přepínač ***1*** a procházejte mezi nabídkami a vybírejte funkce opakovaným stisknutím spínače ***2*** nebo ***3***. Následně v případě potřeby použijte přepínač ***4*** k potvrzení „OK “.

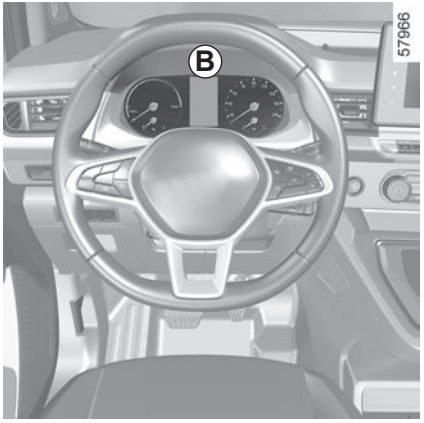

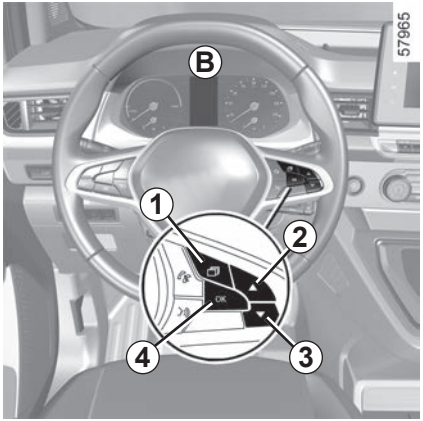

Vozidlo vybavené palubním počítačem *B*

Mačkejte spínač ***1***, dokud se neotevře karta „Vozidlo“.

Stiskněte opakovaně pomocí ovladače ***2*** nebo ***3***. V případě potřeby následně použijte přepínač ***4*** k potvrzení „OK“.

Výběry

(zobrazení závisí na vybavení vozidla a na zemi)

Z karty vozidla:

a) nastavení cesty:
   – průměrná spotřeba energie od posledního vynulování a okamžitá spotřeba energie;
   – vzdálenost ujetá od posledního vynulování a průměrná rychlost;

b) inicializace tlaku v pneumatikách;

c) čas (podle vozidla);

d) interval servisní prohlídky;

e) pouze při stojícím vozidle, menu přizpůsobení nastavení vozidla ➥ 1.159.

Z karty zpráv:

f) palubní deník – postupné zobrazování informačních zpráv a zpráv o provozních poruchách.

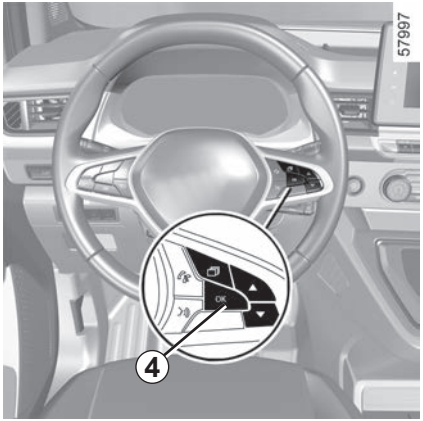

Vynulování jízdních parametrů (signalizace zahájení cesty)

Ve vybraném zobrazení jednoho z parametrů jízdy stiskněte a podržte přepínač ***4*** „OK“ až do vynulování zobrazení.

Automatické vynulování jízdních parametrů

Vynulování je provedeno automaticky po překročení kapacity některého z parametrů.

Interpretace hodnot spotřeby energie

Některá zařízení ve vozidle spotřebovávají energii: energie spotřebovaná celým vozidlem tedy může být jiná než energie spotřebovaná podle elektrického počitadla.

Interpretace některých hodnot zobrazených po stisknutí tlačítka pro signalizaci zahájení cesty

Průměrná spotřeba energie a rychlost jsou tím stabilnější a mají větší význam, čím je větší vzdálenost ujetá od posledního vynulování.

Opětovné nastavení předpokládaného dojezdu

Po plném nabití hnacího akumulátoru je možné zvolit ze dvou typů nastavení: z ručního a automatického.

Ruční nastavení
Vyberte jedno z nastavení jízdy, dlouze stiskněte spínač ***4*** OK , abyste dosah vynulovali.

Automatické nastavení
Dojezd se automaticky znovu nastaví poté, co se hnací akumulátor nabije na plnou kapacitu. Hodnotu dojezdu systém vypočítá z energie spotřebované od posledního vynulování.

Některé z údajů palubního počítače se zobrazují na displeji navigačního systému.

Počítadlo dílčí ujeté dráhy a nastavení jízdy se vynuluje jak na palubním počítači, tak v navigačním systému.

PALUBNÍ POČÍTAČ: jízdní parametry (1/4)

Zobrazení dále popsaných informací ZÁVISÍ NA VYBAVENÍ VOZIDLA A ZEMI PRODEJE.

Příklady volby	Interpretace zvoleného zobrazení
Spotřeba + 13,4 kW	**a) Jízdní parametry.** **Okamžitá spotřeba energie.**
12,8 kWh/100	**Průměrná spotřeba energie** Hodnota je zobrazena po ujetí nejméně 400 metrů od stisknutí tlačítka pro signalizaci zahájení cesty.
Jízda 42,2 km/h	**Průměrná rychlost** od posledního stisknutí tlačítka pro signalizaci zahájení cesty. Hodnota je zobrazena po ujetí 400 metrů.
1284,7 km	**Ujetá vzdálenost** od posledního stisknutí tlačítka pro signalizaci zahájení cesty.

PALUBNÍ POČÍTAČ: cestovní parametry (2/4)

Zobrazení dále popsaných informací ZÁVISÍ NA VYBAVENÍ VOZIDLA A ZEMI PRODEJE.

Příklady volby	Interpretace zvoleného zobrazení
2.5 2.5 2.5 2.5 + Tlak v pneumatikách	**b) vynulování tlaku v pneumatikách** ➥ 2.23
12:00	**c) Čas**

Zobrazení dále popsaných informací ZÁVISÍ NA VYBAVENÍ VOZIDLA A ZEMI PRODEJE.

Příklady volby	Interpretace zvoleného zobrazení
Prohlídka za 1 936 km nebo 3 měsíce	**d) Interval servisní prohlídky.** Vzdálenost, kterou zbývá ujet do příští prohlídky (zobrazení v kilometrech), když se blíží termín, nastává několik případů: – Do servisu zbývá méně než **1 500 km** nebo méně než **jeden měsíc**: Zobrazí se zpráva „Servis za“ s termínem (vzdálenost nebo čas). – Když je třeba provést servis vozidla,, zobrazí se zpráva „Provést servis“ s nejbližším platným termínem (v podobě času nebo vzdálenosti). – dojezdová vzdálenost rovna **0 km** nebo **dosažení termínu servisní prohlídky:** zobrazí se zpráva „Provést servis“ doprovázená rozsvícením kontrolky . Vozidlo vyžaduje co nejrychleji prohlídku.

Inicializace displeje po servisní prohlídce dle programu údržby.
Interval revizní prohlídky smí být vynulován pouze po provedení revizní prohlídky, v souladu s programem údržby vašeho vozidla.

Zvláštní upozornění: pro novou inicializaci intervalu další prohlídky stiskněte dlouze po dobu cca 10 sekund jedno z tlačítek pro vynulování zobrazení, až do pevného zobrazení vzdálenosti do prohlídky.

PALUBNÍ POČÍTAČ: jízdní parametry (4/4)

Zobrazení dále popsaných informací ZÁVISÍ NA VYBAVENÍ VOZIDLA A ZEMI PRODEJE.

Příklady volby	Interpretace zvoleného zobrazení
Nastavení (OK)	**e) Menu osobní nastavení vozidla** ➥ 1.159**.**
Víko zavazadlového prostoru otevřeno	**f) Palubní deník.** Postupné zobrazení: – informační zprávy; – zpráv o provozních poruchách.

PALUBNÍ POČÍTAČ: informační zprávy

Mohou pomoci při uvedení vozidla do chodu nebo Vás informovat o volbě nebo stavu jízdy.
Příklady informativních zpráv jsou uvedeny dále.

Příklady zpráv	Interpretace zvoleného zobrazení
„Pro rozjezd odpojit kabel“	Signalizuje, že je nabíjecí kabel je stále připojen k vozidlu.
„Parkovací brzda zatažena“	Signalizuje, že parkovací brzda je zatažena.
„Zkontrolovat připojení“	Kabel odpojte a poté znovu připojte k vozidlu. Pokud se zpráva stále zobrazuje, může to být kvůli vnějším podmínkám nabíjení nebo kvůli potížím s domácím nabíjecím zařízením.
„Přerušení proudu během nabíjení“	Při nabíjení signalizuje závadu elektroinstalace. Spusťte nabíjení znovu. Pokud to nefunguje, nechte zkontrolovat elektroinstalaci.
„Neodpovídající uzemnění“	Indikuje poruchu uzemnění nabíjecí svorky ➥ 1.9 : nechte elektrický systém zkontrolovat kvalifikovaným odborníkem.

PALUBNÍ POČÍTAČ: zprávy týkající se funkčních poruch

Objeví se s kontrolkou a vyžadují co nejdříve velice opatrně dojet do značkového servisu. Při nedodržení tohoto doporučení může dojít k poškození vozidla.
Zmizí po stisknutí tlačítka pro volbu zobrazení nebo po uplynutí několika sekund a jsou ukládány do paměti v palubním deníku. Kontrolka zůstane rozsvícená. Příklady zpráv o provozních poruchách jsou uvedeny dále.

Příklady zpráv	Interpretace zvoleného zobrazení
„Check airbag“	Indikuje poruchu doplňkových zádržných systémů k bezpečnostním pásům. V případě nehody hrozí, že se nespustí.
„Elec. System to check“	Indikuje poruchu některého ze snímačů pedálů nebo systému řízení akumulátoru 12 V.
„Check braking system“	Signalizuje opotřebení nebo nezbytnost zkontrolovat brzdový systém.
„Vehicle plug to be checked“	Signalizuje přehřátí postranní nabíjecí zásuvky vozidla. Počkejte přibližně 20 minut a zkuste vozidlo nabít znovu. Pokud problém přetrvává, obraťte se na značkový servis.
„Elec. System to check“	Signalizuje poruchu systému pohánění.
„Zkontrolovat volání SOS“	Signalizuje poruchu systému nouzového volání.
„Always charging“	Signalizuje poruchu systému nabíjení hnacího akumulátoru.

Hlásí je kontrolka STOP a signalizuje tak, abyste v zájmu vlastní bezpečnosti vozidlo zastavili co nejdříve, jak to podmínky dopravního provozu dovolí. Zastavte motor a už jej nespouštějte. Kontaktujte značkový servis.
Příklady výstražných zpráv jsou uvedeny dále. **Poznámka:** Zprávy se na displeji objevují buď izolovaně, anebo střídavě (když je třeba zobrazit několik zpráv), mohou být doprovázeny rozsvícením kontrolky a/nebo zazněním pípnutí.

Příklady zpráv	Interpretace zvoleného zobrazení
„Braking system fault“	Signalizuje závadu na brzdovém systému.
„Power steering fault“	Indikuje problém na řízení.
„Electrical motor fault“	Indikuje ztrátu výkonu vozidla.
„Elektro porucha“	Signalizuje poruchu elektrického systému.
„PUNCTURE“	Ukazuje, že nejméně jedno kolo má defekt nebo je silně podhuštěné.

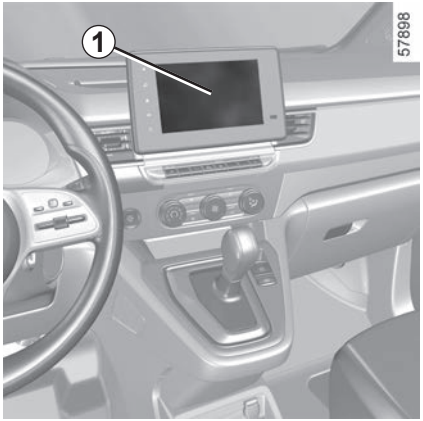

Tato funkce umožňuje, podle vybavení vozidla, aktivovat/deaktivovat a nastavovat některé funkce vozidla.

Vozidla vybavená multimediální obrazovkou *1*

Přístup do menu nastavení

Informace o přístupu k nastavením naleznete v uživatelské příručce multimediálního zařízení.

Volba nastavení

Vyberte menu a pak funkci, kterou chcete upravit (zobrazení závisí na vybavení vozidla a zemi):

a) „Řízení“:
- Ukazatel hlasitosti;

b) „Přístup“:
- Uvolnit dveře řidiče;
- Zamykání dveří za jízdy;
- Otevírání/zavírání v automatickém režimu,
- Dálkové zamykání dveří / odemknutí při přiblížení;
- Zvuk vzdáleného zamykání;
- Tichý režim;
- Automatické zamykání;

c) „Světlo / stírač“:
- Doprovodné vnější osvětlení;
- Stírání v opačném pořadí;
- Automatické přední stírání;
- Stírání po ostřikování;

d) „Vítejte“:
- Venkovní uvítání;
- Automatické sklápění zpětných zrcátek;
- Uvítání v interiéru;
- Automatický režim stropního osvětlení;

Dle funkce vyberte:
- K aktivaci nebo deaktivaci „ON“ nebo „OFF“

nebo
- doba pro nastavení času, po který jsou světla rozsvícena (např. pro funkci „Doprovodné vnější osvětlení“).

Více informací naleznete v uživatelské příručce multimediálního zařízení.

Z bezpečnostních důvodů provádějte tato nastavení při stojícím vozidle.

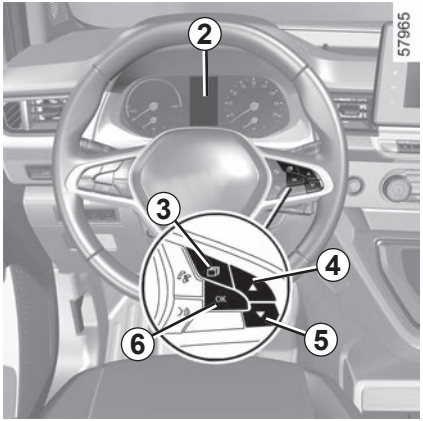

Vozidla bez multimediální obrazovky

Přístup do menu nastavení na displeji *2*
Při stojícím vozidle stiskněte přepínač ***3*** tolikrát, kolikrát je nutné k otevření karty „Vozidlo“. Několikrát stiskněte přepínač ***4*** nebo ***5*** pro přístup do nabídky „Nastavení“ a pak potvrďte stisknutím tlačítka ***6*** „OK“.

Volba nastavení

Pomocí ovladače ***4*** nebo ***5*** vyberte funkci, kterou chcete upravit a stisknutím tlačítka ***6*** „OK“ potvrďte (zobrazení se může lišit podle vybavení vozidla a země):

a) „PALUBNÍ DESKA“:
– Jazyk;
– Jednotka;
– Styl;
– Barva;

b) „VOZIDLO“:
– Stírání zadního skla při couvání;
– Automatické stírání čelního skla;
– Funkce dodatečného setření předního/zadního okna;
– Venkovní uvítání;

c) „PARK. ASISTENT“:
– Hlasitost zvuku pípání;

d) „POMOC PŘI ŘÍZENÍ“:
– Hlasitost zvuku upozornění na vyjetí z jízdního pruhu;
– Citlivost upozornění na vyjetí z jízdního pruhu;
– Vibrace upozornění na vyjetí z jízdního pruhu;
– Citlivost asistenta udržování jízdního pruhu;
– upozornění na mrtvý úhel;
– citlivost aktivního brzdění;
– rozšířená bezpečnost;
– Upozornění na překročení rychlosti;
– Upozornění na bezpečnou vzdálenost;

e) „Osvětlení“:
– Automatický režim stropního osvětlení;
– Automatické doprovodné vnější osvětlení;
– Doprovodné vnější osvětlení: XX sekund;

f) „Přístup“:
– Zamykání dveří za jízdy;
– Otevírání/zavírání v automatickém režimu;
– Odemknout pouze dveře řidiče;
– Automatické opětovné zamykání;
– Tiché zamknutí;
– Automatické otevírání/zavírání;
– Automatické sklápění zpětných zrcátek;

g) „Reset“.

☑ funkce aktivována

☐ funkce deaktivována

MENU INDIVIDUÁLNÍHO NASTAVENÍ VOZIDLA (3/3)

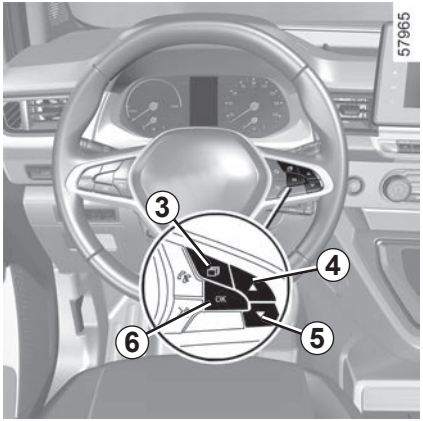

Po výběru řádku můžete funkci upravit stiskem spínače ***6*** „OK“.

Pokud zvolíte jednu z možností „PARK. ASISTENT“, pak „HLASITOST“ nebo „PALUBNÍ DESKA“ a pak „JAZYK“, budete muset provést další výběr (hlasitost parkovacího asistenta nebo jazyk přístrojové desky). V takovém případě proveďte výběr a potvrďte stisknutím tlačítka „***6*** OK“, zvolená hodnota se zobrazí na ☑ před řádkem.

Pro odchod z nabídky stiskněte ***4*** nebo ***5*** pro přístup do nabídky „Zpět“ a potvrďte stisknutím tlačítka ***6*** „OK“. Může být potřeba tuto operaci provést několikrát.

Menu osobní nastavení vozidla není možné použít za jízdy. Při rychlosti nad 20 km/h přejde displej přístrojové desky automaticky zpět do režimu palubního počítače.

ČAS A VENKOVNÍ TEPLOTA (1/2)

Vozidla vybavená multimediální obrazovkou

Zobrazení času a venkovní teploty se nachází na multimediálním displeji ***1***.

Více informací naleznete v uživatelské příručce multimediálního zařízení.

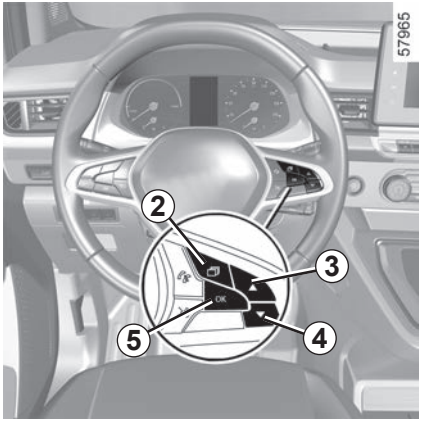

Vozidla bez multimediální obrazovky

Stiskněte spínač ***2*** tolikrát, kolikrát je třeba pro otevření karty „Vozidlo“.

Opakovaně mačkejte ovladač ***3*** nebo ***4*** a nastavte hodiny ***6***.

Stiskněte a podržte spínač ***5*** „OK“, dokud zobrazení času nepřestane blikat.

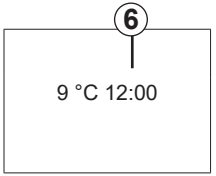

Nastavte hodiny pomocí ovládání ***3*** nebo ***4*** a pak pro potvrzení stiskněte spínač ***5*** „OK“.

Nastavte minuty pomocí ovládání ***3*** nebo ***4*** a pak pro potvrzení stiskněte spínač ***5*** „OK“.

Ukazatel venkovní teploty *7*

Poznámka:

Pokud je venkovní teplota v rozmezí -3 °C a +3 °C, znaky **°C** blikají (signalizace nebezpečí námrazy).

V případě přerušení elektrického napájení (odpojený akumulátor, přerušený kabel napájení atd.) je potřeba nastavit čas.

Doporučujeme neprovádět seřízení času během jízdy.

Ukazatel venkovní teploty

Tvorba námrazy je spojena s klimatickými vlivy, místní vlhkostí a teplotou, indikace venkovní teploty nemůže samotná stačit pro zjištění námrazy.

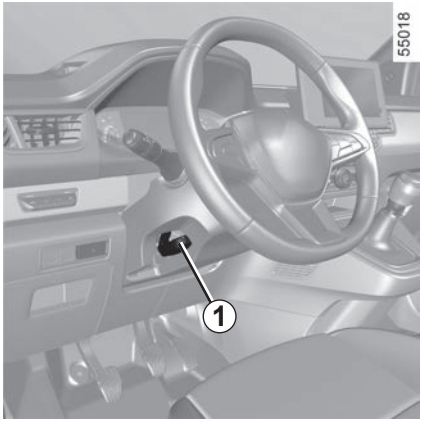

Seřízení výšky a hloubky volantu

Sklopte páčku ***1*** a umístěte volant do požadované polohy.

Potom zvedněte páku na doraz za bod odporu, a tím volant zablokujte.

Přesvědčte se, že je volant správně zajištěn.

Z bezpečnostních důvodů toto seřízení provádějte při stojícím vozidle.

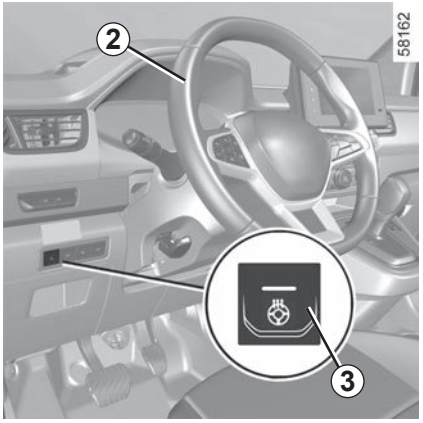

Vyhřívání volantu

(Podle typu vozidla)

Tato funkce vyhřívá volant ***2***.

Funkční princip

Když je dosaženo požadované teploty, funkce po cca 30 minut reguluje teplotu vyhřívaných oblastí a poté se automaticky vypne.

Aktivace funkce

Při zapnutém zapalování stiskněte spínač ***3***. Kontrolka ve spínači se rozsvítí.

Deaktivace funkce

– Automaticky:

Funkce se automaticky vypne po uplynutí regulační fáze trvající přibližně 30 minut. Kontrolka ve spínači ***3*** zhasne.

Poznámka: Pokud se funkce automaticky vypnula, dvojitým stisknutím spínače ***3*** ji znovu aktivujete.

Pokud spínač ***3*** znovu nestisknete, funkce se znovu aktivuje při příštím zapnutí motoru.

– Manuálně:

Během regulační fáze funkci deaktivujete stisknutím spínače ***3***. Kontrolka ve spínači ***3*** zhasne.

Posilovač řízení

Nikdy nejezděte s málo nabitým akumulátorem.

Posilovač řízení s proměnlivým účinkem

Posilovač řízení s proměnlivým účinkem je vybaven elektronickým řídicím systémem, který reguluje účinek posilovače řízení v závislosti na rychlosti vozu.

Účinek posilovače je tedy nejvyšší při parkování (pro pohodlnější ovládání volantu) a úsilí nutné pro otáčení volantem postupně roste se vzestupem rychlosti (pro větší bezpečnost při vysoké rychlosti).

Při jízdě ze svahu ani kdykoliv během jízdy nevypínejte motor (posilovač by nefungoval).

Při stojícím vozidle nedržte řízení vytočeno v dorazové poloze.

Při zastaveném motoru nebo v případě poruchy systému je stále možné otáčet volantem. Potřebná síla bude větší.

Rychlý pohyb volantem může vydávat hluk. Je to normální jev.

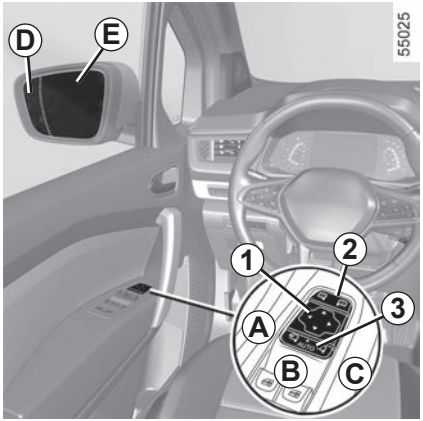

Vnější zpětná zrcátka

Seřízení

Zvolte zpětné zrcátko pomocí spínače ***2***, potom ho tlačítkem ***1*** nastavte do požadované polohy.

Odmrazování zpětných zrcátek

Odmrazování je zajišťováno společně s odmrazováním zadního okna. ➥ 3.5 ➥ 3.9.

Z bezpečnostních důvodů tato seřízení provádějte při stojícím vozidle.

Sklopná zpětná zrcátka
(podle typu vozidla)

Sklopení zpětných zrcátek při zamčení vozidla je automatické (spínač ***3*** v poloze ***B***).

V každém případě proveďte nuceně sklopení (spínač ***3*** v poloze ***C***) nebo rozložení (spínač ***3*** v poloze ***A***) zpětných zrcátek. Automatický režim je tedy deaktivován. Pro zpětnou aktivaci umístěte spínač ***3*** do polohy ***B***.

Objekty pozorované ve vnějším zpětném zrcátku jsou ve skutečnosti blíže, než se zdají. V zájmu své bezpečnosti na to pamatujte při posuzování vzdálenosti před provedením jakéhokoli manévru.

Funkce uvítání a rozloučení
(podle typu vozidla)

Informace o přístupu k funkcí uvítání a rozloučení naleznete v návodu k multimediální výbavě.

Pro aktivaci nebo deaktivaci této funkce vyberte ON nebo OFF.

Zpětná zrcátka se rozloží podle následujícího výběru:
– při následujícím zapnutí zapalování (funkce je deaktivována);
– když je detekována karta nebo je odemčeno vozidlo (funkce aktivovaná).

Vnější zpětné zrcátko na straně řidiče může obsahovat dvě viditelně ohraničené oblasti. Oblast ***E*** odpovídá zornému poli, které lze sledovat v běžném zpětném zrcátku. Oblast ***D*** umožňuje lepší viditelnost dozadu do strany.

Vnější ručně sklopná zpětná zrcátka

Chcete-li sklopit vnější zpětné zrcátko, přitahujte je směrem k oknu dveří, dokud neuslyšíte mechanické cvaknutí.

Chcete-li zpětné zrcátko vrátit do pracovní polohy, postupujte v opačném pořadí. Zkontrolujte, zda je zpětné zrcátko řádně zajištěno.

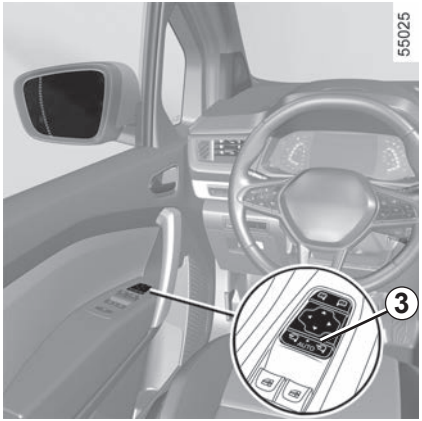

Zvláštní případ
Pokud bylo zpětné zrcátko sklopeno nebo rozloženo ručně, je možno jej znovu reinicializovat do uživatelské polohy.

To provedete stisknutím spínače ***3***. Ze zpětného zrcátka lze slyšet mechanický klepavý zvuk.

Pokud klepavý zvuk neslyšíte, stiskněte znovu spínač ***3***, dokud klepavý zvuk ze zpětného zrcátka neuslyšíte.

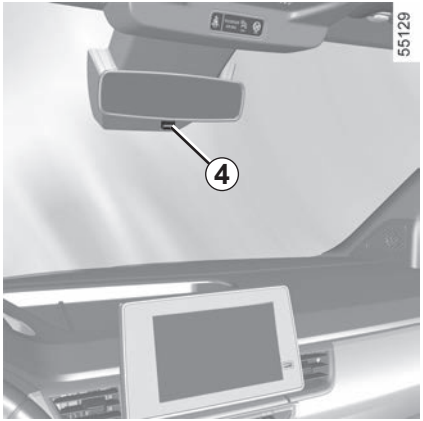

Vnitřní zpětné zrcátko

Je nastavitelné.

Zpětné zrcátko s páčkou *4*
Abyste při jízdě v noci nebyli oslněni světlomety vozidla jedoucího za Vámi, sklopte páčku, která je umístěna za zpětným zrcátkem ***4***.

Zpětné zrcátko bez páčky *4*
Zpětné zrcátko automaticky ztmavne, když za vámi jede vozidlo, které na vás svítí, nebo při velmi silném světle.

Obrazovka systému couvací kamery

Obrazovku ***5*** lze umístit zleva doprava a nahoru a dolů. ➥ 1.170.

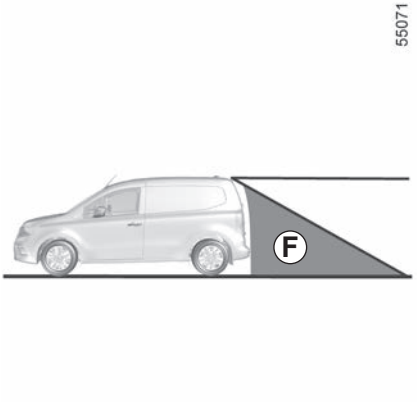

Zorné pole kamery nepokrývá celou oblast za vozidlem, a to zejména slepé úhly ***F***.

Z bezpečnostních důvodů tato seřízení provádějte při stojícím vozidle.

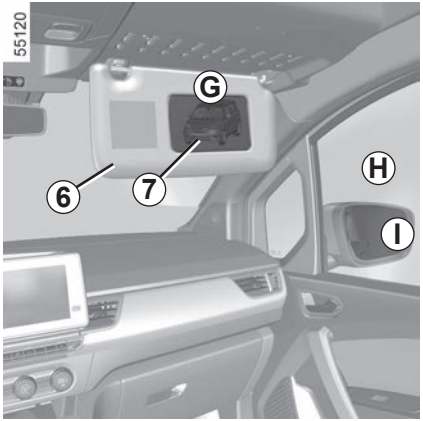

Širokoúhlé zpětné zrcátko *7*

(podle typu vozidla)

Sklopte sluneční clonu ***6*** a uvidíte speciální zrcátko, které umožňuje během couvání zlepšit výhled po stranách vozidla.

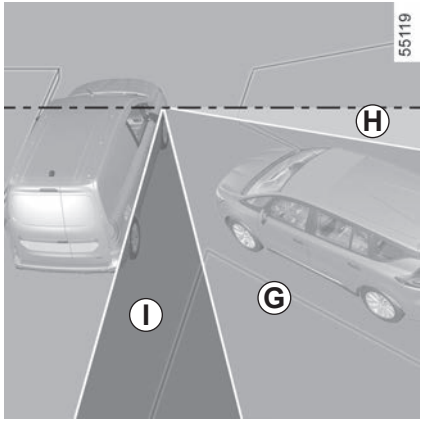

Různé zóny, kam řidič vidí:

– ***G*** v širokoúhlém zpětném zrcátku;
– ***H*** přes přední okno na straně spolujezdce;
– ***I*** ve vnějším zpětném zrcátku.

Při zapnutém zapalování se na obrazovce ***2*** na středové střešní konzole zobrazuje oblast za vozidlem přenášená z kamery ***1***.

Poznámka: obrazovku ***2*** lze umístit vodorovně nebo svisle.

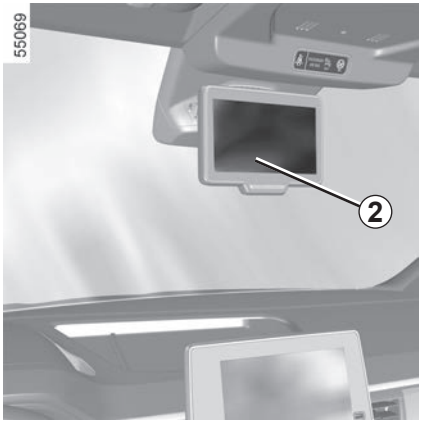

Odmrazování zadní kamery

V chladném počasí tato funkce umožňuje rychlé elektrické odmrazování kamery.

Odmrazování kamery je prováděno společně s elektrickým odmrazováním zpětného zrcátka. ➥ 3.5 ➥ 3.9.

Kamera ***1*** nesmí nebyla zakryta (nečistotami, blátem, sněhem, zkondenzovanou vlhkostí atd.).

Tato funkce je doplňkovou pomocí. V žádném případě tedy nesmí vést ke snížení ostražitosti ani odpovědnosti.

Řidič musí být při jízdě vždy připraven na náhlé události. Při manévrování se vždy ujistěte, že v mrtvém úhlu nejsou skryté malé, úzké, případně pohyblivé překážky (např. dítě, zvíře, kočárek, jízdní kolo, kámen, stojan apod.).

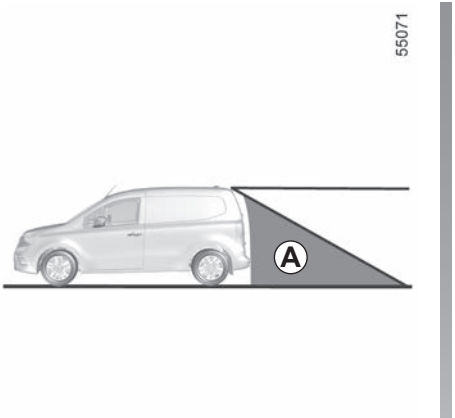

Funkce

Zorné pole kamery nepokrývá celou oblast za vozidlem, a to zejména slepé úhly ***A***.

Vypnutí funkce

Displej se přepne:
- nejméně dvě minuty po vypnutí zapalování;
- ihned po zamknutí vozidla.

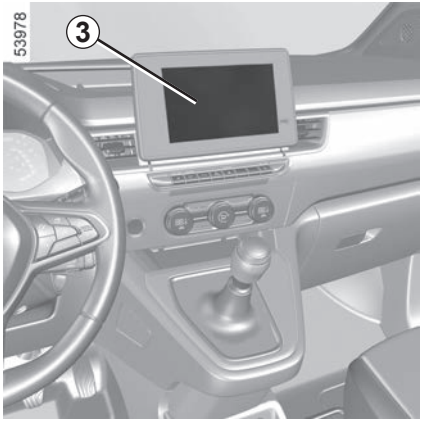

Zvláštnosti týkající se zpátečky

Při zařazení zpátečky zobrazí kamera umístěná na zadních dveřích oblast za vozidlem. ➥ 2.129.

Vozidla vybavená multimediální obrazovkou *3*

Při couvání vezměte v úvahu kromě informací získaných pohledem do zpětného zrcátka také zobrazení přenášené couvací kamerou (multimediální obrazovka), protože při pohledu zpětným zrcátkem zůstává slepé místo ***A***. ➥ 2.129.

Objekty zobrazené u okraje displeje ***2*** mohou být deformovány.

Při velmi silném světle (sníh, vozidlo na slunci atd.) může být obraz kamery částečně narušen.

Při nízkém jasu nebo nepříznivém počasí může být obraz na obrazovce zkreslený.

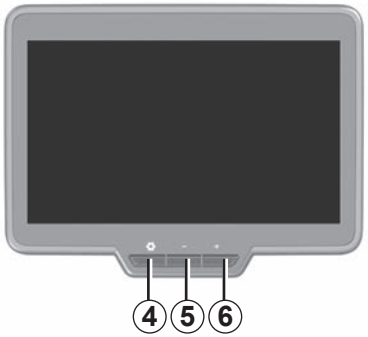

Nastavení displeje a kamery

Jedním stisknutím tlačítka ***4*** otevřete menu nastavení.

Opakovaným stisknutím tlačítka ***4*** můžete procházet možnostmi nastavení, dokud nevyberete požadovanou možnost nastavení.

Pro úpravu nebo aktivaci/deaktivaci požadovaného nastavení použijte tlačítka ***5*** „**-**“ a ***6*** „**+**“.

Výběr nastavení:

a) nastavení jasu;

b) nastavení vertikálního úhlu pohledu;

c) nastavení horizontálního úhlu pohledu;

d) aktivace/deaktivace automatického nastavení vertikálního úhlu podle rychlosti vozidla;

e) aktivace/deaktivace displeje couvací kamery v závislosti na vozidle;

f) resetování, chcete-li obnovit výchozí nastavení.

Opuštění menu nastavení:

– automaticky po přibližně pěti sekundách, kdy nebylo stisknuto žádné tlačítko;

nebo

– stisknutím tlačítka ***5*** „**-**“ nebo ***6*** „**+**“ na kartě „**X**“.

Poznámka: vertikální úhel nebude automaticky upraven podle rychlosti vozidla, pokud byl vertikální úhel pohledu nastaven na maximum.

Pokaždé, když je vozidlo nastartováno, se funkce vrátí do nastavení, které bylo uloženo při posledním vypnutí motoru.

Z bezpečnostních důvodů provádějte tato seřízení, jen když vozidlo stojí.

Upravte zorné pole systému a vnějších zpětných zrcátek před řízením vozidla (zejména po změně zatížení vozidla).

Zvláštnost

U vozidel, která nejsou vybavena multimediálním systémem, se během couvání při otevření nebo nesprávném zavření zadních dveří rozsvítí na displeji ***7*** výstražná kontrolka ***B***.

Funkční problémy

Pokud systém detekuje provozní poruchu, na obrazovce ***2*** se na černém pozadí rozsvítí výstražná kontrolka ***C*** nebo, v závislosti na vozidle, na displeji ***7*** pro couvací kameru. Může to být způsobeno závadou, která má vliv na kameru nebo obrazovku (zřetelnost, fixace obrazu, opoždění komunikace atd.).

Pokud se varovná kontrolka ***C*** nadále objevuje na černém pozadí, obraťte se na autorizovaného prodejce.

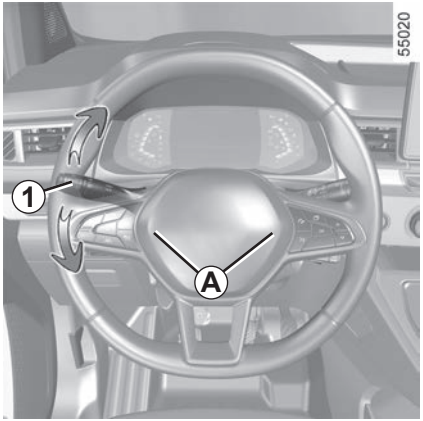

Houkačka

Pro signál houkačkou stiskněte střed volantu ***A***.

Světelná signalizace

Dálkovými světly bliknete přitažením páčky ***1*** směrem k sobě a jejím následným uvolněním.

Směrová světla

Posuňte páčku ***1*** stejným směrem, kterým chcete otáčet volantem.

Impulsní režim

Krátce posuňte páčku ***1*** nahoru nebo dolů, aniž byste přesáhli bod odporu, a poté ji uvolněte: páčka se vrátí do původní polohy a příslušná směrová kontrolka třikrát blikne.

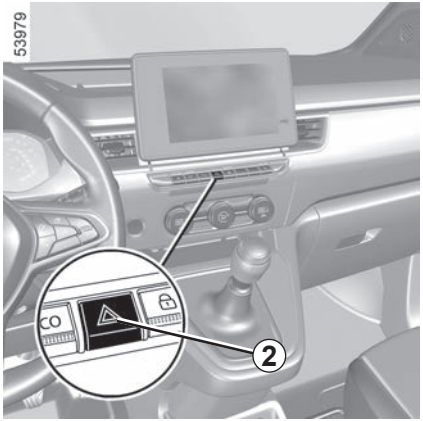

Výstražná světla

Stiskněte spínač ***2***.

Toto zařízení současně aktivuje všechna čtyři směrová světla a boční blikače. Smí se používat pouze v případě nebezpečí, abyste upozornili ostatní motoristy, že musíte zastavit na nezvyklém nebo dokonce zakázaném místě nebo za mimořádných podmínek pro řízení či provoz.

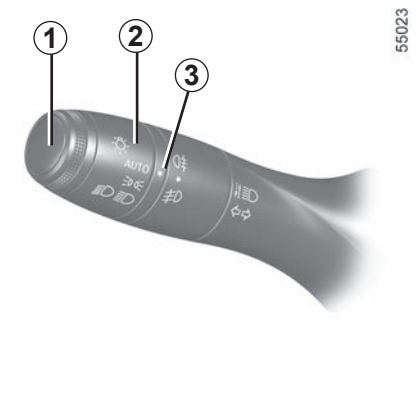

Obrysová světla

Otáčejte kroužkem ***2***, dokud se neobjeví odpovídající symbol proti značce ***3***.

Tato kontrolka se rozsvítí na přístrojové desce.

Funkce rozsvícení denních světel

Denní světla se rozsvítí automaticky bez manipulace páčkou ***1***, když nastartujete motor, a zhasnou se při vypnutí motoru.

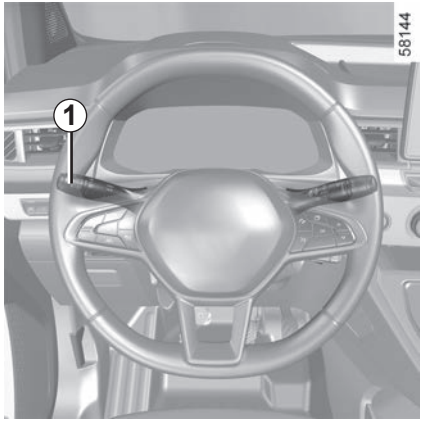

Tlumená světla

Ruční funkce

Otáčejte kroužkem ***2***, dokud se neobjeví odpovídající symbol proti značce ***3***. Tato kontrolka se rozsvítí na přístrojové desce.

Automatická funkce
(podle typu vozidla)

Otáčejte kroužkem, ***2*** dokud není symbol **AUTO** v poloze proti označení ***3***: při běžícím motoru se tlumená světla automaticky zapínají a vypínají podle intenzity venkovního světla; není nutná žádná další manipulace s kroužkem k výběru osvětlení ***1***.

V závislosti na typu vozidla se tlumená světla zapnou automaticky po několika cyklech stěračů čelního skla.

Před noční jízdou zkontrolujte řádnou funkčnost elektrických zařízení a seřiďte světlomety (pokud vozidlo není naloženo obvyklým způsobem).➡ 1.181. Vždy dbejte na to, aby světla nebyla zacloněna (nečistota, bláto, sníh, převážené předměty atd.).

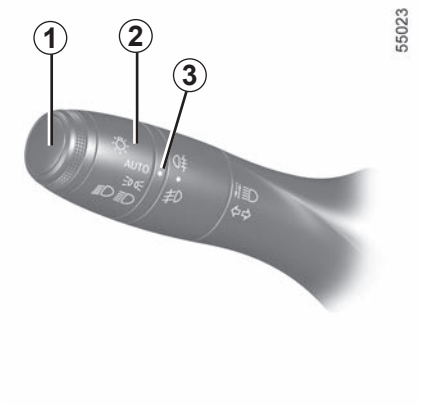

Dálková světla

Při běžícím motoru a rozsvícených potkávacích světlech zatlačte na páčku ***1***. Tato kontrolka se rozsvítí na přístrojové desce.
Pro návrat do polohy pro potkávací světla přitáhněte páčku ***1*** opět směrem k sobě.

Funkce „Zvednutí světel při jízdě“
(podle typu vozidla)
Pokud jsou aktivovaná dálková světla, funkce „Zvednutí světel při jízdě“ zlepšuje viditelnost řidiče auztomatickým zvednutím potkávacích světel a dálkových světel.

Při deaktivaci dálkových světlel se potkávací světla vrátí do původní polohy.

Automatická dálková světla

U některých typů vozidel tento systém rozsvěcí a zhasíná dálková světla automaticky. K detekci vozidel před vámi a vozidel jedoucích z protisměru využívá tato funkce kameru umístěnou za vnitřním zpětným zrcátkem.

Systém může být za určitých podmínek rušen, zejména **:**
– při extrémních klimatických podmínkách (déšť, sníh, mlha atd.);
– zakryté čelní sklo nebo kamera;
– pokud má vozidlo jedoucí před Vámi nebo proti Vám málo viditelné nebo zakryté osvětlení;
– špatné seřízení předních světlometů;
– reflexní systémy;
– ...

Dálková světla se rozsvítí automaticky pokud:
– osvětlení vně vozidla je slabé;
– není detekováno žádné jiné vozidlo ani osvětlení;
– rychlost vozidla překročí cca 40 km/h.

Pokud není splněna jedna z výše uvedených podmínek, systém přepne na potkávací světla.

Poznámka: ujistěte se, že čelní sklo není znečištěné (nečistoty, bláto, sníh zamlžení atd.).

Aktivace automatických dálkových světel:
– otáčejte kroužkem ***2***, dokud se symbol **AUTO** nebude nacházet proti značce ***3***;
– zmáčkněte páčku ***1***.

Kontrolka se zobrazí na přístrojové desce.

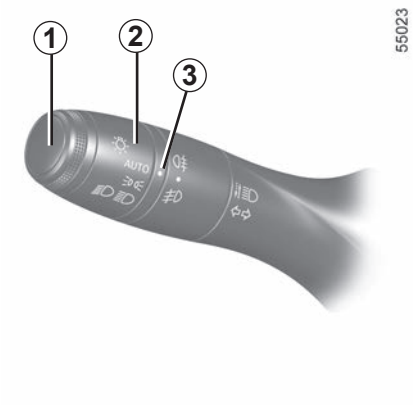

Automatická dálková světla (pokračování)

Deaktivace automatických dálkových světel:

– otáčejte kroužkem ***2*** do jiné polohy než **AUTO**.

nebo

– přitáhněte páčku ***1***.

Kontrolka na přístrojové desce zhasne.

Poznámka: Při deaktivaci funkce automatických dálkových světel se aktivují dálková světla.

Funkční problémy

Když se na přístrojové desce objeví zpráva „Zkontrolovat auto. rozsvícení“, je systém deaktivován.
Obraťte se na značkový servis.

Noční používání přenosného navigačního systému umístěného pod kamerou v oblasti čelního skla může rušit fungování systému „automatická dálková světla“ (riziko odlesků na čelním skle).

Systém „automatická dálková světla“ v žádném případě nenahradí ostražitost a zodpovědnost řidiče s ohledem na osvětlení vozidla a na přizpůsobení se světelným podmínkám, viditelnosti a dopravní situaci.

Zhasnutí světel

Světla automaticky zhasnou po zastavení motoru, otevření dveří řidiče nebo zamknutí vozidla. V tomto případě se při následujícím spuštění motoru světla znovu rozsvítí v poloze kroužku **2**.

Poznámka: když jsou rozsvícena mlhová světla, osvětlení se samo nevypíná.

Funkce uvítání a rozloučení

(podle typu vozidla)

Pokud je funkce aktivována, denní světla a zadní obrysová světla se rozsvítí automaticky při detekci karty Renault nebo při odemknutí vozidla.

Automaticky zhasínají:

– přibližně jednu minutu po rozsvícení;

– při spuštění motoru v závislosti na poloze páčky osvětlení;

nebo

– při zamknutí vozidla.

Aktivace/deaktivace funkce

Informace o aktivaci nebo deaktivaci funkce vnějšího uvítání naleznete v uživatelské příručce multimediálního systému.

Vyberte „**ON**“ nebo „**OFF**“.

Zvuková signalizace při nezhasnutých světlech

V případě rozsvícení světel po vypnutí motoru se při otevření dveří řidiče ozve zvukový signál jako připomínka, že zůstala rozsvícena světla.

Funkční problémy

Pokud se zobrazí zpráva „Zkontrolovat osvětlení“ doprovázená kontrolkou a kontrolka bliká na přístrojové desce, značí to poruchu osvětlení.

Obraťte se na značkový servis.

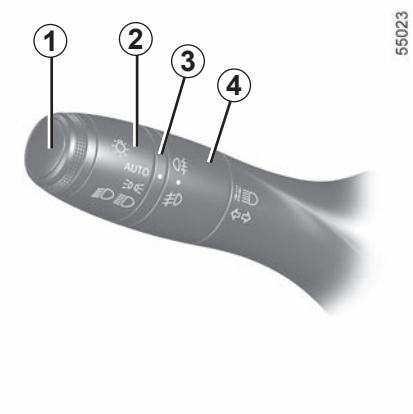

Funkce „Doprovodné vnější osvětlení“

Tato funkce umožňuje přechodně rozsvítit obrysová světla a tlumená světla (např. pro osvětlení otevření vrat apod.).

S vypnutým motorem a světly a kroužkem ***2*** v poloze **AUTO** zatáhněte za páčku ***1*** směrem k sobě: obrysová světla a tlumená světla se rozsvítí na přibližně 30 sekund a na přístrojové desce se rozsvítí kontrolky a .

Pro prodloužení této doby můžete přitáhnout páčku až čtyřikrát (celkový čas je omezen přibližně na dvě minuty).
Pro potvrzení této akce se zobrazí na přístrojové desce zpráva „Osvětlení po dobu _ _ _“ doprovázená dobou rozsvícení. Nyní můžete zamknout vozidlo.

Vypnutí osvětlení ještě před jeho automatickým vypnutím provedete otočením kroužku ***2*** do kterékoli polohy a poté vrácením do polohy **AUTO**.

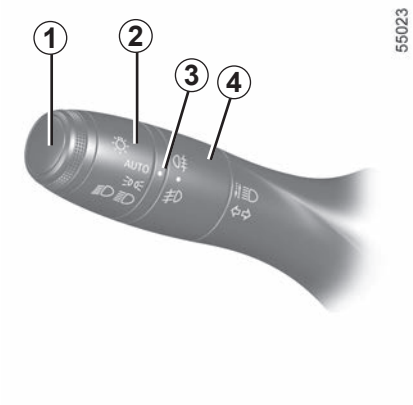

Přední mlhová světla
(podle typu vozidla)

Otáčejte středním kroužkem ***4*** páčky ***1***, dokud se neobjeví odpovídající symbol proti značce ***3***, a potom ho pusťte.

Funkce závisí na zvolené poloze vnějšího osvětlení - na přístrojové desce se rozsvítí příslušná kontrolka.

Zadní mlhová světla

Otáčejte středním kroužkem ***4*** páčky, dokud se neobjeví odpovídající symbol proti značce ***3***, potom ho pusťte.

Funkce závisí na zvolené poloze vnějšího osvětlení - na přístrojové desce se rozsvítí příslušná kontrolka.

Nezapomeňte tato světla vypnout, nebude-li již jejich použití nezbytné, abyste neobtěžovali ostatní účastníky silničního provozu.

Zhasnutí

Znovu otáčejte středovým kroužkem ***4***, dokud symbol ***3*** nebude naproti symbolu mlhových světel. Na přístrojové desce poté zhasne příslušná kontrolka.

Zhasnutí vnějšího osvětlení vede ke zhasnutí zadních mlhových světel.

Světla do zatáčky
(Podle typu vozidla)

Při jízdě dopředu rychlostí přibližně 40 km/h s rozsvícenými potkávacími světly: za určitých podmínek (rychlost, úhel volantu, spuštěné ukazatele směru jízdy atd.), když vjedete do zatáčky, jedno z předních mlhových světel se rozsvítí, aby osvětlilo zatáčku.

Když je zařazena zpátečka a jsou rozsvícena potkávací světla, přední mlhová světla se automaticky rozsvítí.

Poznámka: při řazení ze zpátečky na rychlostní stupeň vpřed (například během parkování) se aktivují mlhová světla, pokud vozidlo nepřekročí rychlost přibližně 10 km/h.

V případě mlhy, sněhu nebo přepravy předmětů přesahujících střechu, není automatické rozsvícení světel systematické.

Rozsvícení mlhových světel zůstává vždy pod naprostou kontrolou řidiče: o stavu rozsvícení Vás informují kontrolky na přístrojové desce (pokud světla svítí, jsou rozsvícena i mlhová světla).

SEŘÍZENÍ SVĚTLOMETŮ (1/2)

Přepínač ***A*** se používá k seřízení výšky světelných kuželů v závislosti na stavu naložení vozidla.

S rozsvícenými tlumenými světly stiskněte nebo zvedněte přepínač ***A*** tolikrát, kolikrát je potřeba k výběru požadované polohy na přístrojové desce.

Poznámka: Na přístrojové desce se, v závislosti na typu vozidla, na přibližně 30 sekund při každém spuštění motoru a na 5 sekund po každém stisknutí spínače ***A*** zobrazí vybraná poloha.

	Příklady polohy seřízení ovladače *A* podle naložení vozidla				
	Verze dodávka		**Verze kombi**		
	Normální podvozek	**Dlouhý podvozek**	**Normální podvozek**	**Dlouhý podvozek** (5 místná verze)	**Dlouhý podvozek** (7 místná verze)
Řidič s nebo bez předního spolujezdce	0	0	0	0	0
Všechna sedadla obsazena	-	-	0	0	1
Řidič se spolujezdci a zavazadly (nebo nákladem) dosahující maximálního přípustného zatížení	-	-	1	1	1
Řidič bez spolujezdců a nákladu (nebo zavazadla) dosahující maximálního přípustného zatížení	2	2	2	2	2

V následující tabulce jsou uvedeny některé příklady. Ve všech případech seřiďte ovladače světlometů ***A*** podle zátěže vozidla tak, aby byla vozovka dobře viditelná a nedocházelo k oslnění řidičů protijedoucích vozidel.

V případě, že se v určité zemi jezdí vlevo a ve Vašem vozidle je místo řidiče vlevo (nebo obráceně), je nezbytné, pro dobu pobytu v dané zemi, dočasně seřídit světla.

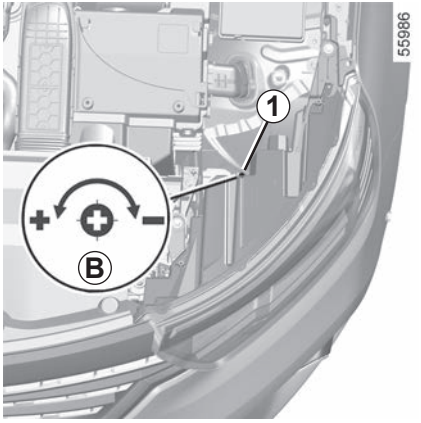

Dočasné seřízení

Otevřete kapotu motoru a najděte označení ***B*** v blízkosti jednoho z předních světlometů.

Funkční princip

Pro snížení světlometů otočte pomocí šroubováku nebo podobného nástroje šroub ***1*** o půl otáčky směrem k symbolu -.

Po skončení jízdy je vraťte do původní polohy: Otočte šroubem ***1*** o půl otáčky směrem k symbolu +, aby se světlomety zvedly.

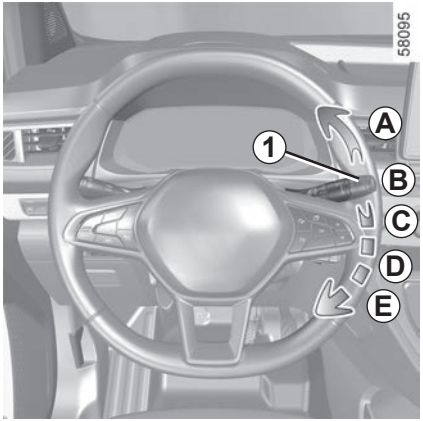

Vaše vozidlo je vybaveno stěrači předního skla se snímačem deště.

Snímač deště je umístěn na čelním skle před vnitřním zpětným zrcátkem.

A **speciální stírání**
Krátký impulz spustí pohyb stěračů tam a zpět.

B **vypnutí;**

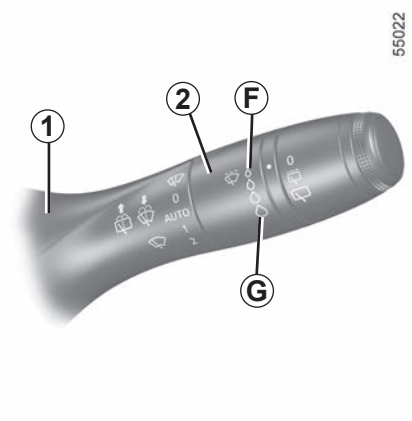

C **funkce automatického stírání**
Je-li zvolena tato poloha, systém detekuje dopad vody na čelní sklo a spustí stírání vhodnou rychlostí stěračů. Je možné změnit práh spuštění a čas mezi stíráními otočením kroužku ***2***:

– ***F***: minimální citlivost;
– ***G***: maximální citlivost.

Čím vyšší je citlivost, tím rychleji stěrače reagují a frekvence stírání stoupá.

Po aktivaci automatického stírání nebo zvýšení citlivosti stěrače vykonají pohyb tam a zpět.

Zvláštnost:

– snímač deště je pouze pomocná funkce. V případě snížené viditelnosti řidič musí stěrač ručně aktivovat. Za mlhy nebo sněžení není automatické stírání systematické a zůstává pod vaší kontrolou.
– v případě teploty pod nulou není automatické stírání aktivní při nastartování vozidla. Aktivuje se automaticky, jakmile vozidlo překročí určitou rychlost (přibližně 8 km/h).
– neaktivujte automatické stírání za suchého počasí;
– před aktivací automatického stírání úplně odstraňte námrazu z čelního skla;
– pro deaktivaci automatického stírání při mytí vozidla v mycím rámu vraťte kroužek ***1*** do polohy ***B*** pro vypnutí automatického stírání.

Funkční problémy

V případě poruchy automatického stírání stěrač funguje na v režimu přerušovaného stírání. Kontaktujte značkový servis.

Funkce snímače deště může být narušena v případě:

– opotřebovaná stírátka stěračů; vrstvička vody nebo stopy zanechané stírátky na oblasti detekce snímače mohou prodloužit dobu reakce automatického stěrače nebo zvýšit frekvenci stírání;
– úlomek nebo prasklina na úrovni snímače nebo čelní sklo zanesené prachem, nečistotami, hmyzem, námrazou, mycím voskem a hydrofobními produkty; automatický stěrač bude méně citlivý, nebo dokonce nebude reagovat vůbec.

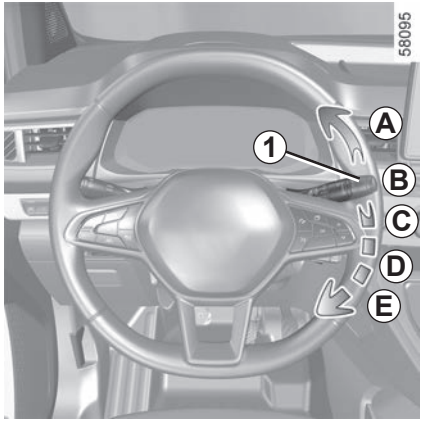

D **pomalé souvislé stírání**

E **nesouvislé rychlé stírání**

Zvláštnost

Za jízdy každé zastavení vozidla sníží rychlost stírání. Z rychlého souvislého stírání přejde na pomalé souvislé stírání. Když se vozidlo rozjede, vrátí se rychlost stírání na původně zvolený stupeň.
Každá manipulace s páčkou ***1*** má přednost - ruší tedy automatickou volbu.

Opatření

– V případě námrazy před prvním spuštěním stěračů zkontrolujte, zda stírátka nejsou přilepená. Pokud aktivujete stěrače, když jsou stírátka přimrzlá, může dojít k poškození stírátek i motoru stěračů.

– Nezapínejte stěrače, když je čelní sklo suché. Dochází tak k předčasnému opotřebení nebo poškození stírátek.

Zvláštní poloha čištění před stíráním (servisní poloha)

Tato poloha umožňuje zvednutí stírátek, abyste je mohli oddálit od čelního skla.

Může být užitečná:
– čištění stírátek;
– uvolnění stírátek od čelního skla během zimního času;
– vyměňte stírátka ➥ 5.38.

Při zapnutém zapalování a vypnutém motoru zdvihněte dvakrát páčku ***1*** do polohy ***A*** (jednorázové setření). Stírátka se zastaví se v poloze oddálené od kapoty.

Abyste mohli vrátit stírátka do spodní polohy, se zapnutým zapalováním zkontrolujte, zda se stěrače sklopily na čelní sklo, a pak posuňte páčku ***1*** do polohy ***A*** (jednorázové setření).

Před zapnutím zapalování sklopte stěrače na přední sklo. V opačném případě hrozí při jejich zapnutí poškození stěračů nebo kapoty.

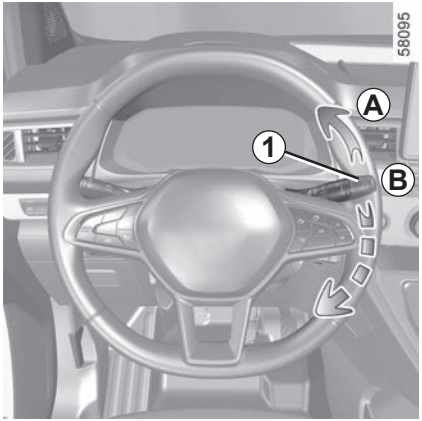

Před každým zásahem na čelním skle (mytí vozidla, odmrazování, čištění čelního skla atd.) uveďte páčku ***1*** do polohy ***B*** (vypnutí).

Riziko zranění a/nebo poškození.

Jsou-li na čelním skle překážky (nečistoty, sníh, led apod.), odstraňte je (včetně středové oblasti za vnitřním zpětným zrcátkem), než spustíte stěrače (riziko přehřátí motoru).

Pokud pohybu stírátka brání překážka, stírátko se může zastavit. Odstraňte překážku a znovu aktivujte stěrače pomocí páčky stírání.

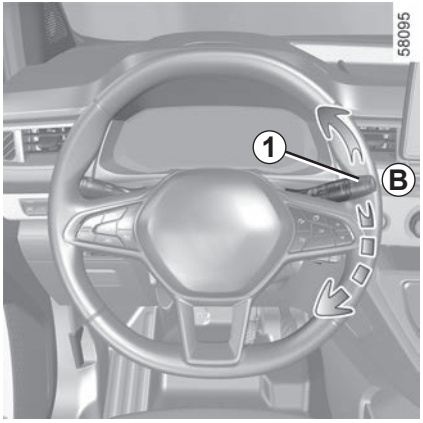

Ostřikovač

Zapněte zapalování, zatáhněte za páčku ***1*** a pak ji uvolněte.

Delší stisknutí aktivuje kromě ostřikovače také dva pohyby stěrače tam a zpět, po kterých za několik sekund následuje pohyb třetí.

U vozidel s multimediální obrazovkou si můžete vybrat, zda chcete aktivovat nebo deaktivovat třetí setření stěračů. ➥ 1.159

Poznámka: při teplotách pod bodem mrazu může dojít k zamrzání ostřikovače na čelním skle, což zhoršuje viditelnost. Zahřejte čelní sklo pomocí ovládání odmlžování, a poté jej vyčistěte.

Při provádění úkonů pod kapotou motoru zkontrolujte, zda je páčka stěračů v poloze **B** (vypnuto).

Mohlo by dojít ke zraněním.

Účinnost stírátka stěrače

Kontrolujte stav stírátek stěračů. Jejich životnost závisí na Vás:
- musí zůstat čistá: čistěte proto stírátka a zadní sklo pravidelně mýdlovou vodou;
- stěrač nepoužívejte, pokud je zadní sklo suché;
- pokud byl stěrač delší dobu mimo provoz, odlepte jej od zadního skla.

V každém případě stěrač vyměňte, kdykoli jeho výkonnost začne klesat, tzn. přibližně jednou za rok. ➥ 5.38.

Opatření při používání stěračů

- Když mrzne nebo je sníh, nejprve sklo očistěte a teprve pak zapněte stěrače (hrozí přehřátí motorku);
- ujistěte se, že pohybu stírátka nebude bránit žádný předmět.

Zadní stěrač

Při zapnutém zapalování otáčejte kroužkem ***3*** na páce ***1***, dokud se odpovídající symbol neobjeví proti referenčnímu bodu ***2***:

- **vypnuto;**
- **přerušované stírání:**
  Mezi dvěma stíracími cykly se stěrače na několik sekund zastaví. Frekvence stírání je závislá na rychlosti vozidla;
- **pomalé souvislé stírání.**

Pro vypnutí funkce znovu otočte kroužkem ***3***.

Zvláštnost:

Při mytí v mycím rámu uveďte kroužek ***3*** páčky ***1*** do polohy vypnuto pro deaktivaci automatického stírání.

Dodržujte doporučení užívání.

Nepoužívejte rameno stěrače pro otevření nebo zavření dveří zavazadlového prostoru.

Před každým zásahem na zadním skle (mytí vozidla, odmrazování, čištění atd.) uveďte páčku ***1*** do polohy vypnutí.

Riziko zranění a/nebo poškození.

Účinnost stírátka stěrače

Kontrolujte stav stírátek stěračů. Jejich životnost závisí na Vás:
- musí zůstat čistá: čistěte proto stírátka a zadní sklo pravidelně mýdlovou vodou;
- stěrač nepoužívejte, pokud je zadní sklo suché;
- pokud byl stěrač delší dobu mimo provoz, odlepte jej od zadního skla.

V každém případě stěrač vyměňte, kdykoli jeho výkonnost začne klesat, tzn. přibližně jednou za rok. ➥ 5.38.

Opatření při používání stěračů

- Když mrzne nebo je sníh, nejprve sklo očistěte a teprve pak zapněte stěrače (hrozí přehřátí motorku);
- ujistěte se, že pohybu stírátka nebude bránit žádný předmět.

Aktivace/deaktivace zadního stěrače

Zařazení zpětného chodu automaticky spustí přerušované stírání zadního stěrače (pokud jsou v chodu přední stěrače). Pokud je vaše vozidlo vybaveno menu osobního nastavení vozidla, můžete zvolit aktivaci nebo deaktivaci této funkce. ➥ 1.159.

Pokud jsou na zadním okně překážky (nečistoty, sníh, apod.), stěrač se pokouší všechny překážky smést. Pokud některá překážka brání pohybu stírátka, může se stěrač zastavit. Odstraňte překážku, vyčkejte zhruba 30 sekund a znovu spusťte stěrač páčkou stírání.

Opatření

– V případě námrazy před prvním spuštěním stěračů zkontrolujte, zda stírátka nejsou přilepená. Pokud spustíte stěrač, když je stírátko přimrazeno ke sklu, může dojít k poškození stírátka i motoru stěrače.

– Neuvádějte stěrače do provozu, pokud je sklo suché. Došlo by k předčasnému opotřebení nebo poškození stírátek.

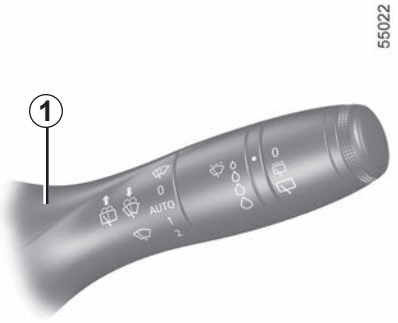

Zadní stěrač a ostřikovač

Zapněte zapalování, dlouze zatáhněte za páčku ***1*** a pak ji uvolněte.

Delší stisknutím páčky aktivuje (kromě ostřikovače) dva pohyby stěrače tam a zpět následované po několika vteřinách třetím (funkce setření stékajících kapek).

Když páčku uvolníte, vrátí se do polohy pro zadní stěrač.

Kapitola 2: Způsob jízdy

Spuštění, zastavení motoru 2.2
Ovládání rychlostí 2.6
Páka převodovky, Ruční brzda 2.11
Pomocná parkovací brzda 2.12
Jízda eko 2.16
Dojezdová vzdálenost vozidla: doporučení 2.20
Životní prostředí 2.22
Systém kontroly tlaku v pneumatikách 2.23
Elektronické systémy aktivní bezpečnosti a asistenční systémy 2.28
Upozornění na vyjetí z jízdního pruhu 2.34
Asistent pro udržování vozidla v jízdním pruhu 2.39
Upozornění na mrtvý úhel 2.45
Upozornění na bezpečnou vzdálenost 2.55
Rozšířená bezpečnost 2.59
Upozornění při detekci únavy 2.76
Rozpoznávání dopravních značek 2.78
Rychlost omezovače 2.82
Regulátor rychlosti 2.86
Adaptivní regulace rychlosti Stop and Go 2.91
Asistent pro jízdu silniční a dálniční zácpou 2.105
Systém pro pomoc při parkování 2.121
Couvací kamera 2.129
Parkovací asistent 2.133
Funkce „Maximální povolená rychlost vozidla“ 2.138
Nouzové volání 2.139
Režim „Ochrana údajů vozidla“ 2.142

SPUŠTĚNÍ, ZASTAVENÍ MOTORU: vozidlo s klíčem

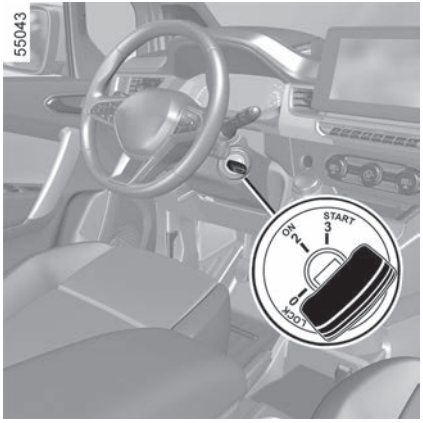

Poloha „Stop/zámek řízení aktivován“ „LOCK“ 0.

Pro zamknutí vyjměte klíč a otáčejte volantem až do zamknutí řízení.

Pro odemknutí mírně otočte klíčem a volantem.

Poloha „Zapnuto“ „ON“ 2

Zapalování je zapnuto: lze používat veškeré příslušenství (autorádio apod.).

Poloha „Spuštění“ „START“ 3

Spuštění motoru

– Sešlápněte brzdový pedál;
– pouze přemístěte řadicí páku do polohy **P.**
– otočte klíč do polohy „**START**“ **3** a pusťte ho.

Na přístrojové desce se zobrazí zpráva „**READY**“ doprovázená zvukovým signálem. Jakmile zpráva „**READY**“ přestane blikat a zvukový signál se vypne, je vozidlo připravené na jízdu.

Nikdy nevypínejte zapalování před úplným zastavením vozidla. Vypnutí motoru vede k nefunkčnosti posilovačů (brzd, řízení atd.) a prvků pasivní bezpečnosti (airbagsy, předpínače atd.).

Odpovědnost řidiče během parkování nebo odstavení vozidla

Nikdy neopouštějte vozidlo, zůstane-li ve vozidle dítě, nesamostatný dospělý nebo zvíře, a to ani na krátkou dobu.

Mohlo by dojít k jeho ohrožení nebo ohrožení jiných osob např. nastartováním motoru, ovládáním vybavení, jako například ovládání oken, nebo zamčení dveří.

Navíc, za teplého a slunečného počasí vnitřní teplota v kabině velice rychle stoupá.

NEBEZPEČÍ SMRTI NEBO VÁŽNÝCH PORANĚNÍ.

Vozidlo je možné nastartovat jedině tehdy, když je nabíjecí kabel odpojen od vozidla.

SPUŠTĚNÍ, ZASTAVENÍ MOTORU: vozidlo s kartou (1/3)

55939

Karta musí být v detekční zóně ***1*** nebo, podle typu vozidla, v detekční zóně ***2***.

Pro spuštění motoru:

– Sešlápněte brzdový pedál.

– stiskněte tlačítko ***3***. Na přístrojové desce se zobrazí zpráva „**READY**“ doprovázená zvukovým signálem.

Poté, co rychlost vozidla překročí přibližně 5 km/h, zpráva zmizí.

56785

Zvláštnosti

– Pokud není některá z podmínek spouštění motoru splněna, zobrazí se na přístrojové desce zpráva „Sešlápnout pedál brzdy + START“;

– V některých případech je nutné otáčet volantem a současně stisknout startovací tlačítko ***3***, aby bylo umožněno odemknutí sloupku řízení. Uvědomí vás o tom zpráva „Otočit volantem + START“.

57940

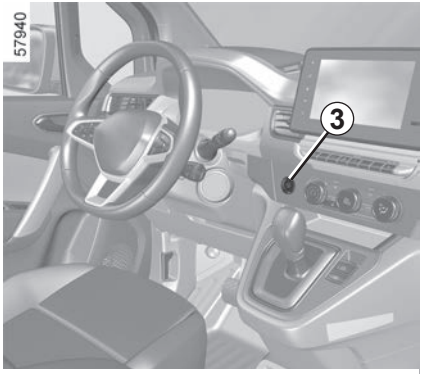

Některé typy vozidel mají digitální klíč, který nabízí všechny funkce karty.

Pokud však byla karta ponechána uvnitř vozidla a dveře byly zamknuty pomocí digitálního klíče, všechny funkce karty budou zakázány.

Další informace ➥ 1.45

Vozidlo je možné nastartovat jedině tehdy, když je nabíjecí kabel odpojen od vozidla.

Spouštění motoru „v automatickém režimu“ při otevřeném zavazadlovém prostoru

V tomto případě se karta nesmí nalézat v zavazadlovém prostoru, aby bylo eliminováno nebezpečí ztráty.

Funkce příslušenství
(zapnutí zapalování)

Jakmile nastoupíte do vozidla, máte k dispozici některé funkce (autorádio, navigace, stěrače atd.).

Chcete-li používat další funkce s kartou v interiéru vozidla, stiskněte tlačítko ***3*** bez sešlápnutí některého z pedálů.

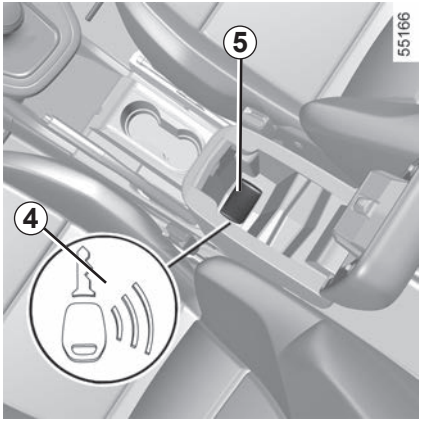

Funkční problémy

V některých případech karta s automatickým režimem nemusí fungovat:

– baterie karty je slabá, přídavný 12V akumulátor je vybitý atd.;

– blízkost přístroje fungujícího na stejné frekvenci (displej, mobilní telefon, videohry atd.).

– vozidlo se nachází v oblasti silného elektromagnetického záření.

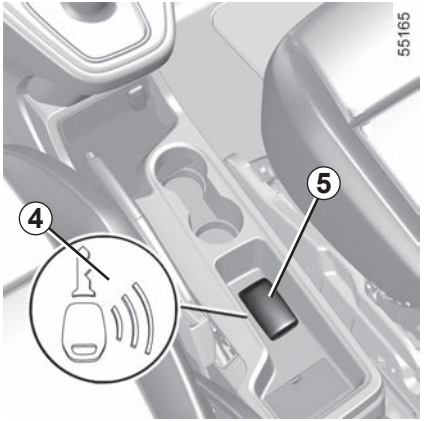

Na přístrojové desce se zobrazí zpráva „Umístit kartu na zónu + START“.

Sešlápněte brzdový pedál a poté vložte kartu ***5*** (strana s tlačítky) do oblasti umístění karty označené symbolem ***4***. Stiskněte tlačítko ***3*** pro nastartování vozidla. Zpráva zhasne.

Podmínky pro vypnutí motoru

Vozidlo musí stát.

S kartou ve vozidle stiskněte tlačítko ***3***: motor se zastaví, zpráva „**READY**“ z přístrojové desky zmizí a zatáhne se parkovací brzda. Sloupek řízení se uzamkne při otevření dveří nebo zamknutí vozidla.

Pokud se karta již nenachází uvnitř vozidla, případně pokud je baterie v kartě vybitá, když vozidlo stojí a pokoušíte se vypnout motor, zobrazí se na přístrojové desce zpráva „Absence karty přidržet START“: v takovém případě stiskněte tlačítko ***3*** na déle než 3 sekundy. Pokud karta již ve vozidle není, ujistěte se, že ji můžete znovu získat, než provedete dlouhý stisk. Bez karty nebudete moci vozidlo znovu nastartovat.

Po zastavení motoru zůstávají zapnutá příslušenství (autorádio atd.) ještě přibližně 10 minut v provozu.

Při otevření dveří řidiče jsou příslušenství vypnuta.

Nikdy nevypínejte zapalování před úplným zastavením vozidla. Vypnutí motoru vede k nefunkčnosti posilovačů (brzd, řízení atd.) a prvků pasivní bezpečnosti (airbagsy, předpínače atd.).

Když opouštíte vozidlo, především necháváte-li si kartu u sebe, ověřte, že je motor zcela vypnutý.

Odpovědnost řidiče během parkování nebo odstavení vozidla

Nikdy neopouštějte vozidlo, zůstane-li ve vozidle dítě, nesamostatný dospělý nebo zvíře, a to ani na krátkou dobu.

Mohlo by dojít k jeho ohrožení nebo ohrožení jiných osob např. nastartováním motoru, ovládáním vybavení, jako například ovládání oken, nebo zamčení dveří.

Navíc, za teplého a slunečného počasí vnitřní teplota v kabině velice rychle stoupá.

NEBEZPEČÍ SMRTI NEBO VÁŽNÝCH PORANĚNÍ.

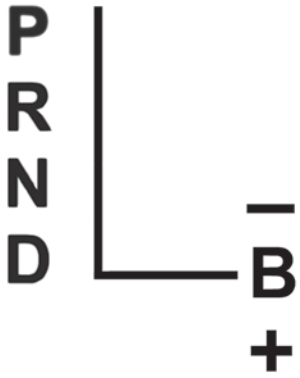

Řadicí páka *1*

P: parkování
R: zpětný chod
N: neutrál (mrtvý bod)
D : jízda vpřed
B : režim regenerace. Tři úrovně motorové brzdy, **B1** (nejnižší) až **B3** (nejvyšší). **B2** je výchozí

2 **:** oblast zobrazení převodu nebo polohy

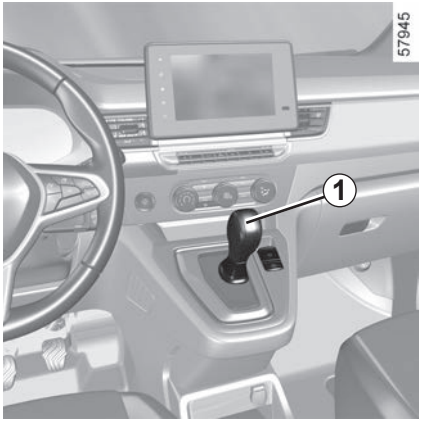

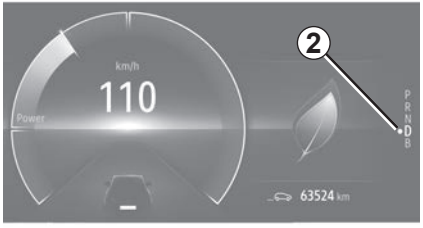

Vozidlo je možné nastartovat jedině tehdy, když je nabíjecí kabel odpojen od vozidla.

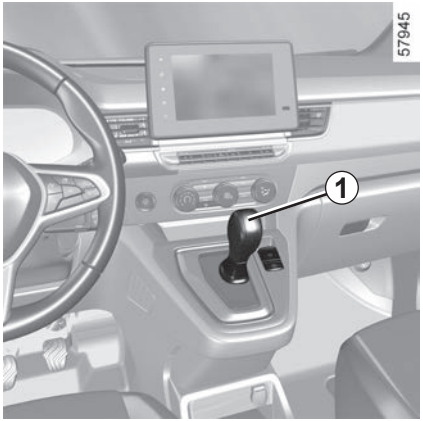

Rozjíždění

S řadicí pákou ***1*** v poloze **P** nastartujte motor a na přístrojové desce se zobrazí zpráva „**READY**“.

Pro opuštění polohy **P** musíte sešlápnout brzdový pedál (zobrazí se varovná kontrolka).

Při sešlápnutém brzdovém pedálu (kontrolka na displeji zhasne) přesuňte páku z polohy **P**.

Řadicí páku *1* přesuňte do polohy D nebo R , pouze když vozidlo stojí a vy máte nohu na brzdě a nesešlapujete pedál akcelerace.

Poznámka:

– řadicí páka ***1*** může opustit polohu **P**, **R**, **N**, **D**, **B** pokud je klíč v poloze „**ON**“ ➥ 2.2 nebo, u vozidel vybavených kartou „hands-free“ v režimu „Funkce příslušenství“ ➥ 2.3;

– řadicí páku ***1*** nelze přepnout z polohy **P** do jiné polohy, pokud je klíč v poloze „**LOCK**“ ➥ 2.2 a pokud je klíč vytažen nebo, u vozidel vybavených kartou „hands-free“, pokud je vypnuté zapalování ➥ 2.3.

Jízda v režimu D

Nastavte páku do polohy **D**. Ve většině dopravních situací, se kterými se setkáte, nebudete muset s řadicí pákou manipulovat.

Zařazení zpětného chodu

Při stojícím vozidle a běžícím motoru sešlápněte brzdový pedál a přemístěte páku do polohy **R**:

Při zařazení zpětného chodu se rozsvítí couvací světla (pokud je zapnuté zapalování) i couvací kamera (podle typu vozidla) ➥ 2.129.

Jízda v režimu B

Při uvolnění pedálu akcelerace vozidlo zpomalí díky rekuperačnínu brzdění. Elektrický motor takto generuje elektrický proud, což umožňuje nabíjet trakční akumulátor. Tento režim můžete použít k ručnímu nastavení úrovně rekuperace výše (**B3**) nebo níže (**B1**).

Poznámka: když je zařazena poloha **D**, **B** nebo **R** a vozidlo stojí, rozjede se nízkou rychlostí, jakmile uvolníte brzdový pedál (bez sešlápnutí pedálu plynu).

Přechod z polohy D do polohy B

Přesuňte páku do polohy **D**, přesuňte páku směrem doprava do polohy **B**.
Poloha **D** odpovídá úrovni rekuperace **B2**.
B2 je výchozí úroveň.
Pro výběr úrovně **B1** zatlačte dopředu. Pro výběr úrovně **B3** zatlačte dozadu.

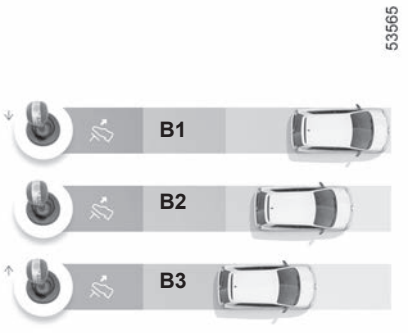

Zobrazení na přístrojové desce ukazuje aktivní polohu **B** spolu s úrovní rekuperačního brzdění.
V poloze **B** se může rekuperační brzdění omezit, pokud je akumulátor studený a plně nabitý.

Přechod z polohy B do polohy D

Posuňte páku z polohy **B** směrem doleva do polohy **D**.

Zaparkování vozidla

Když vozidlo stojí, držte nohu na brzdovém pedálu a přemístěte páku do polohy **P**: reduktor a poháněná kola se mechanicky zablokují.

Poznámka: při zařazené poloze **B** (**B1**, **B2** nebo **B3**) **musíte** přesunout páku do polohy **D**, než zařadíte polohu **P**.

Zkontrolujte, zda je zatažena automatická parkovací brzda.

Zvláštní případ

Při parkování ve svahu je vhodné stlačit brzdu **před** uvolněním parkovací brzdy a zařazením polohy **P**.

Poloha páky **N** mechanicky nezamyká poháněná kola, proto se před opuštěním vozidla ujistěte, že je znehybněno.

V případě nárazu na podvozek vozidla při manévrování (např. kontakt s patníkem, zvýšeným chodníkem nebo jakýmkoliv jiným městským prvkem) můžete poškodit vozidlo (například deformace nápravy), elektrický obvod nebo hnací akumulátor.

Nedotýkejte se prvků obvodu ani eventuelně vyteklých kapalin.

Pro zabránění nebezpečí nehody si nechte vozidlo co nejdříve zkontrolovat značkovým servisem.

Nebezpečí vážných zranění nebo elektrické rány, která může způsobit smrt.

Poloha **P** se smí používat pouze při stojícím vozidle.

Funkční problémy

– Pokud se **během jízdy** na přístrojové desce zobrazí zpráva „Zkontrolovat převodovku“, znamená to poruchu.

  Kontaktujte co nejdříve značkový servis.

– **Pokud se za jízdy** na přístrojové desce zobrazí zpráva Přehřátí převodovky, co nejdříve zastavte, aby převodovka vychladla, a vyčkejte, dokud zpráva nezmizí.

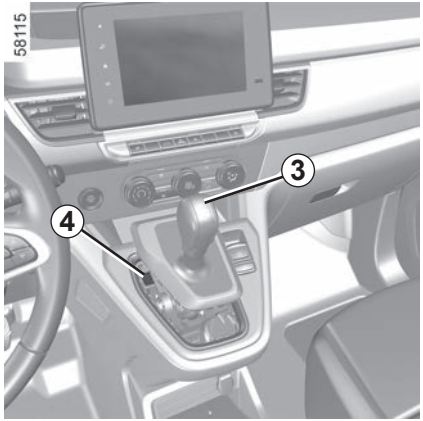

Opravy vozidla

➥ 5.40

Pokud je při rozjíždění,páka zablokovaná v poloze **P**při sešlápnutí brzdového pedálu (např. závada akumulátoru), je možné ručně uvolnit páčku k odblokování poháněných kol. To provedete odepnutím základny manžety a stisknutím tlačítka ***4*** a současně stisknutím tlačítka ***3*** na páce k odblokování páky a zařazení polohy **N**.

Kontaktujte co nejdříve značkový servis.

Z bezpečnostních důvodů nikdy nevypínejte zapalování před úplným zastavením vozidla.

Ruční brzda

Povolení

Přitáhněte páku ***2*** mírně nahoru, stiskněte tlačítko ***1*** a zatlačte páku k podlaze.

Kontrolka (Ⓟ) na přístrojové desce zhasne.
Dokud není ruční brzda zcela uvolněna, na přístrojové desce svítí červená kontrolka.

Zatažení

Potáhněte páku ***2*** směrem nahoru. Ujistěte se, že je vozidlo správně znehybněno. Na přístrojové desce se rozsvítí kontrolka (Ⓟ).

Během jízdy dbejte na to, aby byla ruční brzda úplně uvolněna (červená kontrolka zhasnuta), jinak hrozí přehřátí, nebo dokonce poškození.

Při stání může být, v závislosti na sklonu vozovky nebo na zatížení vozidla, nutné zatáhnout brzdu o dva zářezy navíc a přesunout řadicí páku do polohy **P**.

Vozidlo je možné nastartovat jedině tehdy, když je nabíjecí kabel odpojen od vozidla.

V případě nárazu na podvozek vozidla při manévrování (např. kontakt s patníkem, zvýšeným chodníkem nebo jakýmkoliv jiným městským prvkem) můžete poškodit vozidlo (například deformace nápravy), elektrický obvod nebo hnací akumulátor.

Nedotýkejte se prvků obvodu ani eventuelně vyteklých kapalin.

Aby bylo eliminováno jakékoliv riziko nehody, nechte své vozidlo zkontrolovat značkovým servisem.

Nebezpečí vážných zranění nebo elektrického šoku, který může způsobit smrt.

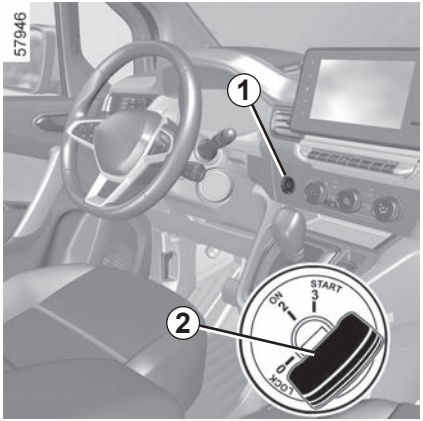

Asistovaná funkce

Zatažení automatické parkovací brzdy

Při zastaveném vozidle lze elektronickou parkovací brzdu použít ke znehybnění vozidla:

– **stisknutím tlačítka pro spuštění/zastavení motoru *1* nebo otočením (klíčku do polohy *2* „ ON 2 “);**

nebo

– když není **bezpečnostní pás řidiče zapnutý;**

nebo

– při **otevření dveří řidiče;**

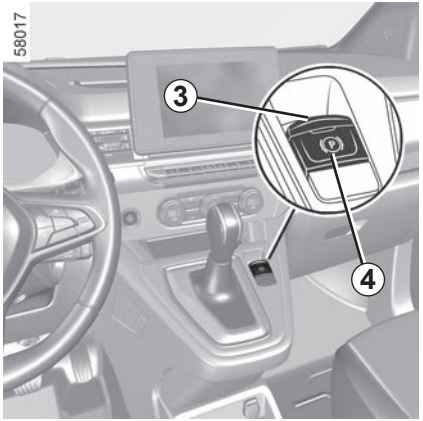

nebo

– pokud je zařazena **poloha P.**

Ve všech ostatních případech, například **při zhasnutí motoru**, se elektronická parkovací brzda automaticky nezatáhne. Musíte tedy použít ruční režim. U modelů pro některé konkrétní země není funkce asistovaného zatažení brzdy aktivována. Přejděte na odstavec „Ruční funkce“.

Zatažení automatické parkovací brzdy je potvrzeno zprávou „Parkovací brzda zatažena“, rozsvícením kontrolky (Ⓟ) na přístrojové desce a kontrolky ***3*** na spínači ***4***.

Po vypnutí motoru kontrolka ***3*** zhasne několik minut po zatažení automatické parkovací brzdy a kontrolka (Ⓟ) zhasne při zamknutí vozidla.

Před tím, než opustíte vozidlo, zkontrolujte řádné zatažení pomocné parkovací brzdy. Zatažení signalizuje na přístrojové desce kontrolka ***3*** na spínači ***4*** a kontrolka (Ⓟ) rozsvícená až do zamknutí dveří.

Automatická funkce (pokračování)

Poznámka: v některých situacích (poruchy automatické parkovací brzdy, ruční povolení parkovací brzdy atd.), se ozve zvukový signál a na přístrojovém panelu se zobrazí zpráva „Zatáhnout parkovací brzdu“ s varováním, že automatická parkovací brzda byla uvolněna.

– motor běží: při otevření dveří řidiče;
– motor zastaven (např. v případě zhasnutí motoru): při otevření předních dveří.

V takovém případě zatáhněte za spínač ***4*** a následně jej uvolněte, abyste zatáhli automatickou parkovací brzdu.

Asistované uvolnění parkovací brzdy

Parkovací brzda se uvolní, jakmile vozidlo nastartuje a začne zrychlovat nebo při vyřazení z polohy řadicí páky **P**.

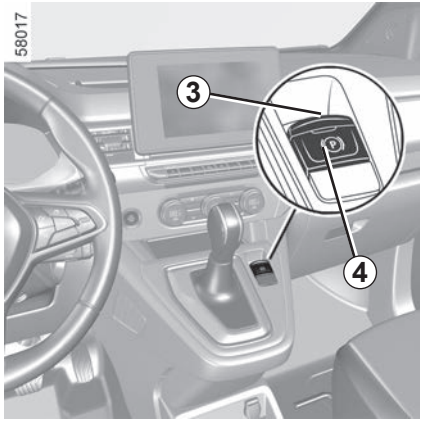

Ruční funkce

Automatickou parkovací brzdu můžete aktivovat ručně.

Ruční zatažení elektronické parkovací brzdy

Zatáhněte za spínač ***4***. Kontrolka ***3*** a kontrolka (Ⓟ) na přístrojové desce se rozsvítí.

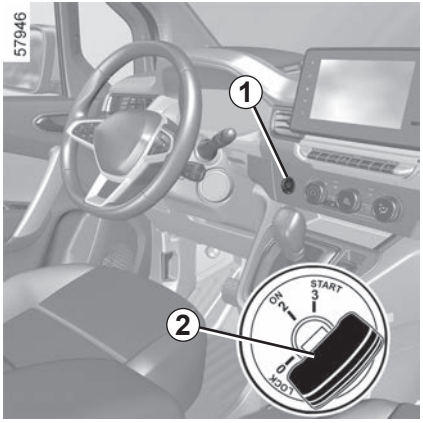

Ruční uvolnění elektronické parkovací brzdy

Stiskněte spínač ***1*** bez sešlápnutí brzdového pedálu nebo zapněte zapalování otočením klíče ***2*** do polohy „**ON 2**“. Sešlápněte brzdový pedál a pak stiskněte spínač ***4***: na přístrojovém panelu zhasnou kontrolka ***3*** na spínači a kontrolka (Ⓟ).

Před tím, než opustíte vozidlo, zkontrolujte řádné zatažení pomocné parkovací brzdy. Zatažení signalizuje na přístrojové desce kontrolka ***3*** na spínači ***4*** a kontrolka (Ⓟ) rozsvícená až do zamknutí dveří.

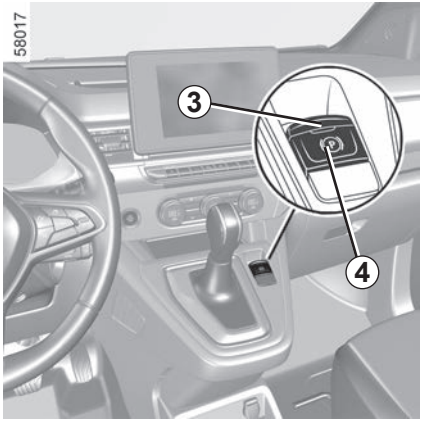

Okamžité zastavení

Ruční aktivace automatické parkovací brzdy (při stání na červenou nebo při stojícím vozidle s běžícím motorem atd.): zatáhněte a uvolněte spínač ***4***. Uvolnění brzdy je provedeno automaticky při opětném rozjezdu vozidla.

Zvláštní případy

Pro parkování na svahu nebo např. s přívěsem zatáhněte za spínač ***4*** na několik sekund, abyste dosáhli maximální zabrzdění.

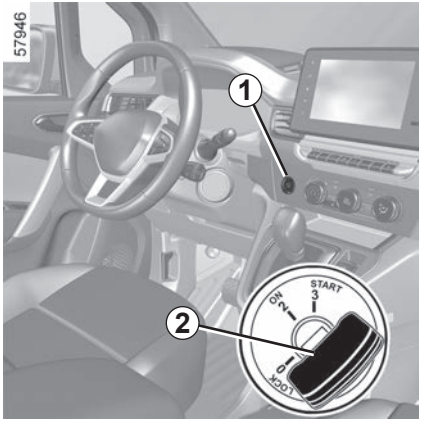

Pro parkování s uvolněnou pomocnou parkovací brzdou (například při námraze):

– vypněte motor stisknutím tlačítka pro spuštění/zastavení motoru ***1*** nebo otočením klíčku ***2***;

– zařaďte jakýkoliv rychlostní stupeň nebo **P** polohu řadicí páky: hnací kola budou mechanicky zajištěna hnací hřídelí;

– uvolněte bezpečnostní pás řidiče;

– otevřete dveře řidiče;

– ručně uvolněte elektronickou parkovací brzdu (viz informace v části „Ruční uvolnění elektronické parkovací brzdy“ na předchozí stránce);

– v závislosti na typu vozidla se parkovací brzda zabrzdí automaticky. Budete ji muset uvolnit ručně.

Zobrazí-li se zpráva „Elektrická porucha“ nebo „Zkontrolujte akumulátor“ nebo „Brzdový systém porucha“, musíte vozidlo znehybnit zařazením polohy **P** nebo zatažením spínače ***4*** po dobu přibližně 10 sekund.
Pokud to sklon a podmínky vyžadují, umístěte pod kola vozidla klín.

Nebezpečí ztráty znehybnění vozidla.

Kontaktujte značkový servis.

Viz předchozí oprava téhož textu (= Pokud nejsou údaje na přístrojové desce čitelné, jedná se o poruchu. V takovém případě okamžitě vozidlo odstavte v souladu s podmínkami silničního provozu. Zajistěte, že vozidlo je správně zaparkováno a obraťte se na značkový servis.

Při otevřených nebo špatně zavřených dveřích řidiče a běžícím motoru je z bezpečnostních důvodů automatické uvolnění deaktivováno (aby bylo zamezeno samovolnému rozjetí vozidla bez řidiče). Na přístrojové desce se zobrazí zpráva „Manuálně uvolnit parkovací brzdu“ ve chvíli, kdy řidič sešlápne pedál akcelerace.

Nikdy neopouštějte vozidlo bez zařazení polohy **P** a vypnutí motoru. Pokud je totiž vozidlo zastaveno, motor běží a je zařazena rychlost, může se vozidlo rozjet, pokud dojde k pohybu pedálu akcelerace.

Hrozí nebezpečí nehody.

Funkční problémy

– V případě závady se na přístrojové desce zobrazí kontrolka spolu se zprávou „Zkontrolovat parkovací brzdu“, v určitých případech spolu s kontrolkou (P).
obraťte se urychleně na značkový servis.

– V případě závady automatické parkovací brzdy se kontrolka STOP rozsvítí spolu se zprávou „Brzdový systém porucha“ a se zazněním zvukového signálu, v určitých případech ještě spolu s kontrolkou (P).

Indikuje nutnost okamžitého zastavení vozidla v souladu s podmínkami silničního provozu.

Je proto nutné znehybnit vozidlo zařazením polohy **P**. Pokud to sklon svahu vyžaduje, vozidlo podložte.

Dojezd je homologován podle standardní předepsané metody. Je identická u vozidel všech výrobců a umožňuje porovnávat vozidla mezi sebou.

Dojezd při skutečném používání závisí na podmínkách používání vozidla, na výbavě a stylu jízdy řidiče. Chcete-li optimalizovat dojezd vozidla, přečtěte si následující rady.

Podle verze vozidla budete mít k dispozici funkce, které vám pomohou snížit spotřebu energie:
- na přístrojové desce:
  - wattmetr;
  - ukazatel stylu jízdy;
- na multimediální obrazovce:
  - údaje týkající se vaší spotřeby energie;
  - graf spotřeby energie;
  - skóre podle vašeho stylu jízdy;
  - ECO doporučení pro jízdu;
  - plánovač tras;
  - jízdní režim ECO.

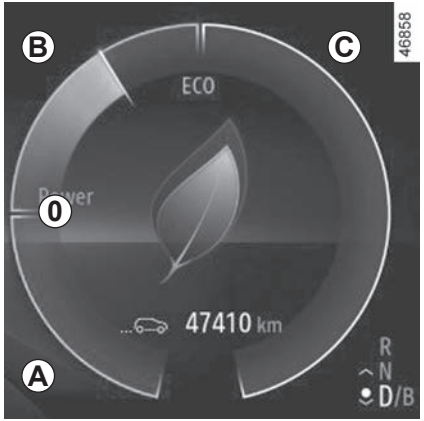

Wattmetr
(na přístrojové desce)

Ekonometr poskytuje řidiči přehled o tom, kolik energie vozidlo aktuálně spotřebovává či rekuperuje.

Modrá oblast využití „rekuperace energie“ *A*

Když za jízdy zvednete nohu z pedálu plynu nebo když sešlápnete pedál brzdy při zpomalování, elektromotor generuje elektrický proud, čímž brzdí vozidlo a dobíjí hnací akumulátor.

Oblast optimálního používání *0*

Signalizuje nulovou spotřebu.

Zelená oblast využití – „doporučená spotřeba“ *B*

Hnací akumulátor dodává nezbytnou elektrickou energii motoru, který pohání vozidlo.

Bílá oblast používání *C* „nedoporučená spotřeba“

Signalizuje vysokou spotřebu energie.

Ukazatel stylu jízdy *1*
(podle typu vozidla)

Informuje Vás v reálném čase o stylu jízdy. Upozorní Vás ukazatel ***1***.

Čím více okvětních lístků se zobrazí na ***1***, tím je vaše jízda pružnější a ekonomičtější.

Pokud se pravidelně řídíte tímto ukazatelem, snížíte spotřebu vozidla.

Více informací naleznete v uživatelské příručce multimediálního zařízení.

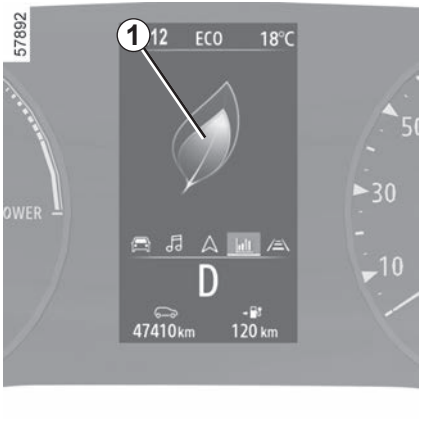

Na multimediální obrazovce

Bilance trasy

Po vypnutí motoru se na multimediální obrazovce ***2*** zobrazí „bilance trasy“, kde si můžete prohlédnout informace o poslední cestě.

Indikuje:
– celkové skóre;
– vývoj skóre;
– vzdálenost bez spotřeby paliva.

Více informací naleznete v uživatelské příručce multimediálního zařízení.

Zobrazí se celkové hodnocení od 0 do 100 umožňující vyhodnotit Váš styl řízení z hlediska úspory paliva. Čím je hodnocení vyšší, tím nižší je spotřeba energie.

Doporučení týkající se spotřeby paliva máte k dispozici za účelem zlepšení stylu jízdy.

Uložení oblíbených tras vám umožní porovnávat jednotlivé styly vaší jízdy i styly dalších uživatelů vozidla.

Režim ECO

Režim ECO je funkce, která optimalizuje spotřebu energie.

Režim ECOvám umožňuje omezit výkon a maximální rychlost.

Omezení zrychlování umožňuje jízdu v městě i mimo něj za nízké spotřeby.

Aktivace funkce

Funkci lze aktivovat stisknutím spínače ***3***.

Kontrolka ECO se zobrazí na přístrojové desce a potvrdí aktivaci.

Během jízdy je možné přechodně opustit režim ECO za účelem dosažení plného výkonu motoru.

Za tímto účelem přímo a na doraz sešlápněte pedál akcelerace.

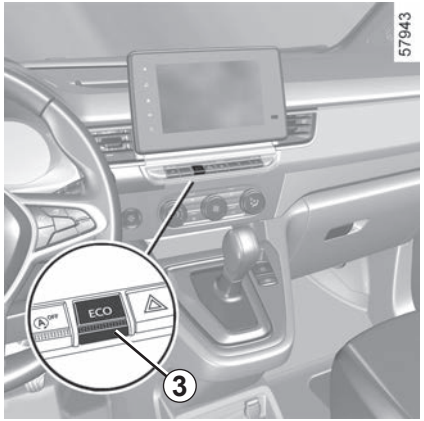

Režim ECO se znovu aktivuje, jakmile uvolníte tlak na pedál plynu.

Deaktivace funkce

Funkci lze deaktivovat stisknutím spínače ***3***.

Kontrolka ECO na přístrojové desce zhasne pro potvrzení deaktivace.

Když je režim ECO aktivní, je rychlost vozidla omezena na přibližně 110 km/h.

DOJEZDOVÁ VZDÁLENOST VOZIDLA: doporučení (1/2)

Při skutečném používání se může dojezdová vzdálenost vozidla měnit v závislosti na několika faktorech, které můžete částečně ovlivnit za účelem poměrně velkého prodloužení dojezdové vzdálenosti.

Tyto faktory jsou:

– rychlost a jízdní styl;

– profil vozovky;

– teplotní komfort;

– pneumatiky;

– používání elektrických spotřebičů;

– zatížení vozidla.

V režimu ECO navíc vozidlo automaticky reguluje veškeré prvky, které spotřebovávají energii (výkon motoru atd.), a snižuje tak množství jimi spotřebované energie na nejnižší možnou úroveň ➥ 2.16.

34630

Rychlost a styl jízdy

Jízda vysokou rychlostí výrazně snižuje dojezd vozidla.

Příklady (při ustálené rychlosti):

– snížení rychlosti ze 130 km/h na 110 km/h vám umožní ušetřit až cca 20% paliva na daný dojezd;

– snížení rychlosti z 90 km/h na 80 km/h vám umožní ušetřit až cca 10% paliva na daný dojezd.

Dojezdovou vzdálenost vozidla snižuje „sportovní“ jízda: Jezděte „volněji“ a plynuleji.

Doporučení:

– udržujte konstantní rychlost;

– věnujte pozornost nástrojům určeným ke sledování stavu vozovky (ekonometr, aktuální spotřeba, záznam trasy atd.) ➥ 2.16;

– upravte svůj styl jízdy tak, abyste nespotřebovávali příliš mnoho energie;

– Upřednostňujte jízdu s rekuperací: Na změny v provozu reagujte sundáním nohy z pedálu plynu, případně rovnoměrným brzděním.

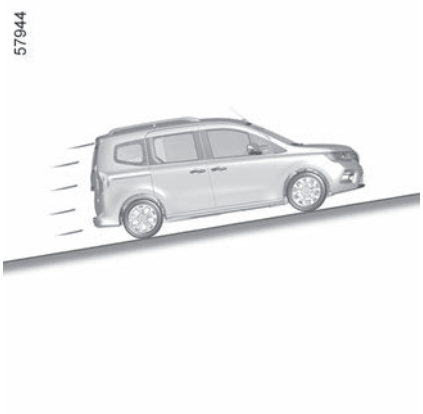

Profil vozovky

Při jízdě do stoupání se nepokoušejte udržet stejnou rychlost, nesešlapujte plynový pedál více než při jízdě po rovině. Snažte se udržovat stejnou polohu nohy na plynovém pedálu.

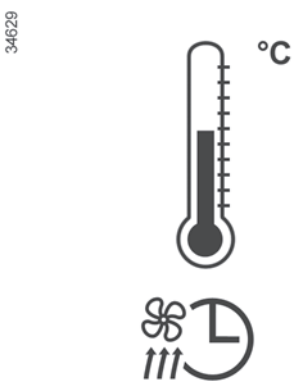

Teplotní komfort

Používání topení nebo klimatizace snižuje dojezdovou vzdálenost vozidla.
Pro zachování dojezdu doporučujeme před použitím vozidla vybrat „programovací“ režim ➥ 3.13.

Zatížení vozidla

Nezatěžujte zbytečně vozidlo.

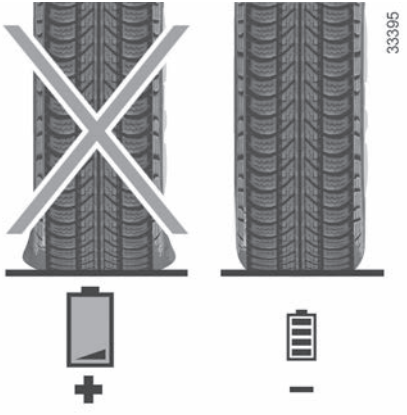

Pneumatiky

Nedostatečný tlak zvyšuje spotřebu energie. Dodržujte tlaky v pneumatikách doporučené pro Vaše vozidlo.
Při výměně použijte nejlépe pneumatiky stejné značky, rozměrů, typu a struktury jako byly pneumatiky původní. Používání nedoporučených pneumatik znatelně snižuje dojezd vozidla ➥ 4.8.

Vaše vozidlo bylo navrženo s nejvyšším ohledem na ochranu **životního prostředí** po celou dobu jeho životnosti: při výrobě, používání i při jeho likvidaci.

Výroba

Výroba vozidla byla realizována v průmyslové oblasti s uplatněním rozvinutých opatření ke snížení dopadů na životní prostředí, místní obyvatele a přírodu (snížení spotřeby vody a energie, škodlivých účinků vizuálních i akustických, znečišťování ovzduší a vod, třídění a zhodnocování odpadů).

Přispějte také Vy k ochraně životního prostředí

– Díly a vozidla na konci jejich životnosti nesmí být vyhozeny do běžného odpadu. Musí být předány firmám – právnickým osobám, které splňují ekologické normy.

– Opotřebované díly vyměněné při běžné údržbě vozidla (akumulátor vozidla, baterie atd.) musí být předány k likvidaci vyhrazeným sběrným místům.

– Chcete-li optimalizovat recyklaci vašeho vozidla na konci jeho životnosti, můžete kontaktovat autorizovaného prodejce nebo navštívit webové stránky výrobce, aby vás přesměrovali na sběrná místa, která zaručují respekt k životnímu prostředí v souladu s místními zákony.

Recyklace

Vaše vozidlo je vyrobeno ze součástí z 85% recyklovatelných a z 95% zhodnotitelných.

Pro dosažení těchto cílů byly mnohé díly vozidla sestaveny tak, aby bylo možné je recyklovat.

Materiály a konstrukce byly pečlivě navrženy tak, aby:

– umožňovaly snadnou demontáž a opětovné zpracování těchto komponent specializovanými firmami;

– podporovaly oběhové hospodářství (opětovné použití, recyklaci, regeneraci atd.).

To platí zejména pro akumulátory elektrifikovaných vozidel.

V zájmu zachování zdrojů surovin obsahuje vaše vozidlo také mnoho dílů vyrobených z recyklovaných plastů nebo obnovitelných materiálů.

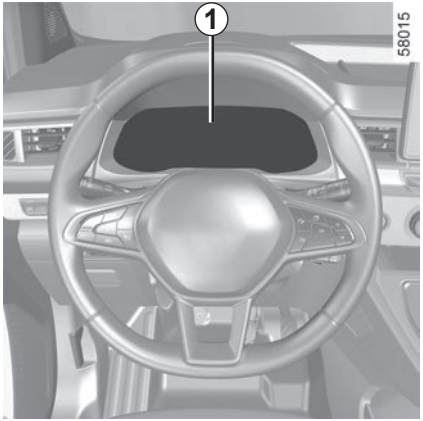

Pokud je jím vozidlo vybaveno, dohlíží tento systém na stav nahuštění pneumatik.

Funkční princip

Každé kolo (kromě rezervního) obsahuje snímač v husticím ventilu, který pravidelně měří tlak v pneumatice.

Systém zobrazuje na přístrojové desce ***1*** momentální tlaky a upozorní řidiče v případě nedostatečného tlaku.

Nastavení doporučené hodnoty tlaku v pneumatikách

Provádí se v následujících případech:
- když je třeba změnit doporučený tlak v pneumatikách za účelem přizpůsobení podmínkám používání (na prázdno, plně naložené vozidlo, jízda po dálnici atd.);
- po výměně např. předního kola za zadní (ačkoliv tento postup nedoporučujeme);
- po výměně kola.

Je nutné ji provádět vždy po kontrole tlaku ve všech čtyřech pneumatikách za studena.

Tlaky v pneumatikách musejí odpovídat současnému používání vozidla (prázdné, plně naložené, jízda po dálnici apod.).

Pokud jsou kola zaměněna, systém musí být znovu inicializován. Obraťte se na autorizovaný servis.

Je-li vozidlo vybaveno navigačním systémem, v závislosti na vozidle lze postup resetování provést také pomocí multimediální obrazovky: viz uživatelská příručka daného vybavení.

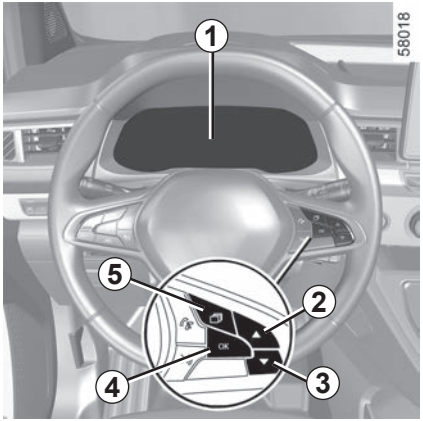

Postup resetování pomocí přístrojové desky *1*

Při zapnutém zapalování, **se zastaveným vozidlem:**

– opakovaně mačkejte spínač ***5***, dokud se neotevře karta vozidla ;
– krátce stiskněte spínač ***2*** nebo ***3*** pro dosažení strany „Tlak pneu;
– Dlouhým stiskem (asi 3 sekundy) ovládání ***4*** spustíte inicializaci. Blikání ikonky pneumatik a zobrazení zprávy „Probíhá načtení tlaku pneu“ a poté „Zjišťování rozmístění kol“ ukazuje, že požadavek na inicializaci doporučených hodnot tlaku v pneumatikách byl zaznamenán.

Vynulování může trvat několik minut jízdy.

pokud je vynulování provázeno jízdami na krátké vzdálenosti, zpráva „Zjišťování rozmístění kol“ může zůstat zobrazena po několika následujících nastartováních.

Poznámka: Doporučená hodnota tlaku v pneumatikách nesmí být nižší než předepsaný tlak uvedený z boku na dveřích.

Postup inicializace přes multimediální obrazovku *6*

Více informací naleznete v uživatelské příručce multimediálního zařízení.

Kontrolka STOP signalizuje nutnost z bezpečnostních důvodů okamžitě a bezpodmínečně zastavit v souladu s dopravní situací.

SYSTÉM SLEDOVÁNÍ TLAKU V PNEUMATIKÁCH (3/5)

V následující tabulce jsou uvedeny možné zprávy týkající se postupu resetování tlaku v pneumatikách.

Kroky	Zobrazení (podle typu vozidla)	Zprávy	Hodnoty
1		Inic. tlaku pneu dlouhý stisk	Při zapnutém zapalování a stojícím vozidle spusťte resetování tlaku všech čtyř pneumatik stisknutím a přidržením tlačítka ***4*** OK.
2		Probíhá načtení tlaku pneu	Znaky „---“ před každým kolem zablikají, což znamená, že systém zaregistroval resetování tlaku v pneumatikách pro všechna čtyři kola.
3		Zjišťování rozmístění kol	Znaky „---“ před každým kolem zůstanou rozsvícené. Tento systém resetuje tlak ve všech čtyřech pneumatikách. Teď můžete jet. Zpráva může zůstat při krátkých cestách zobrazena. **Poznámka:** během resetování zůstane monitorování tlaku v pneumatikách v provozu.
4			Zobrazí se hodnota tlaku čtyř pneumatik: postup resetování je kompletní a úspěšný.

Úprava tlaku v pneumatikách

Tlak ve všech čtyřech pneumatikách se musí upravovat za studena (viz štítek na boku dveří u řidiče). Pokud není možné ověřit tlak na pneumatikách za studena, zvyšte doporučený tlak o 0,2 až 0,3 baru (3 PSI).
Ze zahřátých pneumatik nikdy nevypouštějte vzduch.

Rezervní kolo

Rezervní kolo, je-li jím vozidlo vybaveno, nemá snímač.

Tato funkce je dodatečnou pomůckou při jízdě.
Tato funkce nemůže nahradit řidiče. V žádném případě tedy nesmí vést ke snížení ostražitosti ani odpovědnosti. Tlak v pneumatikách včetně rezervního kola kontrolujte jednou měsíčně.

Výměna kol a pneumatik

Tento systém vyžaduje specifické vybavení (kola, pneumatiky, ozdobné kryty apod.). ➥ 5.13.
Obraťte se na značkový servis pro výměnu pneumatik a pro zjištění příslušenství kompatibilního se systémem, které je k dispozici ve značkové síti: použití jakéhokoli příslušenství může ovlivnit správné fungování systému.

Výměna kola
Systém může podle stylu jízdy potřebovat i několik minut, než zaznamená polohy kol a stav tlaku vzduchu v pneumatikách, proto tlak vzduchu kontrolujte po každém úkonu.

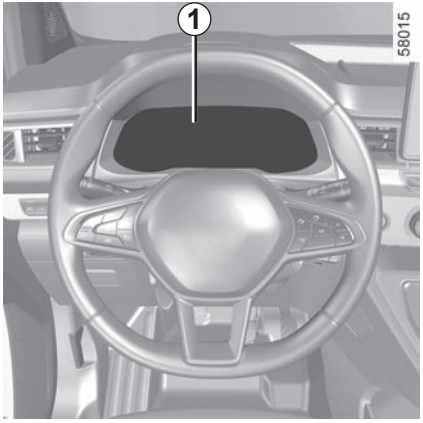

Sprej na opravu pneumatik a souprava pro huštění pneumatik

S ohledem na specifika ventilů, používejte jenom vybavení homologované sítí značky. Viz sekce ➥ 5.4.

Poruchy tlaku v pneumatikách

V tabulce na následující stránce jsou uvedena varovná hlášení, která se objeví na přístrojové desce ***1***, když systém detekuje poruchu tlaku v pneumatikách.

SYSTÉM SLEDOVÁNÍ TLAKU V PNEUMATIKÁCH (5/5)

Informace na přístrojové desce signalizují případné poruchy tlaku v pneumatikách (např. vypuštěná pneumatika nebo defekt). Kontrolka STOP signalizuje nutnost z bezpečnostních důvodů okamžitě a bezpodmínečně zastavit v souladu s dopravní situací.

Kontrolky	Zprávy	Zobrazení (podle typu vozidla)	Hodnoty
	Nastavit tlak pneu		Kolo a příslušná hodnota tlaku jsou zobrazeny žlutě. Signalizuje, že bylo detekováno podhuštění pneumatiky. Zkontrolujte a upravte tlak čtyř pneumatik a poté resetujte systém.
+ STOP	Prázdná pneu		Kolo a příslušná hodnota tlaku jsou zobrazeny červeně. Signalizuje, že příslušná pneumatika vykazuje defekt nebo je velmi podhuštěná. Upravte tlak čtyř pneumatik za studena a pokud je pneumatika vypuštěna, systém resetujte. Pokud má pneumatika defekt, vyměňte ji (nebo ji nechte vyměnit).
+	Zkontrolovat sním. tlaku pneu		Kolo se již nezobrazuje. Signalizuje, že nejméně jedno kolo není vybaveno snímačem (např. rezervní kolo) nebo že je snímač vadný. Obraťte se na autorizovaného zástupce značky.
	Neúspěch zjišť. rozmístění kol		Signalizuje, že systém nebyl schopen určit tlak každé pneumatiky. To může být způsobeno použitím snímače, který není doporučen autorizovaným prodejcem. Monitorovací systém tlaku v pneumatikách zůstává v provozu.

ZAŘÍZENÍ PRO KOREKCI A ASISTENCI ŘÍZENÍ (1/6)

Podle typu vozidla mohou být tvořena:

- **protiblokovacího systému kol (ABS);**
- **dynamická kontrola stability (ESC) s kontrolou nedotáčivosti a protiprokluzovým systémem;**
- **brzdového asistenta;**
- **asistent rozjezdu do svahu (hill start assist);**
- **asistence řízení s přívěsem;**
- **protiprokluzový systém – „Extended grip“.**

Ostatní pomocné systémy řízení jsou popsány na následujících stranách.

Tyto funkce jsou dodatečnou pomocí v případě kritické jízdy, aby umožnily upravit chování vozidla podle požadavků na jízdu.

Tyto funkce nemohou nahradit řidiče. **Nezvyšují limity vozidla a neměly by vás vybízet k rychlejší a riskantnější jízdě.** Při manévrech nemůžou tedy v žádném případě nahradit ostražitost a odpovědnost řidiče (řidič musí být vždy připraven na náhlé události, ke kterým může během jízdy dojít).

Protiblokovací systém (ABS)

Při intenzivním brzdění ABS umožňuje předejít zablokování kol, a tedy zvládnout brzdnou dráhu a udržet si kontrolu nad vozidlem. Za těchto podmínek jsou během brzdění možné vyhýbací manévry. Navíc tento systém umožňuje optimalizovat brzdné dráhy především na málo přilnavém povrchu (vlhká silnice atd.).
Každý zásah systému ABS se projeví, více či méně znatelným, pulzováním brzdového pedálu. ABS v žádném případě nezlepšuje „fyzikální“ vlastnosti spojené s přilnavostí pneumatik na vozovce. Je tedy třeba nadále **povinně** dodržovat pravidla opatrnosti (vzdálenost mezi vozidly atd.).

V případě nouze se doporučuje **silně a souvisle** sešlápnout pedál. Není třeba brzdit přerušovaně. ABS upraví sílu uplatněnou na brzdný systém.

Anomálie funkce:

– Kontrolky a rozsvícené na přístrojové desce a doprovázené zprávou „Zkontrolovat ABS“, „Zkontrolovat brzdový systém“ a „Zkontrolovat ESC“: došlo k deaktivaci ABS, ESC a asistence nouzového brzdění. **Brzdění je i nadále zajištěno**;

– kontrolky , , a STOP rozsvícené na přístrojové desce a doprovázené zprávou „Brzdový systém porucha“: **jde o signalizaci poruchy brzdového systému.**

V obou případech kontaktujte svého zástupce značky.

Brzdné systémy jsou částečně funkční. Je však **nebezpečné prudce brzdit**, je nezbytné vozidlo ihned zastavit v souladu s podmínkami silničního provozu. Kontaktujte autorizovaný servis.

Dynamická kontrola stability (ESC) s kontrolou nedotáčivosti a protiprokluzový systém

Dynamická kontrola stability ESC

Tento systém pomáhá udržet si kontrolu nad vozidlem v „kritických“ situacích řízení (vyhnutí se překážce, ztráta přilnavosti v zatáčce, …).

Funkční princip

Snímač na volantu umožňuje zjistit jízdní dráhu požadovanou řidičem.
Ostatní snímače rozmístěné ve vozidle měří skutečnou dráhu.

Systém porovnává povely řidiče s jízdní dráhou vozidla a v případě potřeby ji koriguje působením na brzdy některých kol, případně změnou výkonu motoru. V případě aktivace systému začne na přístrojové desce blikat kontrolka .

Kontrola nedotáčení

Tento systém optimalizuje působení systému ESC v případě výrazné nedotáčivosti (ztráta přilnavosti přední nápravy).

Protiprokluzový systém

Tento systém umožňuje omezit prokluz hnacích kol při rozjíždění, zrychlení nebo zpomalení.

Funkční princip

Prostřednictvím snímačů kol, systém v každém okamžiku měří a porovnává rychlost poháněných kol a v případě potřeby je zpomaluje. Pokud má kolo tendenci prokluzovat, systém je brzdí, dokud nebude jeho rychlost odpovídat úrovni přilnavosti povrchu pod kolem.

Systém rovněž nezávisle na míře sešlápnutí pedálu akcelerace upravuje otáčky motoru podle přilnavosti povrchu pod koly.

V určitých situacích (jízda na velmi mokrém povrchu: sníh, bláto apod., případně jízda s řetězy) může systém snížit výkon motoru, aby bylo omezeno prokluzování.

Funkční problémy

Jakmile systém zjistí funkční poruchu, rozsvítí se na přístrojové desce zpráva „Zkontrolovat ESC“ a kontrolky a . V takovém případě se ESC a protiprokluzový systém deaktivují.
Obraťte se na autorizovaného zástupce značky.

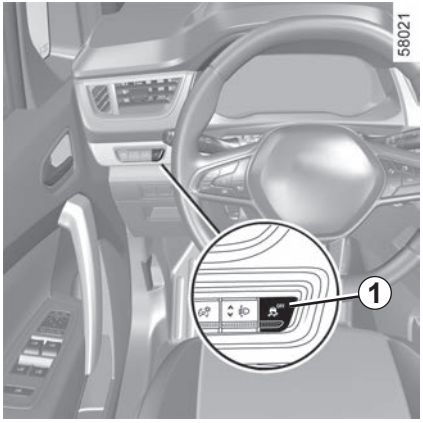

Deaktivace funkce protiprokluzového systému

V určitých situacích (jízda na velmi mokrém povrchu: sníh, bláto apod., případně jízda s řetězy) může systém snížit výkon motoru, aby bylo omezeno prokluzování. Pokud není tento účinek požadován, lze funkci deaktivovat stisknutím spínače ***1***.

V tomto případě bude na přístrojové desce trvale svítit kontrolka OFF a u některých typů vozidel se zobrazí i hlášení „Režim Omezená přilnav. aktivní“ nebo „ESC neaktivní“. Tímto úkonem se deaktivuje protiprokluzový systém, ale nedojde k deaktivaci elektronické kontroly stability.

Protiprokluzový systém poskytuje dodatečnou ochranu, proto nedoporučujeme jezdit s touto funkcí vypnutou. Pokud jste tuto funkci vypnuli, co nejdříve ji opět zapněte stisknutím spínače ***1***.

Poznámka: Funkce je opět automaticky aktivována po zapnutí zapalování vozidla.

Brzdový asistent

Jedná se o doplňkový systém k ABS, který pomáhá zkrátit brzdnou dráhu vozidla.

Funkční princip

Systém umožňuje detekovat situaci nouzového brzdění. V tomto případě vyvine brzdný systém maximální účinek a může spustit regulaci ABS.

Brzdění ABS trvá do té doby, dokud neuvolníte brzdový pedál.

Rozsvítí se brzdová světla

Podle verze vozidla mohou při velkém zpomalení blikat nouzová světla.

Předjímání brzdění

Podle typu vozidla, jakmile rychle uvolníte pedál akcelerace, systém předjímá brzdění, aby zmenšil brzdnou dráhu.

Zvláštní případy

Při použití regulátoru rychlosti:
– pokud použijete pedál akcelerace, jakmile ho uvolníte, systém se může spustit.
– pokud nepoužijete pedál akcelerace, systém se nespustí.

Funkční problémy

Jakmile systém objeví provozní poruchu, zobrazí se na přístrojové desce zpráva „Zkontrolovat brzdový systém“ doprovázená kontrolkou .

Obraťte se na autorizovaného zástupce značky.

Pomocný systém rozjezdu do svahu

V závislosti na sklonu svahu tento systém pomáhá řidiči při rozjezdu do kopce. Zamezí couvnutí vozidla tak, že zajistí automatické zatažení brzd ve chvíli, kdy řidič uvolní brzdový pedál, aby sešlápl pedál akcelerace.

Funkce systému

Funguje pouze, pokud je rychlostní páka v jiné poloze než **N** nebo **P** a pokud vozidlo zcela stojí (sešlápnutí brzdového pedálu).

Systém vozidlo zadrží cca na **2 sekundy**. Poté se brzdy postupně uvolní (vozidlo se rozjede v závislosti na charakteristice svahu).

Pomocný systém rozjezdu do svahu nemůže za všech okolností zabránit couvnutí vozidla (je-li sklon příliš prudký atd.).

Řidič může v případě potřeby sešlápnout brzdový pedál, a tak zabránit couvnutí.

Pomocný systém rozjezdu ve svahu se nesmí používat při dlouhodobém zastavení – v takových případech používejte brzdový pedál.

Tato funkce není navržena pro trvalé zabrzdění vozidla.

V případě potřeby použijte pro zastavení vozidla brzdový pedál.

Řidič musí obzvlášť zachovávat bdělost při jízdě na kluzkém či málo přilnavém povrchu.

Mohlo by dojít k vážným zraněním.

Asistence řízení s přívěsem

Tento systém pomáhá ovládat vozidlo v případě, že táhne přívěs. Detekuje výkyvy způsobené tažením přívěsu ve zvláštních podmínkách jízdy s přívěsem.

Funkční podmínky

– Tažné zařízení musí schválit značkový servis.
– světelný kužel musí schválit značkový servis;
– přívěs musí být připojený na vozidlo.

Funkční princip

Funkce stabilizuje vozidlo pomocí:

– asymetrického brzdění předních kol, které redukuje výkyvy způsobené přívěsem;
– brzděním všech čtyř kol a omezením točivého momentu motoru za účelem snížení rychlosti vozidla až do chvíle, kdy výkyvy ustanou.

Informuje Vás o tom kontrolka blikající na přístrojové desce.

Protiprokluzový systém – „Extended grip“

Pokud je jí vozidlo vybaveno, umožňuje kontrola přilnavosti zjednodušit kontrolu nad vozidlem na vozovkách se sníženou přilnavostí (sypké povrchy apod.).

Tyto funkce jsou dodatečnou pomocí v případě kritické jízdy, aby umožnily upravit chování vozidla podle požadavků na jízdu.

Tyto funkce nemohou nahradit řidiče. **Nezvyšují limity vozidla a neměly by vás vybízet k rychlejší a riskantnější jízdě.** Při manévrech nemůžou tedy v žádném případě nahradit ostražitost a odpovědnost řidiče (řidič musí být vždy připraven na náhlé události, ke kterým může během jízdy dojít).

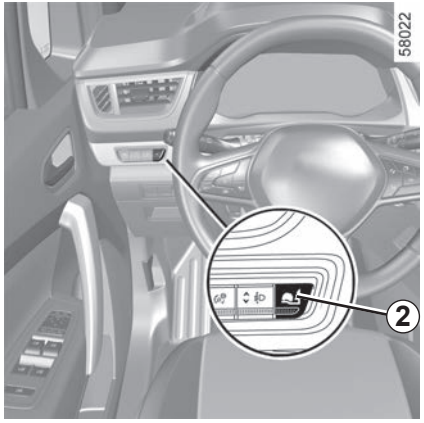

„Automatický“ režim

Po nastartování vozidla se na přístrojové desce zobrazí zpráva „Režim Auto aktivní“.

Výchozí „Automatický“ režim umožňuje optimální využití při normálním stavu vozovky (suchá, mokrá, slabé sněžení atd.).
V automatickém režimu se používají funkce protiprokluzového systému.

Po vypnutí motoru se vozidlo vždy znovu spustí v režimu „Automatický“.

Režim „Sypký povrch“

Stiskněte spínač ***2***: na přístrojové desce se rozsvítí varovná kontrolka OFF doprovázená zprávou „Režim Omezená přilnav. aktivní“, následovaná zprávou „ESC neaktivní“. Tato poloha umožňuje optimální použití při měkkém jízdním povrchu (bahno, písek, suché listí apod.). V této poloze má řidič režim motoru plně pod kontrolou.

Pneumatiky
Při výměně pneumatik mohou být na vozidlo montovány pouze pneumatiky stejné značky, rozměru, typu a struktury.
Musí být: buď stejné jako původní nebo odpovídat pneumatikám předepsaným zástupcem značky.

UPOZORNĚNÍ NA VYJETÍ Z JÍZDNÍHO PRUHU (1/5)

Tato funkce na základě údajů z kamery ***1*** upozorní řidiče, pokud přejede (plnou nebo přerušovanou) čáru, aniž by předtím byla zapnuta směrová světla.

Poznámka: ujistěte se, že čelní sklo není znečištěné (nečistoty, bláto, sníh zamlžení atd.).

Tato funkce je dodatečnou pomůckou při jízdě. Tato funkce však v žádném případě nenahrazuje ostražitost ani zodpovědnost řidiče, který musí mít neustále kontrolu nad vozidlem.

Funkce upozornění na vyjetí z jízdního pruhu neopravuje dráhu vozidla.

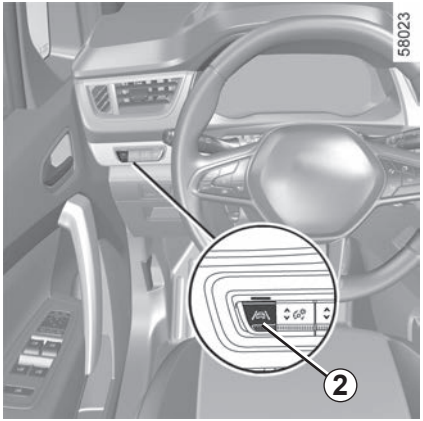

Aktivace/deaktivace

Pro aktivaci funkce stiskněte spínač ***2*** tolikrát, kolikrát je nutné k výběru možnosti „Upozornění na vyjetí z jízdního pruhu“ na přístrojové desce. Na přístrojové desce se zobrazí zpráva „Výstraha přejetí pruhu aktivní“ a rozsvítí se kontrolka „ “.

Pro deaktivaci funkce stiskněte spínač ***2*** tolikrát, kolikrát je nutné pro volbu „Výstraha přejetí pruhu neaktivní“ (nebo, v závislosti na typu vozidla, „Udržování dráhy neaktivní“) na přístrojové desce. Kontrolka na přístrojové desce zhasne.

Funkce

Při aktivaci funkce se na přístrojové desce šedou barvou zobrazí kontrolka a levá a pravá čára ***3***.

Funkce je zapnutá, jestliže:

– vozidlo se pohybuje rychlostí vyšší než cca 70 km/h;

a

– kontrolka a ukazatele směru doleva/doprava ***3*** jsou zbarvené bíle.

Funkce aktivuje upozornění, pokud přejedete plnou čáru bez zapnutí směrového bočního světla.

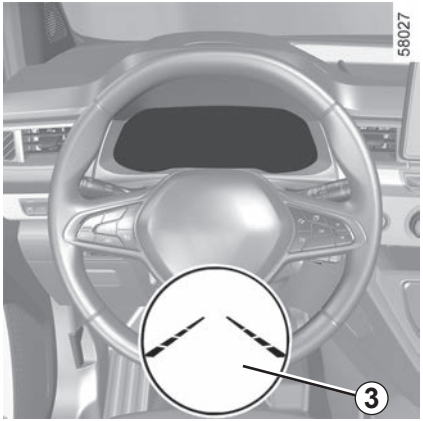

Tato funkce upozorní řidiče:

– vibracemi volantu;

a

– kontrolka a kontrolka ***3*** pro přerušovanou čáru se zbarví červeně.

Při každém nastartování vozidla funkce pokračuje v režimu uloženém při posledním vypnutí motoru.

Dočasně není k dispozici.

– velmi rychlé přejetí čáry;
– trvalá jízda na čáře;
– přibližně čtyři sekundy po změně jízdního pruhu;
– ostré zatáčky;
– nestejnoměrná viditelnost;
– aktivace směrových světel;
– prudké zrychlení;
– změna šířky jízdního pruhu;
– provoz aktivního systému nouzového brzdění;
– ...

Pokud není funkce k dispozici, kontrolka a ukazatele doleva/doprava se na přístrojové desce zbarví šedě.

Podmínky zabraňující spuštění systému

Systém se nemůže aktivovat v případě, že:

– zpětný chod byl zařazen;
– zorné pole kamery je blokováno;
– zobrazí se kontrolka STOP.

Kontrolka a ukazatele směru doleva/doprava se na přístrojové desce zbarví šedě.

Nastavení

Vozidla vybavená multimediální obrazovkou.

Informace o přístupu k nastavení funkcí multimediální obrazovky ***4*** naleznete v návodu k multimediální výbavě:

– „VIBRACE“: nastavení intenzity vibrací volantu;

– „Výstraha“: můžete nastavit úroveň citlivosti detekce čar. Za tímto účelem vyberte:
  – „Nejpozději”: rozpoznání čáry při přejíždění;
  – „Standardně“ rozpoznání blížící se čáry;
  – „Nejdříve“: rozpoznání čáry v blízkosti.

Více informací naleznete v uživatelské příručce multimediálního zařízení.

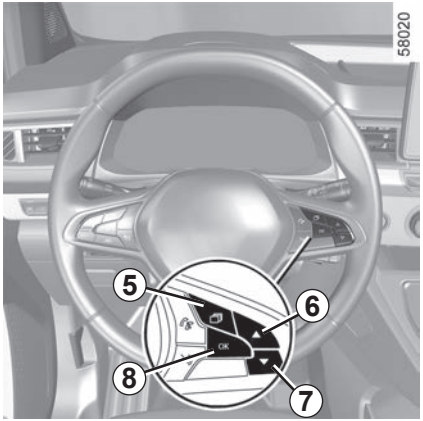

Nastavení (pokračování)

Vozidla bez multimediální obrazovky

– Po zastavení vozidla mačkejte spínač ***5***, dokud se neotevře karta „Vozidlo“;

– opakovaně stiskněte ovládání ***6***nebo ***7*** pro otevření nabídky „Nastavení“. Stiskněte spínač ***8*** **OK**.

– opakovaně stiskněte ovladač ***6*** nebo ***7*** k otevření nabídky „ POMOC PŘI ŘÍZENÍ “. Stiskněte spínač ***8*** **OK**.

– opakovaným stisknutím ovladače ***6*** nebo ***7*** přejděte do menu „Citlivost upozornění na vyjetí z jízdního pruhu“ nebo „Vibrace upozornění na vyjetí z jízdního pruhu“. Stiskněte spínač ***8*** **OK**.

– pro úpravu nastavení mačkejte ovládání ***6*** nebo ***7***. Stiskněte tlačítko ***8*** **OK**.

Funkční problémy

V případě poruchy se na přístrojové desce šedě zobrazí ukazatel levé a pravé čáry (a, u některých stylů zobrazení, kontrolka) nebo zcela zmizí.

Někdy se k indikátorům přidá ještě zpráva „Zkontrolovat čelní kameru” nebo kontrolka na přístrojové desce.

Obraťte se na autorizovaného zástupce značky.

Tato funkce je dodatečnou pomůckou při jízdě. Tato funkce však v žádném případě nenahrazuje ostražitost ani zodpovědnost řidiče, který musí mít neustále kontrolu nad vozidlem.

Provádění úkonů/opravy systému

– V případě nárazu se může změnit poloha kamery, což může následně ovlivnit její funkčnost. Deaktivujte funkci a obraťte se na značkový servis.

– Jakékoliv úkony, které se týkají bezprostředního okolí kamery (opravy, úpravy čelního skla atd.), musí provádět kvalifikovaný odborník. Zasahovat do systému je oprávněn výhradně zástupce značky.

Případné rušení systému

Určité podmínky mohou rušit nebo zhoršovat funkčnost systému, například:

– zašpinění předního skla (štěrkem, ledem, sněhem, kondenzací apod.);
– členité prostředí (tunel atd.);
– špatné počasí (sníh, hustý déšť, krupobití, náledí atd.);
– snížená viditelnost (noc, mlha atd.);
– značení na silnici je nepravidelné nebo obtížně rozpoznatelné (např. částečně smazané, s nadměrnými mezerami, vozovka je poškozená);
– oslnění (prudké sluneční světlo, oslnění od světlometů protijedoucích vozidel atd.);
– úzké nebo křivolaké silnice plné zatáček (ostré zatáčky atp.);
– malá vzdálenost od vozidla jedoucího v před vámi.

Nebezpečí falešných poplachů nebo absence upozornění

ASISTENT PRO UDRŽOVÁNÍ VOZIDLA V JÍZDNÍM PRUHU (1/6)

Tato funkce spustí na základě údajů z kamery ***1*** opravné opatření a zasáhne do řízení, pokud vozidlo přejede plnou nebo přerušovanou čáru, aniž by předtím byla zapnuta směrová světla.

Pohybem volantu je možné **kdykoliv opět** převzít řízení.

Poznámka: ujistěte se, že čelní sklo není znečištěné (nečistoty, bláto, sníh zamlžení atd.).

Tato funkce je dodatečnou pomůckou při jízdě. Tato funkce však v žádném případě nenahrazuje ostražitost ani zodpovědnost řidiče, který musí mít neustále kontrolu nad vozidlem.

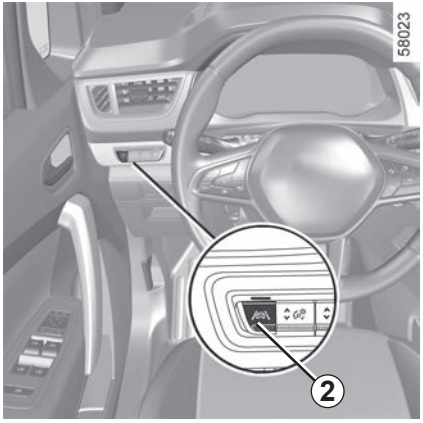

Aktivace/deaktivace

Pro aktivaci funkce stiskněte spínač ***2*** tolikrát, kolikrát je nutné k výběru možnosti „Asistent udržování jízdního pruhu“ na přístrojové desce.

Na přístrojové desce se zobrazí zpráva „Udržování dráhy aktivní“ a rozsvítí se kontrolka „ “.

Je-li asistent udržování jízdního pruhu aktivován, automaticky se aktivuje funkce „Upozornění na vyjetí z jízdního pruhu“. ➥ 2.34.

Pro deaktivaci funkce stiskněte spínač ***2*** tolikrát, kolikrát je nutné pro volbu „Udržování dráhy neaktivní“ na přístrojové desce.

Kontrolka na přístrojové desce zhasne.

Poznámka: deaktivace funkce „Asistent udržování jízdního pruhu“ způsobí deaktivaci funkce „Upozornění na vyjetí z jízdního pruhu“.

Při každém nastartování vozidla funkce pokračuje v režimu uloženém při posledním vypnutí motoru.

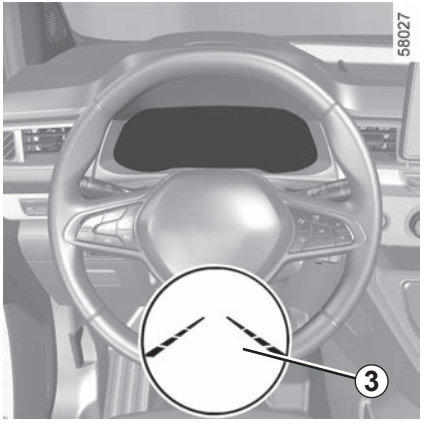

Funkce

Při aktivaci funkce se na přístrojové desce šedou barvou zobrazí kontrolka a levá a pravá čára ***3***.

Funkce je nastavena na provoz v situaci, kdy je rychlost vozidla vyšší než 70 km/h a výstražná kontrolka a ***3*** korekční ukazatele jsou zbarveny bíle.

Funkce se spustí, pokud vozidlo přejedete plnou čáru bez zapnutí směrových světel.

Pokud se tak stane:

– funkce spustí opatření v podobě zásahu do řízení vozidla k opravě jeho dráhy;

– kontrolka a ukazatel ***3*** se na straně přejeté čáry na přístrojové desce zbarví žlutě.

Poznámka: V zatáčkách tato funkce umožňuje jejich trochu ostřejší průjezd.

Pokud není zásah do systému řízení dostatečný, kontrolka a ukazatel ***3*** na straně přejeté čáry na přístrojové desce se zbarví červeně spolu s údajem o vibracích volantu.

Zvláštní případy

Při použití této funkce:

– pokud systém již nedetekuje zásah řidiče na volantu, zobrazí se na přístrojové desce žlutě kontrolka doprovázená zprávou „Nechte ruce na volantu“ a zvukovým signálem;

– pokud je opravné opatření u řízení vozidla příliš dlouho aktivní, zazní zvukový signál a ukazatele ***3*** na boku vozidla se blikají tak dlouho, dokud řidič nepřevezme kontrolu nad vozidlem.

Korekci dráhy můžete kdykoliv přerušit otočením volantu.

Dočasně není k dispozici

– velmi rychlé přejetí čáry;
– trvalá jízda na čáře;
– přibližně čtyři sekundy po změně jízdního pruhu;
– ostré zatáčky;
– nestejnoměrná viditelnost;
– aktivace směrových světel;
– prudké zrychlení;
– nouzové brzdění;
– změna šířky jízdního pruhu;
– provoz aktivního systému nouzového brzdění;
– ...

V případě, že není funkce k dispozici, zobrazí se přístrojové desce šedou barvou na kontrolka a výstražná světla korekce vlevo/vpravo ***3***.

Podmínky zabraňující spuštění systému

Systém se nemůže aktivovat v případě, že:
– zpětný chod byl zařazen;
– zorné pole kamery je blokováno;
– zobrazí se kontrolka STOP.

Na přístrojové desce se šedě zobrazí kontrolka a výstražná světla korekce vlevo/vpravo.

Pokud je vozidlo vybaveno tažným zařízením, které systém rozpoznal, zobrazí se na přístrojovém panelu zpráva „Přívěs: Boční radary vypnuty“, která vás informuje, že funkce nouzového udržování vozidla v jízdním pruhu nefunguje.

Nastavení

Vozidla vybavená multimediální obrazovkou.

Informace o přístupu k nastavení funkcí multimediální obrazovky ***4*** naleznete v návodu k multimediální výbavě:
– „VIBRACE“: nastavení vibrací volantu funkce „Upozornění na vyjetí z jízdního pruhu“;

– „Výstraha“: můžete nastavit úroveň citlivosti detekce čar. Za tímto účelem vyberte:
  – „Nejpozději”: rozpoznání čáry při přejíždění;
  – „Standardně“ rozpoznání blížící se čáry;
  – „Nejdříve“: rozpoznání čáry v blízkosti.

Více informací naleznete v uživatelské příručce multimediálního zařízení.

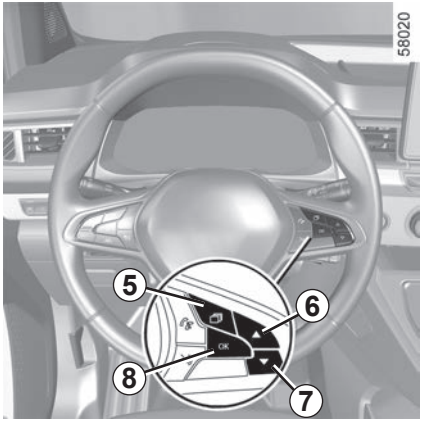

Nastavení (pokračování)

Vozidla bez multimediální obrazovky

– Po zastavení vozidla mačkejte spínač ***5***, dokud se neotevře karta „Vozidlo“.

– opakovaně stiskněte ovládání ***6***nebo ***7*** pro otevření nabídky „POMOC PŘI ŘÍZENÍ“. Stiskněte spínač ***8*** **OK**.

– pomocí krátkých postupných stisknutí tlačítek ***6*** nebo ***7*** přejděte do menu „Citlivost asistenta udržování jízdního pruhu“. Stiskněte spínač ***8*** **OK** .

– pomocí krátkých postupných stisknutí tlačítek ***6*** nebo ***7*** upravte nastavení. Stiskněte spínač ***8*** **OK**.

Funkční problémy

Jakmile systém zjistí provozní poruchu, rozsvítí se na přístrojové desce kontrolka a zároveň se zobrazí zpráva „Zkontrolovat čelní kameru“.

Obraťte se na autorizovaného zástupce značky.

Tato funkce je dodatečnou pomůckou při jízdě. Tato funkce však v žádném případě nenahrazuje ostražitost ani zodpovědnost řidiče, který musí mít neustále kontrolu nad vozidlem.

Provádění úkonů/opravy systému

– V případě nárazu se může změnit poloha kamery, což může následně ovlivnit její funkčnost. Deaktivujte funkci a obraťte se na značkový servis.

– Jakékoliv úkony, které se týkají bezprostředního okolí kamery (opravy, úpravy čelního skla atd.), musí provádět kvalifikovaný odborník. Zasahovat do systému je oprávněn výhradně zástupce značky.

Případné rušení systému

Určité podmínky mohou rušit nebo zhoršovat funkčnost systému, například:
– zašpinění předního skla (štěrkem, ledem, sněhem, kondenzací apod.);
– členité prostředí (tunel atd.);
– špatné počasí (sníh, hustý déšť, krupobití, náledí atd.);
– snížená viditelnost (noc, mlha atd.);
– značení na silnici je nepravidelné nebo obtížně rozpoznatelné (např. částečně smazané, s nadměrnými mezerami, vozovka je poškozená);
– oslnění (prudké sluneční světlo, oslnění od světlometů protijedoucích vozidel atd.);
– úzké, klikaté nebo křivolaké silnice (ostré zatáčky atd.);
– malá vzdálenost od vozidla jedoucího v před vámi.

V takovém případě nemusí asistent pro udržování vozidla v jízdním pruhu reagovat správně, případně vůbec.

Nebezpečí nechtěné, chybné, či dokonce nulové korekce dráhy.

Deaktivace funkce

Tuto funkci musíte vypnout, pokud:
– došlo k poškození okolí kamery (na čelním skle či v okolí vnitřního zpětného zrcátka);
– při kluzké vozovce (sníh, námraza, mokrá vozovka, štěrk atd.);
– pokud je čelní sklo prasklé nebo deformované (čelní sklo v tomto místě neopravujte a svěřte jeho výměnu autorizovanému servisu);
– vozidlo je vybaveno tažným zařízením, které systém nerozpoznal;
– pokud vozidlo vjíždí do místa s komplikovaným vodorovným značením (např. „práce na silnici“ atd.).

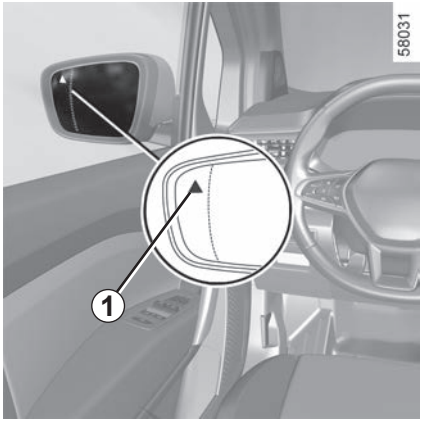

V závislosti na vozidle existují dva typy systému upozornění na mrtvý úhel:

– **Systém A**: používá informace z ultrazvukových senzorů nainstalovaných v nárazníících vozidla. **Aktivovaný systém A lze identifikovat podle kontrolky 1 blikající při každém nastartování motoru;**

– **Systém B**: používá informace z radarů nainstalovaných na každé straně zadního nárazníku. **Aktivovaný systém B lze identifikovat podle kontrolky 1, která nebliká při každém nastartování motoru.**

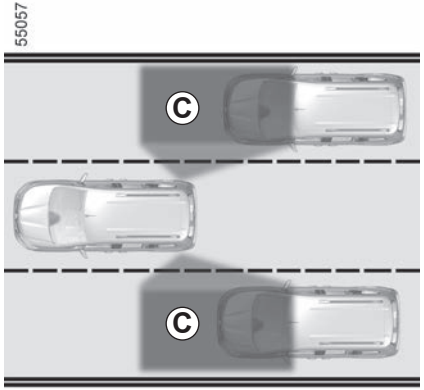

Systém A

Na základě informací z ultrazvukových snímačů označených šipkami ***2***, které jsou nainstalovány v náraznících, systém informuje řidiče, když se v oblasti detekce objeví jiné vozidlo ***C***.

Systém funguje při rychlosti vozidla přibližně mezi 30 a 130 km/h.

Tato funkce je dodatečnou pomůckou při jízdě. Tato funkce však v žádném případě nenahrazuje ostražitost ani zodpovědnost řidiče, který musí mít neustále kontrolu nad vozidlem.

Systém A
(pokračování)

Zvláštnost

Ujistěte se, že ultrazvukové snímače nainstalované v náraznících nejsou ničím blokovány (špínou, blátem, sněhem atd.).

Pokud je jeden z ultrazvukových snímačů blokován, na přístrojové desce se zobrazí zpráva „Boční radary bez viditelnosti“. Vyčistěte oblasti ultrazvukového snímače.

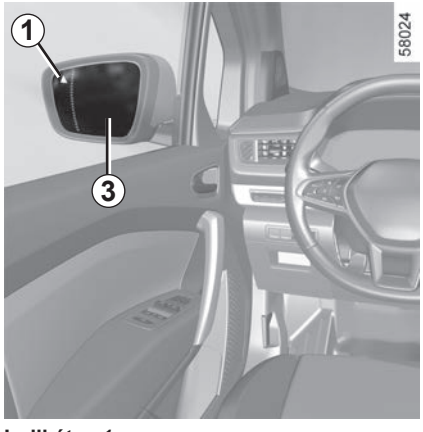

Indikátor *1*

Na každém zpětném zrcátku ***3*** se nachází kontrolka ***1***.

Poznámka: Zpětná zrcátka pravidelně čistěte ***3***, aby kontrolky ***1*** byly vidět.

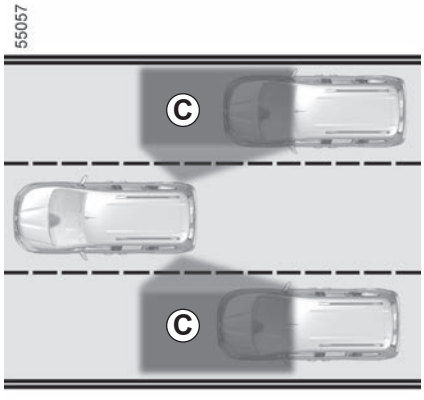

Funkce

Tato funkce vás upozorní, pokud je rychlost vašeho vozidla mezi přibližně 30 a 130 km/h a ve vašem mrtvém úhlu ***C*** se nachází jiné vozidlo pohybující se stejným směrem jako vaše vozidlo.

Pokud předjíždíte jiné vozidlo, kontrolka ***1*** se rozsvítí pouze v případě, že dané vozidlo zůstane dostatečně dlouho v mrtvém úhlu vašeho vozidla ***C***.

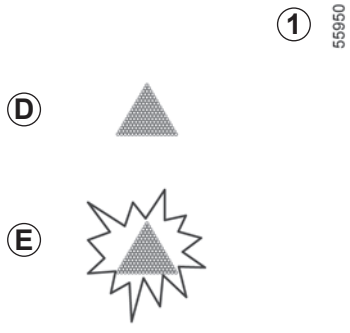

Systém A
(pokračování)

Displej *D*

První upozornění: **Pokud není aktivní směrové světlo**, kontrolka ***1*** signalizuje rozpoznání vozidla ve slepém úhlu.

Displej *E*

Ukazatele směru aktivní, kontrolka ***1*** bliká, když funkce detekuje vozidlo v oblasti mrtvého bodu a/nebo se rychle blíží vozidlo zezadu z boku ze směru, kterým natočíte kola. Pokud deaktivujete ukazatel směru, přejde k prvnímu upozornění (zobrazení ***D***).

Podmínky, kdy indikátor není funkční

– Při jízdě na silnici s ostrými zatáčkami;
– při couvání;
– při rychlosti nižší než 30 km/h;
– při rychlosti vyšší než 130 km/h.

Pokud je vozidlo vybaveno tažným zařízením rozpoznaným systémem, zobrazí se na přístrojovém panelu zpráva „Přívěs: Boční radary vypnuty“ informující, že funkce není aktivní. Pro výběr vybavení přizpůsobeného Vašemu vozidlu Vám doporučujeme obrátit se na Vašeho zástupce značky.

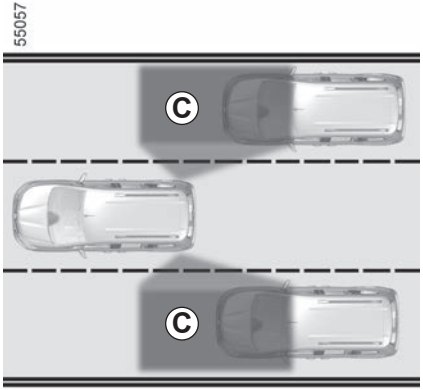

Systém B

Pomocí informací z snímačů namontovaných na každé straně zadního nárazníku (oblast ***G***) funkce upozorní řidiče:

– když se v oblasti detekce objeví jiné vozidlo ***C***;

a/nebo

– když hrozí nebezpečí srážky s vozidlem, které se nachází v oblasti ***F*** a jede rychleji než Vy.

Funkce vás upozorní, jakmile rychlost vozidla překročí přibližně 15 km/h.

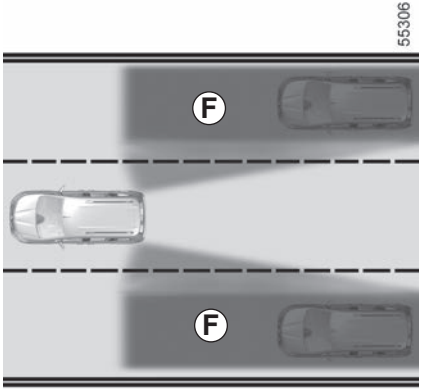

Tato funkce je dodatečnou pomůckou při jízdě. Tato funkce však v žádném případě nenahrazuje ostražitost ani zodpovědnost řidiče, který musí mít neustále kontrolu nad vozidlem.

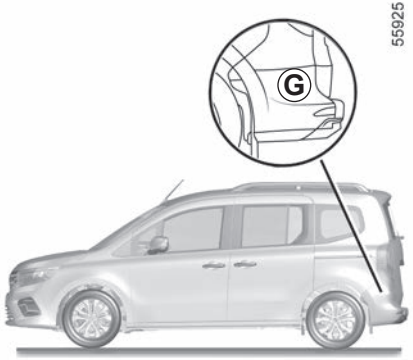

Zvláštnost

Zajistěte, aby oblast ***G*** kolem radarů na každé straně zadního nárazníku nebyla zakryta (nečistotami, blátem, sněhem atd.)

Pokud je radar zakrytý, zobrazí se na přístrojové desce zpráva „Boční radary bez viditelnosti“. Vyčistěte oblast radaru.

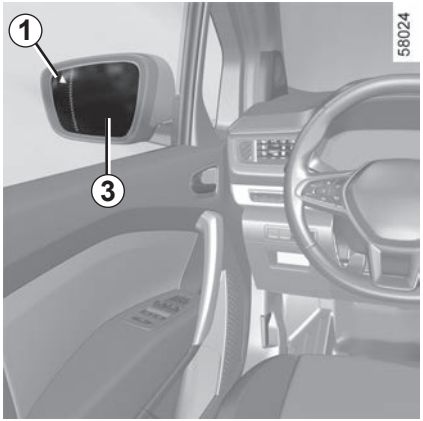

Systém B
(pokračování)

Indikátor *1*

Na každém zpětném zrcátku ***3*** se nachází kontrolka ***1***.

Poznámka: Zpětná zrcátka pravidelně čistěte ***3***, aby kontrolky ***1*** byly vidět.

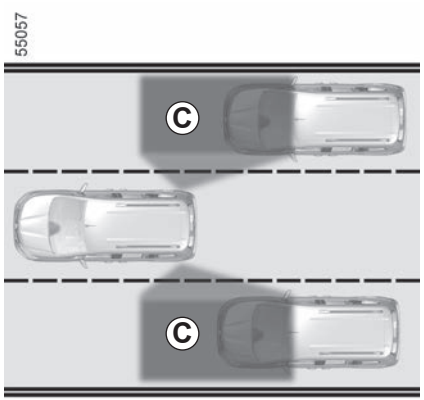

Funkce

Funkce vás upozorní, když rychlost vašeho vozidla překročí 15 km/h:
– V prostoru mrtvého úhlu se nachází vozidlo ***C***a pohybuje se stejným směrem jako váš vůz.
– Pokud se vozidlo rychle blíží zezadu v sousedním pruhu v oblasti detekce mrtvého úhlu ***F***.

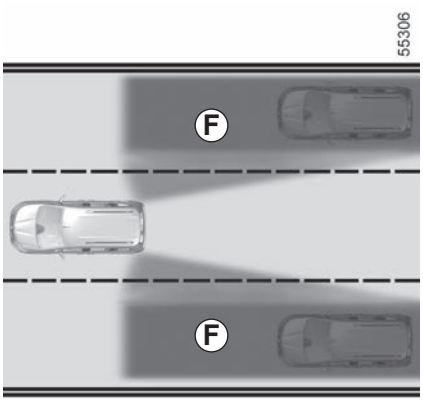

Pokud předjíždíte jiné vozidlo, kontrolka ***1*** se rozsvítí pouze v případě, že dané vozidlo zůstane dostatečně dlouho v mrtvém úhlu vašeho vozidla ***C***.

Funkce řidiče neupozorní, pokud se ostatní vozidla nepohybují.

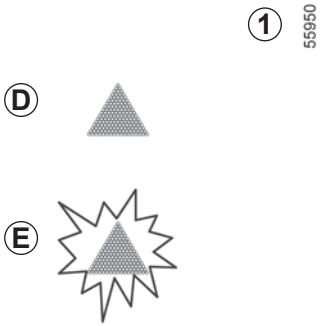

Systém B
(pokračování)

Displej *D*

První upozornění: **ukazatel směru není aktivní**, kontrolka ***1*** signalizuje, že bylo rozpoznáno vozidlo v oblasti mrtvého bodu a/nebo že se zezadu v sousedním pruhu rychle blíží vozidlo.

Displej *E*

Ukazatele směru aktivní, kontrolka ***1*** bliká, když funkce detekuje vozidlo v oblasti mrtvého bodu a/nebo se rychle blíží vozidlo zezadu z boku ze směru, kterým natočíte kola. Pokud deaktivujete ukazatel směru, přejde k prvnímu upozornění (zobrazení ***D***).

Podmínky, kdy indikátor není funkční

– Při jízdě na silnici s ostrými zatáčkami;

– při couvání.

Pokud je vozidlo vybaveno tažným zařízením rozpoznaným systémem, zobrazí se na přístrojovém panelu zpráva „Přívěs: Boční radary vypnuty“ informující, že funkce není aktivní. Pro výběr vybavení přizpůsobeného Vašemu vozidlu Vám doporučujeme obrátit se na Vašeho zástupce značky.

Systémy A a B

Aktivace/deaktivace

Vozidla vybavená multimediální obrazovkou *4*

Informace o aktivaci nebo deaktivaci této funkce naleznete v návodu k multimediálnímu systému.

Vyberte „ON“ nebo „OFF“.

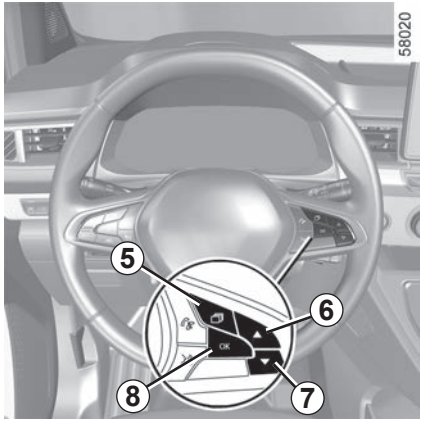

Vozidla bez multimediální obrazovky

– Po zastavení vozidla mačkejte spínač ***5***, dokud se neotevře karta „Vozidlo“;

– opakovaně stiskněte ovládání ***6*** nebo ***7*** pro otevření nabídky „Nastavení“. Stiskněte spínač ***8*** **OK**;

– opakovaně stiskněte ovládání ***6***nebo ***7*** pro otevření nabídky „POMOC PŘI ŘÍZENÍ“. Stiskněte spínač ***8*** **OK**;

– opakovaně stiskněte ovladač ***6*** nebo ***7*** k otevření nabídky „Sledování mrtvého úhlu“ a stiskněte přepínač ***8*** **OK**;

– pro aktivaci nebo deaktivaci funkce stiskněte znovu spínač ***8*** **OK**:

☑ funkce aktivována

☐ funkce deaktivována

Při spuštění motoru se systém vrátí do stavu před vypnutím zapalování.

Kapacita detekce systému se řídí podle standardní šířky silnice. Při jízdě v úzkém jízdním pruhu vás funkce může upozornit, když je detekováno vozidlo blíže, než je nejbližší jízdní pruh.

Systémy A a B
(pokračování)

Funkční problémy

Pokud systém zjistí poruchu, zpráva „Zkontrolovat boční radary“ se zobrazí na přístrojové desce. Obraťte se na .autorizovaný servis.

Kvůli přítomnosti radarů nebo ultrazvukových snímačů (v závislosti na vozidle) za nárazníkem doporučujeme svěřit jakýkoli zásah na nárazníku (opravy, výměny, lakování atd.) kvalifikovaným pracovníkům.

– Kapacita detekce systému se řídí podle standardní šířky silnice. Pokud řídíte v širokém jízdním pruhu, může se stát, že systém nedetekuje vozidlo v mrtvém úhlu.

– V případě působení silných elektromagnetických vln (pod dráty vysokého horní napětí apod.), nebo za velmi špatných povětrnostních podmínek (silný déšť, sníh apod.) může dojít k dočasnému rušení systému. Zůstávejte ostražití vůči podmínkám silničního provozu.

Hrozí nebezpečí nehody.

Tato funkce je dodatečnou pomůckou při jízdě. Tato funkce však v žádném případě nenahrazuje ostražitost ani zodpovědnost řidiče, který musí mít neustále kontrolu nad vozidlem.

Řidič musí vždy přizpůsobit rychlost vozidla podmínkám provozu nezávisle na údajích systému.

Tento systém nemůže být v žádném případě považován za detektor překážky nebo za protisrážkový systém.

Provádění úkonů/opravy systému

– V případě nárazu se může změnit nastavení radarů nebo ultrazvukových snímačů (v závislosti na vozidle), což může ovlivnit jejich funkčnost. Deaktivujte funkci a obraťte se na značkový servis.

– Jakékoli zásahy (opravy, výměny atd.) v oblasti umístění radarů nebo ultrazvukových snímačů (v závislosti na vozidle) musí provádět kvalifikovaný odborník.

Zasahovat do systému je oprávněn výhradně zástupce značky.

Případné rušení systému

Určité podmínky mohou rušit nebo zhoršovat funkčnost systému, například:

– komplexní okolí vozidla (kovové mosty, tunely, silnice s překážkami na boku apod.);

– špatné klimatické podmínky (sníh, kroupy, námraza apod.).

Nebezpečí falešných poplachů nebo absence upozornění.

Pokud se systém chová abnormálně, deaktivujte ho a obraťte se na značkový servis.

Omezení funkčnosti systému

– Oblast kolem radarů nebo ultrazvukových snímačů (v závislosti na vozidle) je nutné udržovat v čistotě a nesmí na ní být prováděny žádné úpravy, aby bylo zajištěno správné fungování systému.

– Drobné objekty pohybující se v blízkosti vozidla (motorky, kola, chodci apod.) nemusí být systémem rozpoznány.

– V zatáčce mohou radary nebo ultrazvukové snímače (v závislosti na vozidle) dočasně přestat detekovat vozidla v sousedních jízdních pruzích.

– Funkce vás může upozornit pozdě, pokud se k vám zezadu vedle sebe v sousedních pruzích (na silnici se třemi pruhy) přibližují dvě další vozidla výrazně vyšší rychlostí, než je ta vaše.

– Systém vás nemusí upozornit, když se ostatní vozidla pohybují velmi odlišnou rychlostí.

– Pokud je vozidlo předjížděno dlouhým vozidlem (např. nákladní vozidlo s přívěsem předjíždějící podobnou rychlostí jako vozidlo), může systém upozornění přerušit před ukončením manévru.

– Vozidlo jede po křivolaké vozovce.

Deaktivace funkce

Tuto funkci musíte vypnout, pokud:

– V oblasti, kde se nacházejí radary nebo ultrazvukové snímače (v závislosti na vozidle), došlo k poškození;

– Vozidlo je vybaveno tažným zařízením, které není systémem rozpoznáno.

UPOZORNĚNÍ NA BEZPEČNOU VZDÁLENOST (1/4)

Na základě údajů z radaru ***2*** a kamery ***1*** upozorní tato funkce řidiče na časový odstup, který ho dělí od vozidla před ním. Řidič tak může udržovat bezpečnou brzdnou vzdálenost mezi oběma vozidly.

Funkce se aktivuje, jakmile rychlost vozidla překročí přibližně 30 km/h.

Umístění kamery *1*
Čelní sklo nesmí být zakryto (nečistotami, blátem, sněhem, zkondenzovanou vlhkostí atd.).

Umístění předního radaru *2*
Zajistěte, že oblast radaru nebude zakrytá (špínou, blátem, sněhem nebo nesprávně připevněnou přední registrační značkou), neutrpí náraz, nebude upravována (ani přelakována) či zakryta montáží případného příslušenství na přední část vozidla (na mřížku, na logo apod.).

Tato funkce je dodatečnou pomůckou při jízdě. Tato funkce však v žádném případě nenahrazuje ostražitost ani zodpovědnost řidiče, který musí mít neustále kontrolu nad vozidlem.

Aktivace/deaktivace funkce

Vozidla vybavená multimediální obrazovkou *3*

Informace o aktivaci nebo deaktivaci této funkce naleznete v návodu k multimediálnímu systému.

Vyberte „ON“ nebo „OFF“.

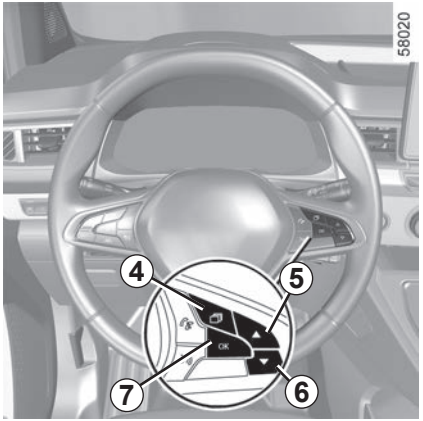

Vozidla bez multimediální obrazovky

– Když vozidlo stojí, stiskněte přepínač ***4*** tolikrát, kolikrát je třeba pro otevření karty „Vozidlo“;

– opakovaně stiskněte ovládání ***5***nebo ***6*** pro otevření nabídky „Nastavení“. Stiskněte spínač ***7* OK**;

– opakovaně stiskněte ovládání ***5***nebo ***6*** pro otevření nabídky „POMOC PŘI ŘÍZENÍ“. Stiskněte spínač ***7* OK**;

– opakovaně stiskněte ovládání ***5***nebo ***6*** pro otevření nabídky „Udržování vzdálenosti“. Stiskněte spínač ***7* OK**;

– Pro aktivaci nebo deaktivaci funkce stiskněte znovu spínač ***7* OK**:

☑ funkce aktivována

☐ funkce deaktivována

Při každém nastartování vozidla funkce pokračuje v režimu uloženém při posledním vypnutí motoru.

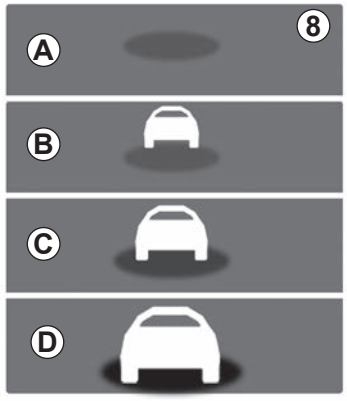

Funkce

Po aktivaci funkce se na přístrojové desce zobrazí kontrolka ***8*** a informuje řidiče o vzdálenosti mezi jeho vozidlem a vozidlem vpředu.

– ***A*** (šedá): funkce není aktivní;

– ***A*** (zelená): není rozpoznáno žádné vozidlo;

– ***B*** (zelená): časový interval je delší nebo se rovná přibližně dvěma sekundám (vzdálenost mezi oběma vozidly je přizpůsobená vaší rychlosti);

– ***C*** (oranžová): časový interval cca mezi jednou a dvěma sekundami (vzdálenost mezi oběma vozidly je nedostatečná);

– ***D*** (červená): časový interval je delší nebo se rovná přibližně jedné sekundě (vzdálenost mezi oběma vozidly je velmi nedostatečná).

Pokud je interval mezi oběma vozidly kratší než 0,5 sekundy, kontrolka ***8*** a obrazovka ***D*** na přístrojové desce se rozblikají červenou barvou spolu s hodnotou „-.-s“.

Za určitých podmínek se časový interval nemůže zobrazit:

– v zatáčce;

– při přejezdu z jednoho do druhého jízdního pruhu;

– pokud je vozidlo před vámi dostatečně daleko nebo mimo dosah radaru nebo kamery.

Naměřená hodnota se zobrazuje pouze pro informaci: systém nijak nezasahuje do jízdy vozidla.

Funkce není koncipována pro užívání v podmínkách města ani při dynamické jízdě (zatáčky, akcelerace, prudké brzdění atd.), ale pouze pokud při stabilních jízdních podmínkách.

Funkce neovlivňuje brzdový systém.

V zájmu zajištění správné funkce systému musí oblasti radaru a kamery zůstat čisté a je zakázáno na nich provádět jakékoliv úpravy.

Jakékoli zásahy prováděné v okolí radaru nebo kamery (opravy, výměny, úpravy čelního skla a/nebo nárazníku atd.) musí provádět kvalifikovaný odborník.

UPOZORNĚNÍ NA BEZPEČNOU VZDÁLENOST (4/4)

Tato funkce je dodatečnou pomůckou při jízdě. Tato funkce však v žádném případě nenahrazuje ostražitost ani zodpovědnost řidiče, který musí mít neustále kontrolu nad vozidlem.

Provádění úkonů/opravy systému

– V případě nárazu se může změnit zarovnání radaru a/nebo kamery, což může následně ovlivnit jejich funkčnost. Deaktivujte funkci a obraťte se na značkový servis.

– Jakékoli zásahy prováděné v okolí radaru a/nebo kamery (opravy, výměny, úpravy čelního skla a/nebo nárazníku atd.) musí provádět kvalifikovaný odborník.

Zasahovat do systému je oprávněn výhradně zástupce značky.

Případné rušení systému

– zakrytí čelního skla nebo nárazníku (nečistotami, sklem, sněhem, zamlžováním apod.);
– složité prostředí (železný most, tunel apod.);
– špatné povětrnostní podmínky (sníh, kroupy, námraza atd.);
– snížená viditelnost (noc, mlha atd.);
– nedostatečný kontrast mezi vpředu jedoucím vozidlem a jeho okolím (např. bílé vozidlo během sněžení atd.);
– oslnění (prudké sluneční světlo, oslnění od světlometů protijedoucích vozidel atd.);
– úzké, klikaté a křivolaké silnice (ostré zatáčky atd.)

Nebezpečí falešných poplachů.

Systém „Rozšířeného zabezpečení“ se skládá z:

– nouzového aktivní brzdění;

a

– asistenta nouzového udržování vozidla v jízdním pruhu.

Systém „Rozšířená bezpečnost“ využívá informace z kamery ***1***, předního radaru ***2*** a bočních radarů ***3***.

Tento systém poskytuje další pomoc při řízení.

Tento systém však v žádném případě nenahrazuje ostražitost ani zodpovědnost řidiče, který musí mít neustále kontrolu nad vozidlem.

Umístění kamery *1*

Čelní sklo nesmí být zakryto (nečistotami, blátem, sněhem, zkondenzovanou vlhkostí atd.).

Umístění předního radaru *2*

Zajistěte, že oblast radaru nebude zakrytá (špínou, blátem, sněhem nebo nesprávně připevněnou přední registrační značkou), neutrpí náraz, nebude upravována (ani přelakována) či zakryta montáží případného příslušenství na přední část vozidla (na mřížku, na logo apod.).

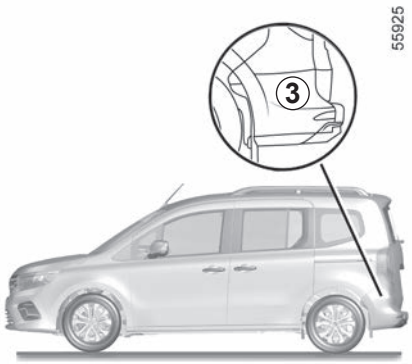

Umístění bočních radarů *3*

Zajistěte, aby oblast radaru nebyla blokována (nečistotami, blátem, sněhem atd.), posunuta nárazem nebo upravována (včetně laku).

V závislosti na zvoleném nastavení citlivosti lze před spuštěním systému „Rozšířená bezpečnost“ použít funkci „Asistent pro udržování vozidla v jízdním pruhu“.

Aktivace, deaktivace systému na multimediální obrazovce *4*
(podle typu vozidla)

Informace o aktivaci nebo deaktivaci této funkce naleznete v návodu k multimediálnímu systému.

Vyberte „ON“ nebo „OFF“.

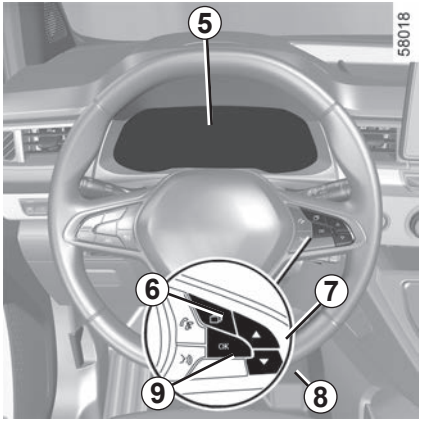

Aktivace, deaktivace systému na palubním počítači *5*

– Když vozidlo stojí, stiskněte přepínač ***6*** tolikrát, kolikrát je třeba pro otevření karty „Vozidlo“;
– opakovaně stiskněte ovládání ***7*** nebo ***8*** pro otevření nabídky „Nastavení“. Stiskněte spínač ***9*** **OK**;
– opakovaně stiskněte ovládání ***7*** nebo ***8*** pro otevření nabídky „POMOC PŘI ŘÍZENÍ“. Stiskněte spínač ***9*** **OK**;
– opakovaně stiskněte ovladač ***7*** nebo ***8*** pro otevření nabídky „Rozšířená bezpečnost“ a stiskněte ***9*** **OK**.

Pro aktivaci nebo deaktivaci funkce stiskněte znovu spínač ***9*** **OK**:

funkce aktivována

funkce deaktivována

Po vypnutí systému se na přístrojové desce rozsvítí žlutá kontrolka

nebo, podle typu vozidla, kontrolka .

Když je systém aktivován, varovná kontrolka zmizí.

Systém se znovu aktivuje při každém dalším zapalování vozidla.

Aktivní nouzové brzdění

Pomocí informací z radaru ***2*** a kamery ***1*** systém určuje vzdálenost od vašeho vozidla:

– od vpředu jedoucího vozidla ve stejném pruhu;

nebo

– a jakýmkoliv protijedoucím vozidlem v rámci manévru pro změnu směru;

nebo

– a okolními chodci a cyklisty.

Systém informuje řidiče v případě nebezpečí čelního nárazu a umožňuje provést nezbytné nouzové manévry (sešlápnutí brzdového pedálu a/nebo otáčení volantem).

V závislosti na reaktivitě řidiče může systém pomoci při brzdění za účelem omezení škod nebo nárazu zabránit.

Tato funkce je dodatečnou pomůckou při jízdě.

Tato funkce však v žádném případě nenahrazuje ostražitost ani zodpovědnost řidiče, který musí mít neustále kontrolu nad vozidlem.

Tento systém může v případě potřeby dosáhnout maximálního zabrzdění vozidla, až dokud se zcela nezastaví.

Z bezpečnostních důvodů při jízdě vždy používejte bezpečnostní pásy a ujistěte se, že je vozidlo naloženo tak, aby nemohlo dojít k vymrštění předmětů na cestující.

Aktivní nouzové brzdění
(pokračování)

Rozpoznání vozidel

Pokud při jízdě rychlostí přes 8 km/h hrozí kolize s vozidlem vpředu, s protijedoucím vozidlem v rámci manévru pro změnu směru nebo se stojícím vozidlem, systém:

– **upozorní na nebezpečí srážky:** rozsvítí červenou výstražnou kontrolku nebo, podle typu vozidla, displej ***10*** a na přístrojové desce se zobrazí zpráva „Brzděte“ doprovázená zvukovým signálem.

  Pokud řidič sešlápne brzdový pedál a systém stále detekuje riziko kolize, může se brzdná síla zvýšit, pokud činnost řidiče nestačí k zabránění kolizi.

– **může vyvolat brzdění:** pokud řidič na upozornění nezareaguje a bude hrozit bezprostřední nebezpečí srážky.

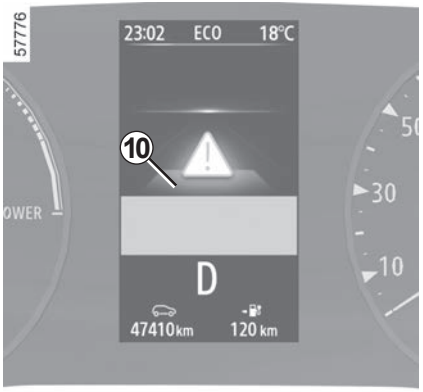

Pokud aktivní nouzové brzdění způsobilo zastavení vozidla, zůstane vozidlo na krátkou dobu stát. Po uplynutí tohoto časového limitu musí řidič udržet vozidlo zastavené, přičemž musí držet nohu na brzdovém pedálu.

Poznámka: pokud řidič používá ovládací prvky vozidla (volant, pedály atd.) může systém některé činnosti zpozdit nebo je vůbec neaktivovat.

V případě nouzového manévru můžete kdykoliv přestat brzdit:
– sešlápnutím pedálu akcelerace,
nebo
– otočením volantu při uhýbacím manévru.

Aktivní nouzové brzdění
(pokračování)

Zvláštní funkce týkající se protijedoucích vozidel v rámci manévru pro změnu směru

Když chcete změnit směr jízdy (např. ***A***), systém detekuje protijedoucí vozidla jedoucí rychlostí přibližně 30 až 55 km/h, pokud:
– se vaše vozidlo pohybuje rychlostí přibližně mezi 8 a 20 km/h;
– máte aktivovaná příslušná směrová světla.

V opačném případě zůstane systém neaktivní a nespustí výstrahu.

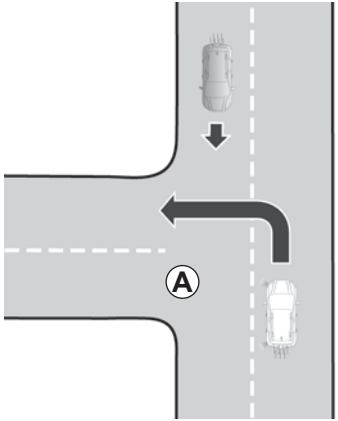

53577

Tato funkce je dodatečnou pomůckou při jízdě.

Tato funkce však v žádném případě nenahrazuje ostražitost ani zodpovědnost řidiče, který musí mít neustále kontrolu nad vozidlem.

Zvláštní funkce stojících vozidel

Stojící vozidla jsou rozpoznána, když vaše vozidlo jede rychlostí přibližně mezi 8 km/h a 100 km/h. Když vaše vozidlo překročí rychlost přibližně 100 km/h, systém se neaktivuje a nevydá upozornění pro stojící vozidla.

Zvláštnosti upozornění

V závislosti na rychlosti se mohou upozornění a brzdění aktivovat současně.

Aktivní nouzové brzdění
(pokračování)

V případě detekce chodců a cyklistů

Za jízdy rychlostí přibližně mezi 8 km/h a 86 km/h v případě nebezpečí srážky s cyklistou nebo chodcem systém:

– **upozorní na nebezpečí srážky:** rozsvítí červenou výstražnou kontrolku nebo, podle typu vozidla, displej ***10*** a na přístrojové desce se zobrazí zpráva „Brzděte“ doprovázená zvukovým signálem.

  Pokud řidič sešlápne brzdový pedál a systém stále detekuje riziko kolize, může se brzdná síla zvýšit, pokud činnost řidiče nestačí k zabránění kolizi.

– **může vyvolat brzdění:** pokud řidič na upozornění nezareaguje a bude hrozit bezprostřední nebezpečí srážky.

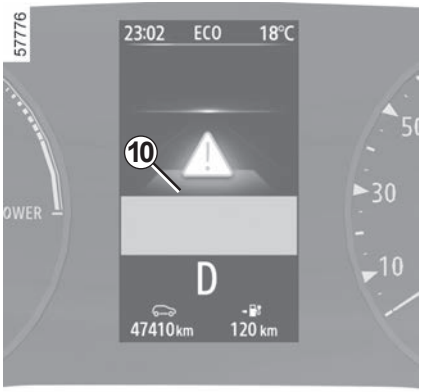

Pokud aktivní nouzové brzdění způsobilo zastavení vozidla, zůstane vozidlo na krátkou dobu stát. Po uplynutí tohoto časového limitu musí řidič udržet vozidlo zastavené, přičemž musí držet nohu na brzdovém pedálu.

Poznámka: pokud řidič používá ovládací prvky vozidla (volant, pedály atd.) může systém některé činnosti zpozdit nebo je vůbec neaktivovat.

Speciální funkce týkající se stojících cyklistů a chodců

Systém nerozpoznává stojící cyklisty a chodce.

V tomto případě systém není aktivní a nespustí varování.

V případě nouzového manévru můžete kdykoliv přestat brzdit:
– sešlápnutím pedálu akcelerace,
nebo
– otočením volantu při uhýbacím manévru.

Aktivní nouzové brzdění
(pokračování)

Nastavení pro vozidla vybavená multimediální obrazovkou

Informace o přístupu k nastavení funkcí multimediální obrazovky ***4*** naleznete v návodu k multimediální výbavě:

– „Výstraha“: nastavte úroveň citlivosti upozornění. Za tímto účelem vyberte:
  – „Nejpozději“;
  – „Standardně”;
  – „Nejdříve“.

Více informací naleznete v uživatelské příručce multimediálního zařízení.

Nastavení pro vozidla, která nejsou vybavená multimediální obrazovkou

– Když vozidlo stojí, stiskněte přepínač ***6*** tolikrát, kolikrát je třeba pro otevření karty „Vozidlo“;

– opakovaně stiskněte ovládání ***7*** nebo ***8*** pro otevření nabídky „Nastavení“. Stiskněte spínač ***9*** **OK**;

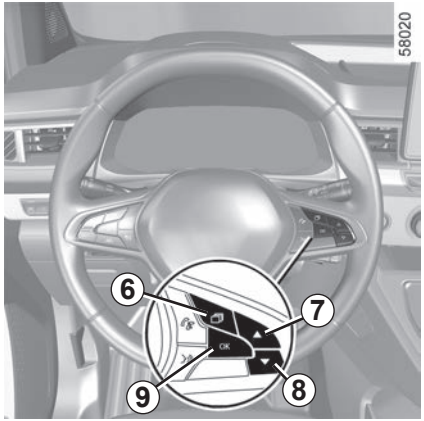

– opakovaně stiskněte ovladač ***7*** nebo ***8*** k otevření nabídky „POMOC PŘI ŘÍZENÍ“. Stiskněte spínač ***8*** **OK**;

– pomocí krátkých postupných stisknutí ovladače ***7*** nebo ***8*** přejděte do menu „Citlivost aktivního brzdění“. Stiskněte spínač ***9*** **OK**;

– pro úpravu nastavení mačkejte ovládání ***7*** nebo ***8***. Stiskněte tlačítko ***9*** **OK**.

Aktivní nouzové brzdění
(pokračování)

Dočasně není k dispozici.

Pokud systém zjistí dočasnou poruchu, rozsvítí se na přístrojové desce žlutá kontrolka nebo, podle typu vozidla, kontrolka .

Možné příčiny:
– systém je dočasně oslepen (oslnění sluncem, tlumená světla, nepříznivé počasí atd.). Systém bude znovu fungovat po zlepšení podmínek viditelnosti;
– systém je dočasně přerušen (např. je čelní sklo nebo přední či zadní nárazník zakrytý nečistotami, blátem, sněhem, zamlžením skel atd.). V takovém případě zaparkujte vozidlo a vypněte motor. Očistěte čelní sklo a přední nárazník. Při příštím nastartování motoru po pěti nebo deseti minutách jízdy varovná kontrolka a hlášení zmizí.

Pokud tomu tak není, může být příčinou něco jiného. Obraťte se na autorizovaný servis.

Funkční problémy

Když funkce detekuje provozní poruchu, rozsvítí se na přístrojové desce žluté varovné kontrolky a nebo, podle typu vozidla, a , společně se zprávou „Zkontrolovat čelní kameru“ nebo „Zkontrolovat čelní radar“ nebo „Zkontrolovat kameru/radar“.

Obraťte se na .autorizovaný servis.

Nouzové aktivní brzdění

Tato funkce je dodatečnou pomůckou při jízdě. Tato funkce však v žádném případě nenahrazuje ostražitost ani zodpovědnost řidiče, který musí mít neustále kontrolu nad vozidlem. Aktivace této funkce může být zpožděna nebo přerušena, pokud systém zjistí jasné známky kontroly řidiče nad vozidlem (ovládání volantů, pedálů apod.).

Systém se nemůže aktivovat:

– když je zařazen neutrál;
– pokud je aktivovaná parkovací brzda přibližně na deset sekund.

Provádění úkonů/opravy systému

– V případě nárazu se může změnit zarovnání radaru a/nebo kamery, což může následně ovlivnit jejich funkčnost. Deaktivujte funkci a obraťte se na značkový servis.

– Jakékoli zásahy v okolí radaru a/nebo kamery (opravy, výměny, úpravy čelního skla atd.) musí provádět kvalifikovaný odborník.

Zasahovat do systému je oprávněn výhradně zástupce značky.

Případné rušení systému

Určité podmínky mohou rušit nebo zhoršovat funkčnost systému, například:

– složité prostředí (železný most, tunel apod.);
– špatné povětrnostní podmínky (sníh, kroupy, námraza atd.);
– snížená viditelnost (noc, mlha atd.);
– špatný kontrast mezi předmětem (vozidlo, chodec atd.) a jeho okolím (např. chodec s bílým oblečením v zasněženém prostředí apod.);
– oslnění (prudké sluneční světlo, oslnění od světlometů protijedoucích vozidel atd.);
– zašpinění předního skla (štěrkem, ledem, sněhem, kondenzací apod.);
– ...

Za těchto podmínek systém nemusí reagovat, může varovat řidiče nebo může brzdit omylem.

Omezení funkčnosti systému

– Při každém nastartování vozidla systém provede kalibraci podle okolí vozidla a může být neaktivní po dobu přibližně dvou až pěti minut jízdy;
– Protijedoucí vozidlo nevyvolá žádné varování ani akci systému, pokud nejsou splněny podmínky v odstavci „Zvláštní funkce týkající se protijedoucích vozidel v rámci manévru pro změnu směru“ (viz předchozí stránky);
– V zájmu zajištění správné funkce systému musí oblasti radaru a kamery zůstat čisté a je zakázáno na nich provádět jakékoliv úpravy.
– Systém nemusí reagovat na vozidla malých obrysových rozměrů, jako jsou motocykly, stejně efektivně jako na jiné vozidla.
– Systém nemusí fungovat správně, pokud je povrch vozovky kluzký (sníh, déšť, námraza apod);
– Pro zajištění správného fungování systému je nutné, aby systém dokázal rozpoznat kompletní obrys chodce. Systém tedy není schopen detekovat:
  – chodce ve tmě nebo za špatných podmínek osvětlení,
  – částečně viditelné chodce,
  – chodce, kteří jsou nižší než přibližně 80 cm,
  – chodce, kteří nesou velké předměty.
  – ...

Za těchto podmínek systém nemusí reagovat nebo může brzdit omylem.

Deaktivace funkce

Tuto funkci musíte vypnout, pokud:

– oblast kamery byla poškozena (např. na vnitřní nebo vnější straně čelního skla);

– byla poškozena přední část vozidla (náraz, deformace, škrábance na radaru atd.);

– vozidlo je taženo (odstranění poruchy);

– pokud je čelní sklo prasklé nebo deformované (čelní sklo v tomto místě neopravujte a svěřte jeho výměnu schválenému prodejci);

– nejedete po dlážděné silnici.

Pokud se systém chová abnormálně, deaktivujte ho a obraťte se na značkový servis.

Přerušení funkce

Funkci aktivního brzdění můžete kdykoli přerušit rychlým stisknutím pedálu akcelerace nebo prudkým pohybem volantu při uhýbacím manévru.

Asistent nouzového udržování vozidla v jízdním pruhu

Pomocí informací z kamery ***1*** funkce aktivuje opravnou akci u systému řízení vozidla při přiblížení ke krajnici (oddělovač, překážka, chodník, násep apod.) bez aktivace ukazatele směru.

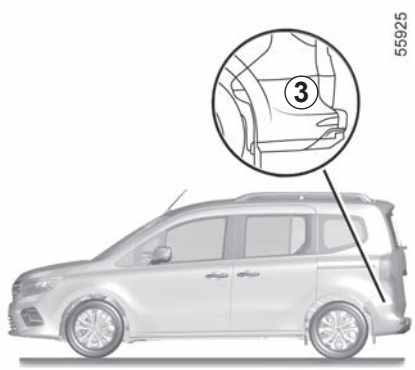

Pomocí informací z radaru ***2*** a kamery ***1*** funkce spustí opravná opatření u systému řízení vozidla v případě rizika kolize s vozidlem jedoucím z opačného směru v sousedním jízdním pruhu, aniž by byla aktivována směrová světla.

Podle typu vozidla funkce pomocí údajů z radarů ***3*** a z kamery ***1*** spustí opravná opatření u systému řízení vozidla v případě rizika kolize s vozidlem pohybujícím se stejnou nebo vyšší rychlostí, pokud se nachází v oblasti detekce zadních radarů.

Pohybem volantu je možné **kdykoliv opět** převzít řízení.

Tento systém poskytuje další pomoc při řízení.

Tento systém však v žádném případě nenahrazuje ostražitost ani zodpovědnost řidiče, který musí mít neustále kontrolu nad vozidlem.

Asistent nouzového udržování vozidla v jízdním pruhu
(pokračování)

Detekce krajnice

Když se při jízdě rychlostí přes 70 km/h blížíte ke krajnici (na zemi, bariéře, chodníku, náspu apod.), aniž by byla aktivována směrová světla, systém:

– **upozorní na nebezpečí srážky:** na přístrojové desce se rozsvítí červená výstražná kontrolka nebo podle typu vozidla se rozsvítí displej ***11*** a zazní zvukový signál,

a

– **spustí opravná opatření na systému řízení vozidla.**

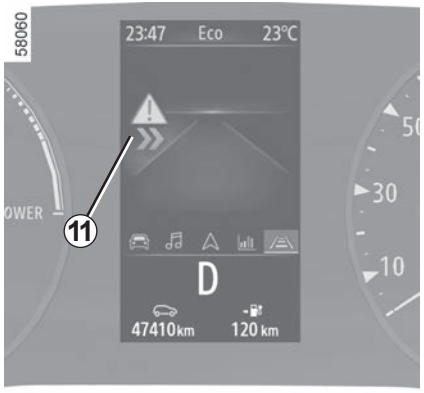

Zvláštnost

V případě, že je funkce v provozu opakovaně při přiblížení k okraji silnice a pokud systém nezjistí ruce na volantu, varovné kontrolky na přístrojové desce se rozsvítí žlutě.

Tato funkce je dodatečnou pomůckou při jízdě.

Tato funkce však v žádném případě nenahrazuje ostražitost ani zodpovědnost řidiče, který musí mít neustále kontrolu nad vozidlem.

Asistent nouzového udržování vozidla v jízdním pruhu
(pokračování)

Detekce protijedoucího vozidla

Pokud při jízdě rychlostí přibližně mezi 70 km/h a 110 km/h existuje riziko kolize s vozidlem přicházejícím z opačného směru v sousedním pruhu a v detekční zóně ***B***, aniž by byla aktivována směrová světla, systém:

– **upozorní na nebezpečí srážky:** na přístrojové desce se rozsvítí červená výstražná kontrolka nebo podle typu vozidla se rozsvítí displej ***11*** a zazní zvukový signál,

a

– **spustí opravná opatření na systému řízení vozidla.**

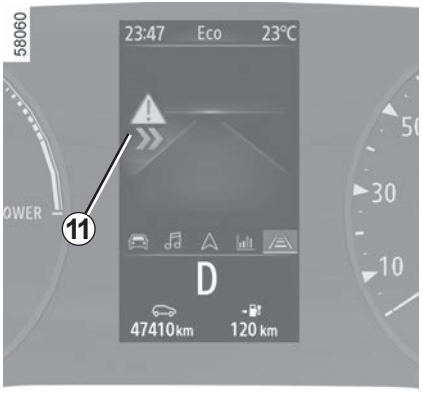

Korekci dráhy můžete kdykoliv přerušit otočením volantu.

Tato funkce je dodatečnou pomůckou při jízdě.

Tato funkce však v žádném případě nenahrazuje ostražitost ani zodpovědnost řidiče, který musí mít neustále kontrolu nad vozidlem.

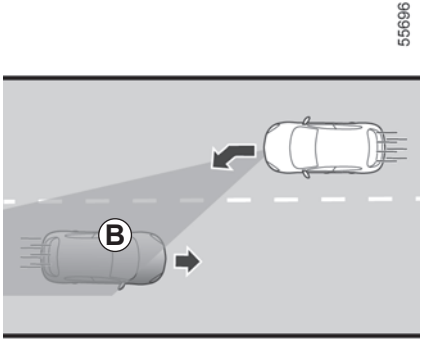

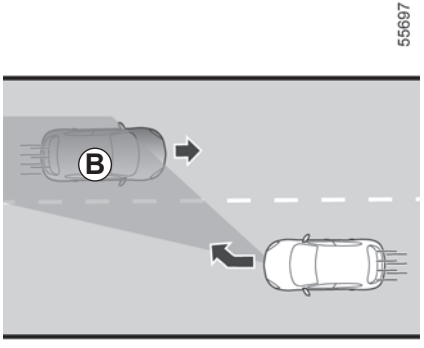

Asistent nouzového udržování vozidla v jízdním pruhu
(pokračování)

Detekce vozidla přibližujícího se zezadu
(podle typu vozidla)

Pokud vozidlo při jízdě rychlostí přes 70 km/h přejede čáru (plnou nebo přerušovanou) a existuje riziko kolize s vozidlem v mrtvém úhlu ***C***, které se pohybuje ve stejném směru jako vaše vozidlo, nebo s vozidlem, které se rychle blíží zezadu nebo v sousedním pruhu, který je v detekční oblasti ***D***, systém:

– **vás varuje před nebezpečím srážky:** varovná kontrolka ***12*** bliká a varovná kontrolka se rozsvítí červeně nebo, podle typu vozidla, se rozsvítí displej ***13*** na přístrojové desce a zazní zvukový signál;

a

– **spustí opravná opatření na systému řízení vozidla.**

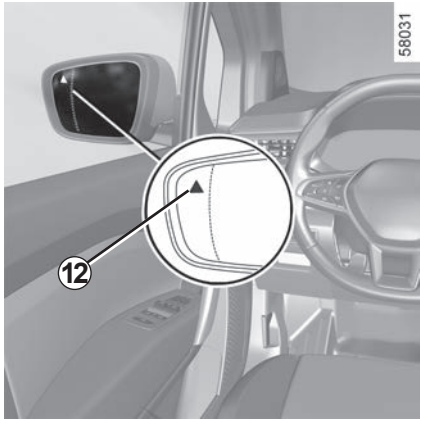

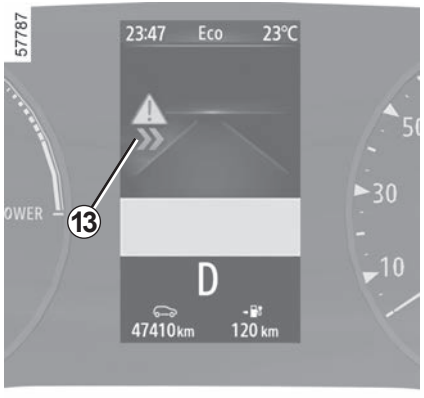

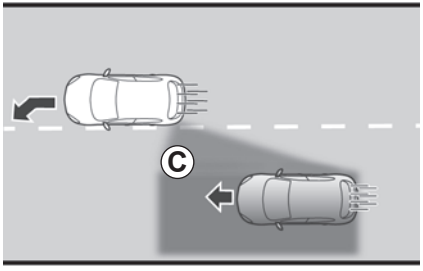

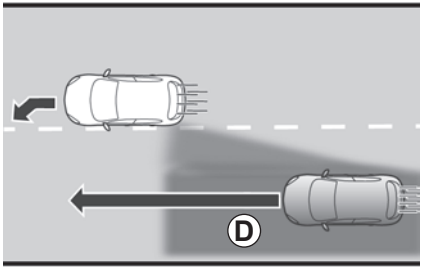

Asistent nouzového udržování vozidla v jízdním pruhu
(pokračování)

Dočasně není k dispozici:

- velmi rychlé přejetí čáry;
- trvalá jízda na čáře;
- přibližně čtyři sekundy po změně jízdního pruhu;
- ostré zatáčky;
- nestejnoměrná viditelnost;
- aktivace směrových světel;
- prudké zrychlení;
- nouzové brzdění;
- změna šířky jízdního pruhu;
- provoz aktivního systému nouzového brzdění.
- ...

Pokud je některý z bočních radarů zakrytý, na přístrojové desce se, v závislosti na typu vozidla, zobrazí zpráva „Zkontrolovat boční radary“.

Podmínky zabraňující spuštění systému

Systém se nemůže aktivovat v případě, že:
- zpětný chod byl zařazen;
- zorné pole kamery je blokováno;
- přední radar je zakrytý;
- zadní radary jsou zakryté;
- zobrazí se kontrolka STOP.

Pokud je jeden z bočních radarů zakrytý, varovná kontrolka nebo, podle typu vozidla, varovná kontrolka se rozsvítí žlutě a zobrazí se zpráva „Boční radary bez viditelnosti“. Očistěte oblast, kde jsou umístěny snímače.

Pokud je vozidlo vybaveno tažným zařízením, které systém rozpoznal, se varovná kontrolka nebo, podle typu vozidla, varovná kontrolka rozsvítí žlutě a zobrazí se zpráva „Přívěs: Boční radary vypnuty“, která vás informuje, že asistent nouzového udržování vozidla v jízdním pruhu nebude fungovat.

Pokud vozidlo táhne přívěs nebo karavan, může dojít k nečekaným nebo zbytečným zásahům do řízení. V takovém případě můžete deaktivovat funkci „Rozšířeného zabezpečení“, abyste předešli nečekaným nebo zbytečným zásahům do řízení.

Funkční problémy

Když funkce detekuje provozní poruchu, rozsvítí se na přístrojové desce žluté varovné kontrolky a nebo, podle typu vozidla, varovné kontrolky a doprovázené zprávou „Zkontrolovat čelní kameru“ nebo „Zkontrolovat čelní radar“ nebo „Zkontrolovat kameru/radar“ nebo „Zkontrolovat boční radary“.

Obraťte se na .autorizovaný servis.

Tato funkce je dodatečnou pomůckou při jízdě. Tato funkce však v žádném případě nenahrazuje ostražitost ani zodpovědnost řidiče, který musí mít neustále kontrolu nad vozidlem.

Provádění úkonů/opravy systému

– V případě nárazu se může změnit nastavení kamery nebo radaru (radarů), což může ovlivnit jejich funkčnost. Deaktivujte funkci a obraťte se na značkový servis.

– Jakékoli zásahy do oblasti, kde je umístěna kamera nebo radary (výměny, opravy, úpravy čelního skla atd.), musí provádět kvalifikovaný odborník.

Zasahovat do systému je oprávněn výhradně zástupce značky.

Případné rušení systému

Určité podmínky mohou rušit nebo zhoršovat funkčnost systému, například:

– zašpinění předního skla (štěrkem, ledem, sněhem, kondenzací apod.);
– členité prostředí (tunel atd.);
– špatné počasí (sníh, hustý déšť, krupobití, náledí atd.);
– snížená viditelnost (noc, mlha atd.);
– značení na silnici je nepravidelné nebo obtížně rozpoznatelné (např. částečně smazané, s nadměrnými mezerami, vozovka je poškozená);
– oslnění (prudké sluneční světlo, oslnění od světlometů protijedoucích vozidel atd.);
– úzké, klikaté nebo křivolaké silnice (ostré zatáčky atd.);
– malá vzdálenost od vozidla jedoucího v před vámi.

V takovém případě nemusí funkce „Rozšířená bezpečnost“ reagovat správně, případně vůbec.

Nebezpečí nechtěné, chybné, či dokonce nulové korekce dráhy.

Deaktivace funkce

Tuto funkci musíte vypnout, pokud:

– došlo k poškození oblasti, kde je umístěna kamera (na čelním skle nebo v okolí vnitřního zpětného zrcátka) nebo radar;
– pokud je čelní sklo prasklé nebo deformované (čelní sklo v tomto místě neopravujte a svěřte jeho výměnu autorizovanému servisu);
– vozidlo je taženo (odstranění poruchy);
– nejedete po dlážděné silnici.

UPOZORNĚNÍ PŘI DETEKCI ÚNAVY (1/2)

Funkce detekce únavy je užitečná při monotónní jízdě (na dálnicích, rychlostních silnicích apod.).

Analyzuje chování řidiče a sleduje různé parametry, na základě kterých řidiče upozorňuje na nebezpečí únavy. Jde například o:

– pohyb volantu,

– manipulaci řidiče s dalšími zařízeními (směrovými světly, ostřikovačem čelního skla atd.),

– dobu jízdy bez zastavení.

– ...

Tato funkce je dodatečnou jízdní pomůckou pro případ nebezpečí únavy. Tato funkce nemůže nahradit řidiče.

Tato funkce nemůže v žádném případě nahradit ostražitost a odpovědnost řidiče při řízení.

Aktivace/deaktivace

Vozidla vybavená multimediální obrazovkou *1*

Informace o aktivaci nebo deaktivaci této funkce naleznete v návodu k multimediálnímu systému.

Vyberte ON nebo OFF.

Funkce se ve výchozím nastavení aktivuje při každém nastartování vozidla.

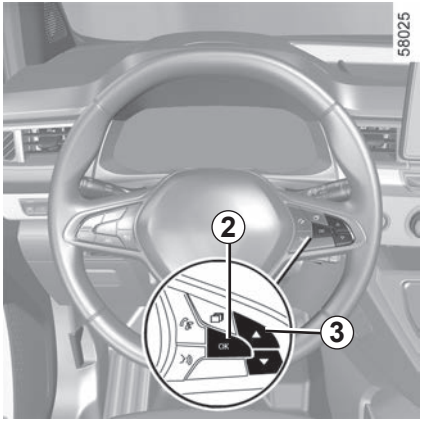

Vozidla bez multimediální obrazovky

– Při stojícím vozidle dlouze stiskněte spínač ***2*** **OK** pro přístup do menu nastavení.

– Tiskněte ovládání ***3*** směrem nahoru nebo dolů až k menu „Asistent řízení“. Stiskněte spínač ***2*** **OK**.

– Mačkejte ovládání ***3*** směrem nahoru nebo dolů až k menu „Upozornění na rozpoznanou únavu“ a stiskněte spínač ***2*** **OK** .

– funkci aktivujete nebo deaktivujete opětovným stiskem spínače ***2*** **OK**.

Funkce

Funkce je zapnutá, jestliže:

– vozidlo je řízeno po dobu nejméně pěti minut po každém zastavení vozidla

– vozidlo se pohybuje rychlostí vyšší než cca 65 km/h;

a

– od smazání předchozího upozornění uplynulo přibližně 10 minut.

Funkce spustí výstrahu, pokud systém u řidiče detekuje opakované známky únavy.

Když je detekováno nebezpečí únavy, zobrazí se na přístrojové desce zpráva „Zvýšená únava nutná přestávka“ doprovázená zvukovým signálem.

Stiskněte spínač ***2*** **OK** pro smazání výstrahy.

Doporučujeme co nejdříve zastavit a odpočinout si.

Zvláštnost:

– Pokud není výstraha smazána stisknutím spínače ***2*** **OK**, zvukový signál se zopakuje;

– systém může některé jízdní styly interpretovat jako známku únavy (sportovní jízda, nesprávná jízda apod.) nebo řízení na silnici, která je ve špatném stavu.

Funkční problémy

Pokud systém zjistí poruchu, zpráva „Zkontrolovat sledování únavy“ se zobrazí na přístrojové desce. Kontaktujte značkový servis.

ROZPOZNÁVÁNÍ DOPRAVNÍCH ZNAČEK (1/4)

Systém rozpoznává značky s udáním omezené rychlosti na kraji silnice a zobrazuje omezenou rychlost na přístrojové desce.

Využívá především informace z kamery ***1*** na čelním skle za zpětným zrcátkem.

Poznámka: ujistěte se, že čelní sklo není znečištěné (nečistoty, bláto, sníh zamlžení atd.).

U vozidel, která jsou jím vybavena, systém také používá informace z navigačního systému.

Je-li omezovač rychlosti aktivní, můžete přizpůsobit doporučené omezení rychlosti zobrazené systémem.

Pokud je omezená rychlost překročena, panel obrazovky se změní a upozorní řidiče.

U vozidel vybavených navigačním systémem, jež se pohybují v zemi, která užívá jiné jednotky měření rychlosti než vozidlo, systém zobrazí značku omezení rychlosti v jednotkách dané země a současně omezení rychlosti převedené do jednotek přístrojové desky vozidla.

Poznámka: na vozidlech nevybavených navigačním systémem a při jízdě v zemi, kde se jednotky rychlosti liší od jednotek vašeho vozidla, můžete ručně vybrat odpovídající jednotku rychlosti na přístrojové desce (např. změnit z mílí na kilometry), abyste získali příslušné informace ➥ 1.142.

V zemích, kde se na určitých typech vozovek za deště snižuje povolená rychlost, může systém u vozidel vybavených navigačním systémem upravit omezenou rychlost po několika sekundách stírání čelního skla.

Zvláštní situace

Systém nebere v úvahu výjimečná omezení jako například dny s omezením kvůli znečištění ovzduší.

Aktivace/deaktivace systému

Vozidla vybavená multimediální obrazovkou *2*

Informace o aktivaci nebo deaktivaci této funkce naleznete v návodu k multimediálnímu systému.

Vyberte „ON“ nebo „OFF“.

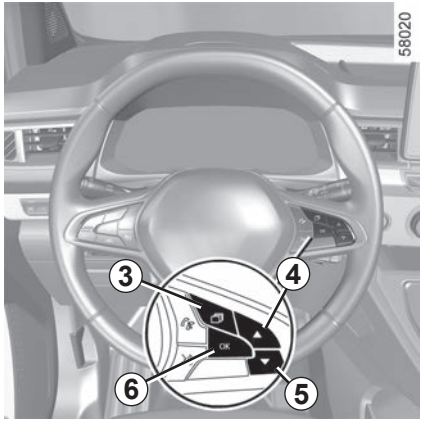

S aktivní funkcí můžete v závislosti na místních předpisech aktivovat možnost „Zobrazit rizikové oblasti“. Systém vás upozorní na vzdálenost, která vás od této oblasti odděluje, a poté na to, že se v ní nacházíte.

Vozidla bez multimediální obrazovky

– Když vozidlo stojí, stiskněte přepínač ***3*** tolikrát, kolikrát je třeba pro otevření karty „Vozidlo“;

– opakovaně stiskněte ovládání ***4*** nebo ***5*** pro otevření nabídky „Nastavení“. Stiskněte spínač ***6*** **OK**;

– opakovaně stiskněte ovládání ***4*** nebo ***5*** pro otevření nabídky „POMOC PŘI ŘÍZENÍ“. Stiskněte spínač ***6*** **OK**;

– opakovaně stiskněte ovladač ***4*** nebo ***5*** k otevření nabídky „Rychlostní alarm“ a stiskněte přepínač ***6*** **OK**;

– funkci aktivujete nebo deaktivujete stiskem spínače ***6*** **OK**:

☑ funkce aktivována;

☐ funkce deaktivována.

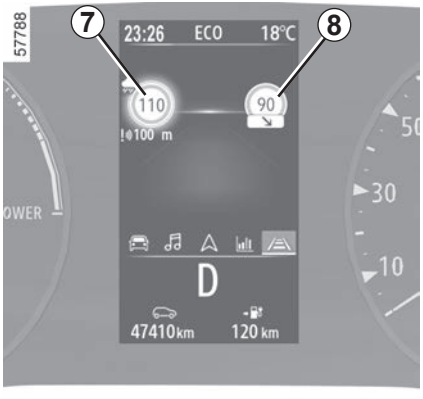

Úkon

Kontrolky

Funkce zobrazí následující kontrolky:

7 Značky omezující rychlost

8 Další dopravní značení (začátek nebo konec oblasti „Zákazu předjíždění“, omezení rychlosti z důvodu kluzké vozovky, v rychlost při jízdě s karavanem, omezení rychlosti s délkou platnosti apod.)

V případě překročení omezené rychlosti bliká kroužek okolo panelu (kontrolka ***7***) spolu se zvukovým signálem k upozornění řidiče.

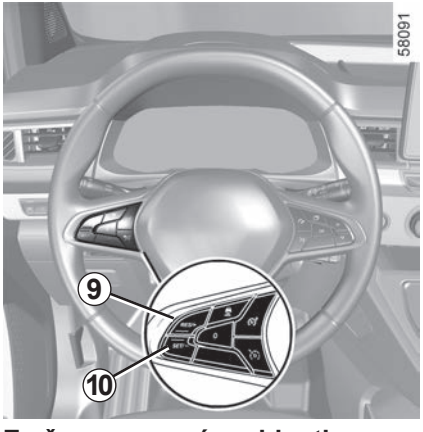

Změna omezené rychlosti

Pokud je nastavená rychlost adaptivního regulátoru rychlosti Stop and Go, regulátoru rychlosti nebo omezovače rychlosti jiná než rozpoznaná hodnota rychlosti, stiskněte a podržte následující spínače:

– ***9*** (RES/+) pro zvýšení nastavené rychlosti na rozpoznanou rychlost;

– ***10*** (SET/-) pro snížení nastavené rychlosti na rozpoznanou rychlost.

Funkční problémy

Systém nemůže rozpoznat omezení rychlosti pokud:

– čelní sklo není čisté;

– kamera je oslněna sluncem;

– viditelnost není dostatečná (noc, mlha, apod.);

– značky jsou nečitelné (sníh apod.) nebo zakryté (jinými vozidly nebo stromy);

– informace podávané navigačním systémem nejsou aktuální.

Tato funkce je dodatečnou pomůckou při jízdě. Tato funkce však v žádném případě nenahrazuje ostražitost ani zodpovědnost řidiče, který musí mít neustále kontrolu nad vozidlem.

Řidič musí vždy přizpůsobit rychlost vozidla podmínkám provozu nezávisle na údajích systému.

Systém detekuje značky omezení rychlosti a nedetekuje další značky (např. vjezd/výjezd do/z městských oblastí atd.).

Systém nemusí detekovat všechny značky omezení rychlosti nebo je může nesprávně interpretovat.

Řidič přitom nesmí ignorovat značky, které systém nerozpozná, a musí se především řídit dopravními značkami a nařízeními pravidel silničního provozu.

Při špatné viditelnosti (mlha, sníh, námraza apod.) systém nemůže řidiče upozorňovat na příslušná omezení.

Řidič musí vždy přizpůsobit rychlost vozidla podmínkám provozu nezávisle na údajích systému.

OMEZOVAČ RYCHLOSTI (1/4)

Funkce omezovače rychlosti ovládá motor a brzdový systém, aby vozidlo nepřekročilo zvolenou rychlost jízdy, která se nazývá **omezená rychlost**.

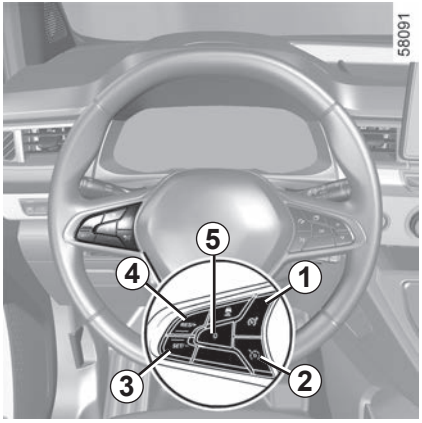

Ovládání

1 Vypínač omezovače rychlosti.

2 Vypínač tempomatu.

3 Spínač pro aktivaci a snížení omezené rychlosti (SET/-).

4 Spínač pro aktivaci a zvýšení omezené rychlosti nebo k nastavení rychlosti uložené v paměti (RES/+).

5 Přechod funkce do pohotovostního režimu (s uložením omezené rychlosti do paměti) (0).

Omezovač rychlosti můžete propojit s funkcí „Detekce silničních značek“. ➥ 2.78.

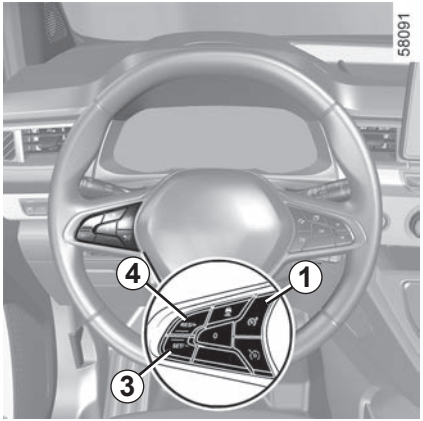

Způsob jízdy

Když je omezená rychlost nastavena, ale nebyla dosud dosažena, řízení je obdobné jako u vozu, který není vybaven omezovačem rychlosti.

Jakmile dosáhnete uložené rychlosti, další sešlápnutí pedálu plynu neumožní překročení programované rychlosti, s výjimkou naléhavých případů (viz odstavec „Překročení omezené rychlosti“).

Zapnutí

Stiskněte spínač ***1***. Varovná kontrolka ***6*** se zobrazí šedou barvou. Na přístrojové desce se zobrazí zpráva „Omezovač rychl. aktivní“ spolu s čárkami udávajícími, že funkce omezovače rychlosti je v provozu a čeká na uložení omezené rychlosti.

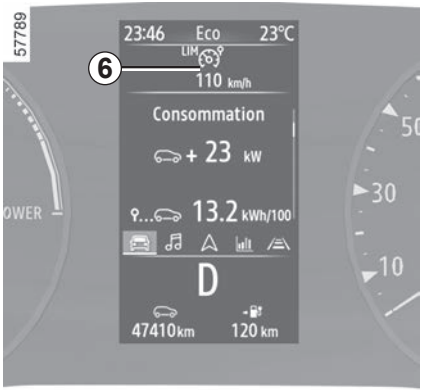

K uložení současné rychlosti stiskněte spínač ***4*** (RES/+) nebo spínač ***3*** (SET/-): omezená rychlost nahradí čárky a, podle typu vozidla, se kontrolka ***6*** zobrazí bílou barvou.
Minimální uložená rychlost je 30 km/h.

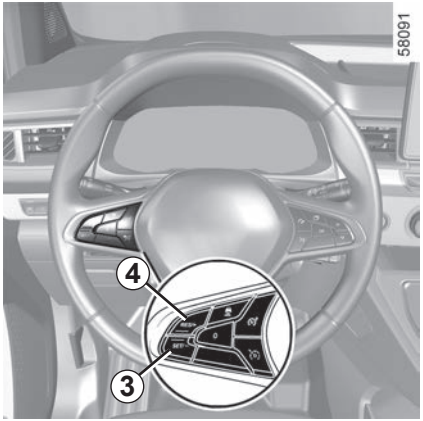

Změna omezené rychlosti

Omezenou rychlost můžete měnit (postupným nebo souvislým stisknutím) pomocí:
– spínače ***4*** (RES/+) pro zvýšení rychlosti;
– spínače ***3*** (SET/-) pro snížení rychlosti.

Překročení omezené rychlosti

Omezenou rychlost lze kdykoliv překročit, a to následujícím způsobem: **zcela a důrazně** sešlápněte pedál akcelerace (až do překročení „tuhého bodu“ pedálu).
Po dobu překračování rychlosti údaj o omezené rychlosti bliká červeně na přístrojové desce. Potom uvolněte pedál akcelerace: funkce omezovače rychlosti se obnoví, jakmile dosáhnete nižší rychlosti, než byla rychlost uložená do paměti.

Neschopnost systému dodržet omezenou rychlost

V případě výrazného klesání nemůže systém omezenou rychlost nadále udržet: rychlost uložená do paměti bliká červeně na přístrojové desce a v pravidelných intervalech se ozývá zvukový signál, který Vás na tuto skutečnost upozorňuje.

Pokud není omezovač rychlosti dostupný (po několika pokusech o aktivaci), obraťte se na značkový servis.

Dočasně není k dispozici.

Systém ovládá zrychlování a zpomalování vozidla pomocí motoru a brzdového systému. Systém aktivuje brzdy, aby udržel nastavenou rychlost; systém aktivuje omezené brzdění. V prudkém klesání, například v horských oblastech, musíte zařadit nižší rychlostní stupeň a využít tak brzdného účinku motoru.

Aby se snížila zátěž brzdové soustavy a zabránilo se přehřátí brzd, funkce omezovače rychlosti se někdy dočasně přeruší a případně se zobrazí zpráva „Zkontrolovat omezovač rychl.“. Zpráva zmizí, jakmile bude funkce opět dostupná.

Pokud zpráva přetrvává, obraťte se na značkový servis.

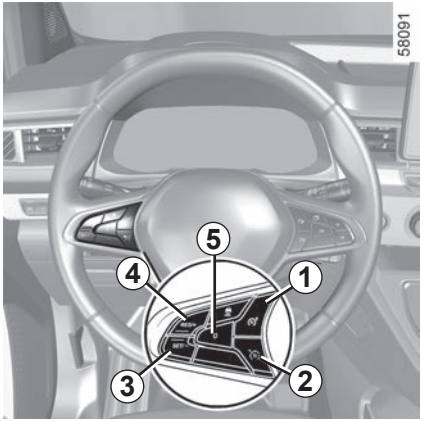

Vypnutí funkce

Funkce omezovače rychlosti je uvedena do pohotovostního režimu po stisknutí spínače ***5***(0). Omezená rychlost se uloží do paměti a zobrazí šedou barvou na přístrojové desce.

Vyvolání omezené rychlosti z paměti

Je-li rychlost uložena do paměti, je možné ji vyvolat stisknutím spínače ***4***.

Je-li omezovač v režimu stand-by, stisknutí spínače ***3*** ho znovu aktivuje bez ohledu na rychlost uloženou v paměti. Použije se rychlost, kterou se vozidlo pohybuje.

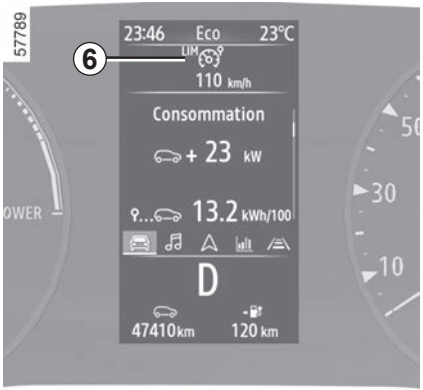

Vypnutí funkce

Funkce omezovače rychlosti je vypnuta:

– stisknutím spínače ***1***. v tomto případě již není žádná rychlost uložena do paměti;

– stisknutím spínače ***2***. V tomto případě se zvolí tempomat a nedojde k uložení rychlosti.

Kontrolka ***6*** zmizí z přístrojové desky, což znamená, že funkce již není aktivní.

REGULÁTOR RYCHLOSTI (1/5)

Funkce regulátoru rychlosti ovládá motor a brzdový systém, aby vozidlo nepřekročilo zvolenou rychlost jízdy, která se nazývá **regulovaná rychlost**.

Tato regulovaná rychlost je plynule nastavitelná od rychlosti 30 km/h.

Funkci regulátoru rychlosti můžete propojit s funkcí „Detekce silničních značek“. ➥ 2.78.

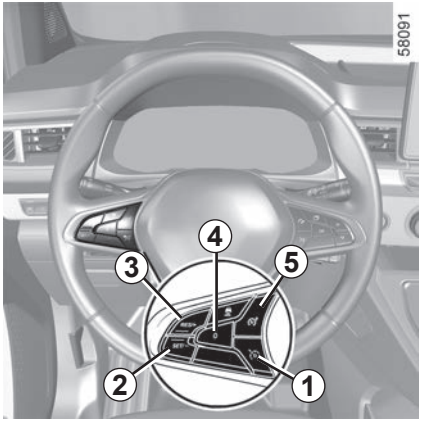

Ovládání

1 Vypínač tempomatu.

2 Spínač k aktivaci a snížení udržované rychlosti (SET/-).

3 Spínač k aktivaci a zvýšení udržované rychlosti nebo k vyvolání uložené rychlosti tempomatu (RES/+).

4 Přechod funkce do pohotovostního režimu (s uložením regulované rychlosti do paměti) (0).

5 Vypínač omezovače rychlosti.

Tato funkce je dodatečnou pomůckou při jízdě.

V žádném případě nezbavuje řidiče povinnosti dodržovat povolenou rychlost nebo věnovat v plné míře pozornost jízdě.

Řidič musí mít vždy kontrolu nad vozidlem.

Regulátor rychlosti nesmí být používán, pokud je velký provoz, na křivolaké nebo namrzlé vozovce (námraza, mokrá vozovka, štěrk) a za nepříznivého počasí (mlha, déšť, boční vítr atd.).

Hrozí nebezpečí nehody.

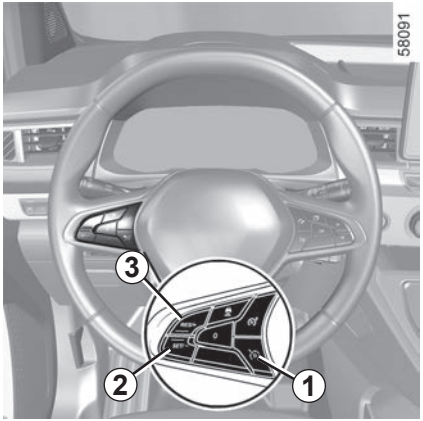

Zapnutí

Aktivujte spínač ***1***.

Varovná kontrolka ***6*** se zobrazí šedou barvou.

Zpráva „Tempomat aktivní“ se zobrazí na přístrojové desce spolu s čárkami udávajícími, že je funkce tempomatu v provozu a čeká na uložení udržované rychlosti.

Nastavení regulace rychlosti

Když se vozidlo pohybuje stabilní rychlostí vyšší než přibližně 30 km/h, stiskněte spínač ***2*** (SET/-) nebo spínač ***3*** (RES/+): Funkce se aktivuje a zohlední se aktuální rychlost.
Udržovaná rychlost nahradí čárky. Tempomat je potvrzen, když se uložená rychlost a kontrolka zobrazí zeleně ***6***.

Pokud se pokusíte aktivovat funkci při rychlosti nižší než 30 km/h, zobrazí se zpráva „Neplatná rychl.“ a funkce zůstane neaktivní.

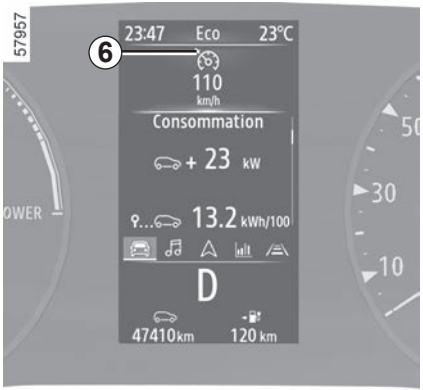

Způsob jízdy

Jakmile je jedna regulovaná rychlost zaregistrovaná a tempomat je aktivován, můžete sundat nohu z plynu.

V každém případě musíte mít i tak nohy stále poblíž pedálů a být stále připraveni reagovat na případné nouzové situace.

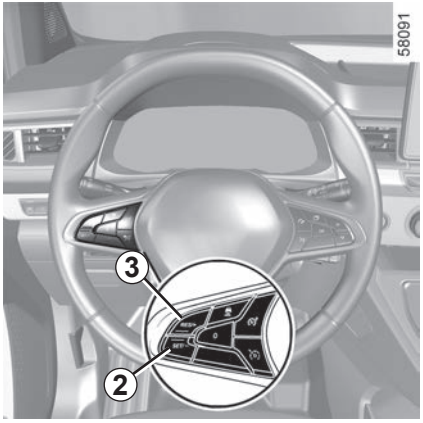

Změna regulované rychlosti

Regulovanou rychlost můžete měnit postupnými stisknutími:

– spínače ***2*** (SET/-) ke snížení rychlosti;
– spínače ***3*** (RES/+) pro zvýšení rychlosti.

Poznámka: dlouze stiskněte a podržte jeden ze spínačů pro postupnou změnu rychlosti.

Překročení regulované rychlosti

Sešlápnutím pedálu akcelerace můžete v případě potřeby regulovanou rychlost kdykoliv překročit.

Během překročení omezené rychlosti na přístrojové desce červeně bliká hodnota udržované rychlosti. Poté uvolněte pedál akcelerace: po několika vteřinách vozidlo opět přejde do původní regulované rychlosti.

Neschopnost systému dodržet regulovanou rychlost

V případě výrazného klesání nemůže systém regulovanou rychlost nadále udržet: uložená rychlost se pro vaši informaci zobrazí na přístrojové desce červeně a bliká.

Pokud již regulátor rychlosti nelze zapnout (po několika pokusech o jeho aktivaci), obraťte se na značkový servis.

Dočasně není k dispozici.

Systém ovládá zrychlování a zpomalování vozidla pomocí motoru a brzdového systému. Systém aktivuje brzdy, aby udržel nastavenou rychlost, systém aktivuje omezené brzdění. V prudkém klesání, například v horských oblastech, musíte zařadit nižší rychlostní stupeň a využít tak brzdného účinku motoru.

Aby se snížila zátěž brzdové soustavy a zabránilo se přehřátí brzd, funkce tempomatu se někdy dočasně přeruší a případně se zobrazí zpráva „Zkontrolovat tempomat“. Zpráva zmizí, jakmile bude funkce opět dostupná.

Pokud zpráva přetrvává, obraťte se na značkový servis.

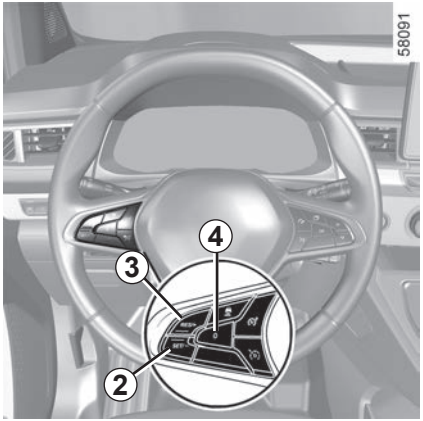

Vypnutí funkce

Funkce je uvedena do pohotovostního režimu po stisknutí:

– spínač ***4*** (0);

– brzdový pedál;

– přeřaďte na neutrál.

Udržovaná rychlost se uloží do paměti a zobrazí šedou barvou na přístrojové desce.

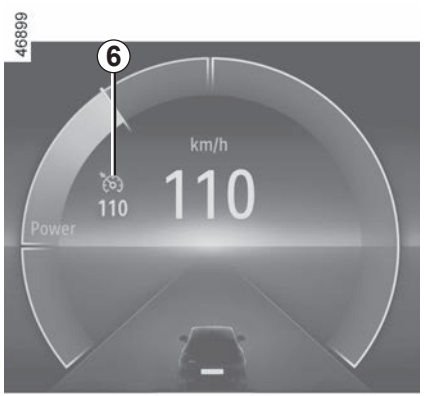

Vyvolání regulované rychlosti

Je-li rychlost uložena do paměti, je možné ji vyvolat, pak máte jistotu, že je přizpůsobena podmínkám provozu (provoz, stav vozovky, meteorologické podmínky…). Je-li rychlost vozidla vyšší než 30 km/h, stiskněte spínač ***3*** (RES/+).

Po uložení rychlosti do paměti je aktivace tempomatu potvrzena zobrazením udržované rychlosti zeleně a, v závislosti na typu vozidla, se zobrazí kontrolka ***6***.

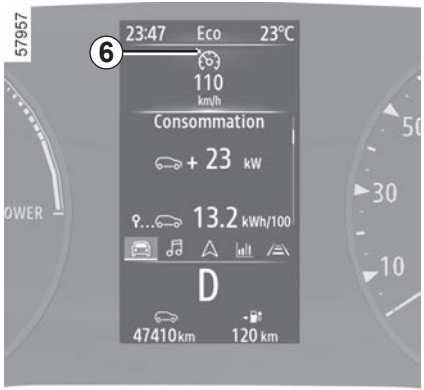

Poznámka: je-li předtím uložená rychlost podstatně vyšší než rychlost aktuální, vozidlo prudce zrychlí až k této hranici.

Je-li funkce regulátoru pozastavena, stisknutí spínače ***2*** (SET/-) funkci regulátoru znovu aktivuje, aniž by byla brána v úvahu rychlost uložená do paměti – v úvahu se bere rychlost, kterou vozidlo jede.

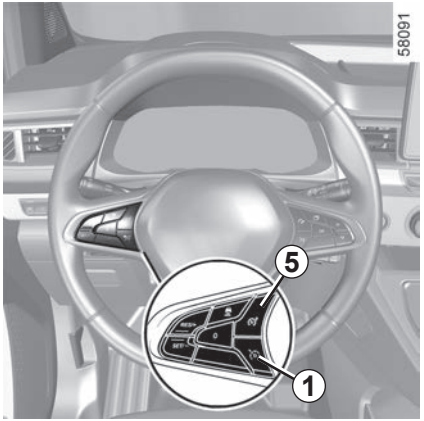

Vypnutí funkce

Funkce tempomatu je přerušena:

– stisknutím spínače ***1***. v tomto případě již není žádná rychlost uložena do paměti;

– stisknutím spínače ***5***. V tomto případě se zvolí omezovač rychlosti a nedojde k uložení rychlosti.

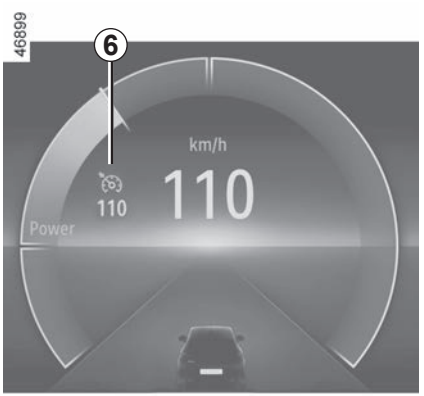

Kontrolka ***6*** zmizí z přístrojové desky, což znamená, že funkce již není aktivní.

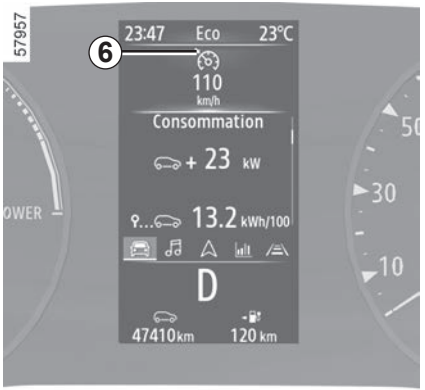

Pozastavení nebo vypnutí funkce regulátoru rychlosti nezpůsobí rychlé snížení rychlosti: je potřeba sešlápnout brzdový pedál.

Na základě údajů z radaru nebo kamery vám funkce adaptivního regulátoru rychlosti Stop and Go umožňuje udržovat vybranou rychlost (tzv. regulovanou rychlost) a přitom si zachovat bezpečnou vzdálenost od vozidla jedoucího před vámi ve stejném jízdním pruhu.

U některých vozidel může systém po spuštění funkce „Detekce dopravních značek“ ➥ 2.78 upravovat rychlost vozidla podle značek omezení rychlosti, které rozpoznává kamera.

Pokud vpředu jedoucí vozidlo zastaví, adaptivní regulace rychlosti Stop and Go může vaše vozidlo zcela zastavit a následně znovu rozjet.

Systém ovládá zrychlování a zpomalování vozidla pomocí motoru a brzdového systému.

Maximální dosah systému je přibližně 150 m. Tento údaj se ovšem může lišit na základě aktuálních jízdních podmínek (reliéf vozovky, počasí atd.)

V závislosti na silničních podmínkách provozu (provoz, počasí atd.) lze adaptivní regulátor rychlosti Stop and Go aktivovat při rychlostech:

– od 0 km/h do 135 km/h.

Funkce je označena symbolem .

Poznámka:

– řidič musí dodržovat maximální povolenou rychlost a bezpečné vzdálenosti platné v zemi, ve které zrovna řídí;

– adaptivní regulátor rychlosti Stop and Go může brzdit vozidlo až do třetiny jeho brzdové kapacity. V závislosti na situaci se může stát, že řidič musí brzdit silněji.

Adaptivní regulace rychlosti Stop and Go nespouští nouzové brzdění a jeho schopnost brzdit je omezená.

Tato funkce je dodatečnou pomůckou při jízdě.

V žádném případě nezbavuje řidiče povinnosti dodržovat povolenou rychlost nebo věnovat v plné míře pozornost jízdě.

Řidič musí mít vždy kontrolu nad vozidlem.

Řidič musí vždy přizpůsobit rychlost jízdy prostředí a podmínkám provozu.

Adaptivní regulace rychlosti Stop and Go se smí používat pouze na dálnici (nebo na silnici s více jízdními pruhy oddělenými překážkou). Tempomat nesmí být používán, pokud je velký provoz, na křivolaké nebo kluzké vozovce (námraza, mokrá vozovka, štěrk) nebo za nepříznivého počasí (mlha, déšť, boční vítr atd.). **Hrozí nebezpečí nehody.**

Umístění kamery *1*

Čelní sklo nesmí být zakryto (nečistotami, blátem, sněhem, zkondenzovanou vlhkostí atd.).

Umístění radaru *2*

Zajistěte, aby oblast radaru nebyla zakrytá (špínou, blátem, sněhem nebo nesprávně připevněnou přední registrační značkou), poškozená nárazem, upravena (ani přelakována) či zakryta montáží případného příslušenství na přední části vozidla (na mřížce, na logu apod.).

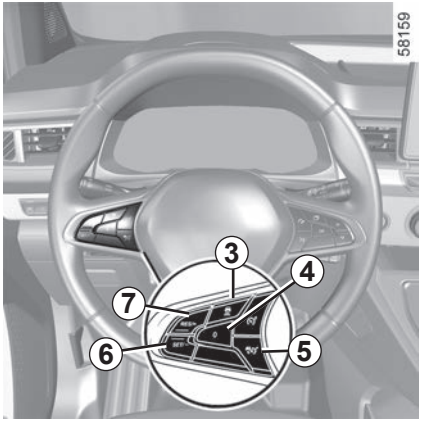

Ovládání

3 Nastavení bezpečného odstupu

4 Přechod funkce do pohotovostního režimu (s uložením regulované rychlosti do paměti) (0).

5 Hlavní vypínač adaptivního regulátoru rychlosti Stop and Go .

V zájmu zajištění správné funkce systému musí oblasti radaru a kamery zůstat čisté a je zakázáno na nich provádět jakékoliv úpravy.

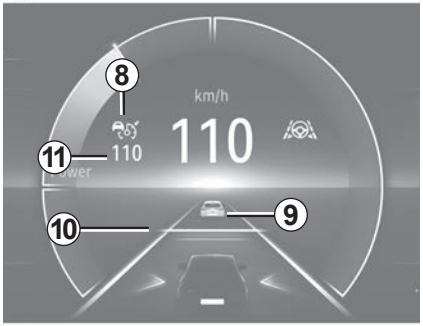

6 Spínač pro aktivaci, uložení a snížení regulované rychlosti (SET/-).

7 Spínač k aktivaci a zvýšení udržované rychlosti nebo k vyvolání uložené rychlosti tempomatu (RES/+).

Funkci regulátoru rychlosti můžete propojit s funkcí „Detekce silničních značek“ ➥ 2.78.

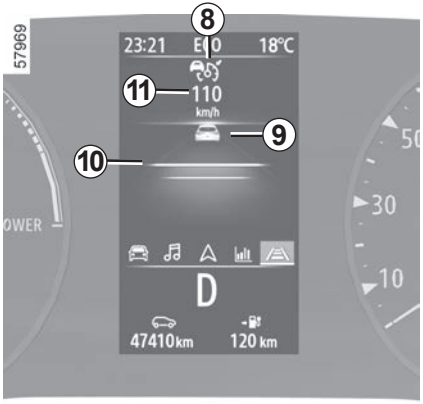

Zobrazení

8 Kontrolka adaptivní regulace rychlosti Stop and Go.

9 Vozidlo vpředu.

10 Uložený bezpečný odstup

11 Uložená regulovaná rychlost.

Důležité: Za všech okolností byste měli mít nohy blízko pedálů, abyste byli připraveni reagovat na jakoukoli situaci.

Zapnutí

Aktivujte spínač ***5***.

Kontrolka se zobrazí šedě a na ovládacím panelu se objeví zpráva „Adaptivní temp. zapnutý“ doprovázená čárkami, což udává, že funkce regulátoru je funkční a čeká na uložení regulované rychlosti.

Tuto funkci nelze aktivovat, když:

– je zatažená parkovací brzda;

– je již aktivovaná funkce Parkovací asistent ➥ 2.133.

Na přístrojové desce se zobrazí zpráva „Adaptivní temp. nedostupný“.

Nastavení regulace rychlosti

Pokud vozidlo stojí nebo jede konstantní rychlostí (u všech vozidel), stisknutím spínače ***6*** (SET/-) nebo ***7*** (RES/+) funkci aktivujete a uložíte aktuální rychlost. Minimální regulovaná rychlost je 30 km/h.

Místo čárek se zobrazí regulovaná rychlost ***11*** a funkce regulátoru rychlosti bude potvrzena zobrazením regulované rychlosti zeleně spolu s kontrolkou . Pokud se funkci pokusíte aktivovat, když se vozidlo pohybuje rychlostí vyšší než 135 km/h, zobrazí se zpráva „Neplatná rychl.“ a funkce zůstane deaktivována.
Jakmile je jedna regulovaná rychlost uložena do paměti a regulace je aktivována, můžete sundat nohu z plynu.

Pokud je rychlost vozidla nižší než přibližně 30 km/h, funkce použije výchozí cestovní rychlost 30 km/h. Vozidlo bude zrychlovat až do dosažení uložené cestovní rychlosti.

Aktivace kontroly bezpečné vzdálenosti

Jakmile je aktivován regulátor rychlosti, zobrazí se zeleně na přístrojové desce základní bezpečná vzdálenost ***10***. Základní bezpečná vzdálenost odpovídá přibližně dvěma sekundám (viz následující stránky).

Pokud systém rozpozná ve vašem jízdním pruhu vozidlo, zobrazí se obrys vozidla ***9*** na měřidle vzdálenosti ***10*** na přístrojové desce.

Vaše vozidlo přizpůsobí svou rychlost vpředu jedoucímu vozidlu a v případě potřeby začne brzdit (rozsvítí se brzdová světla), aby udrželo bezpečnou vzdálenost zobrazenou na přístrojové desce.

Poznámka: Velikost ***9*** obrysu se liší podle vzdálenosti mezi vaším a vpředu jedoucím vozidlem. Čím větší obrys, tím blíže je vpředu jedoucí vozidlo.

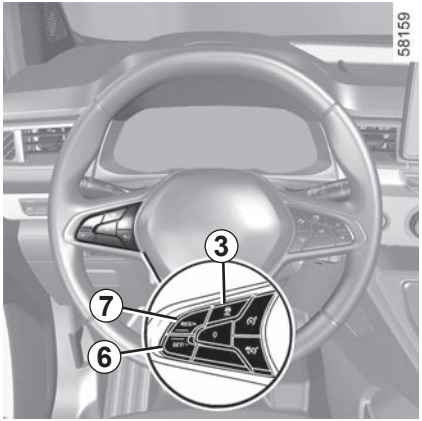

Nastavení regulované rychlosti

Rychlost můžete měnit opakovaným stisknutím (drobná změna) nebo stisknutím a podržením (větší změna) spínače ***6*** nebo ***7***:

– použijte spínač „SET/-“ ***6*** ke snížení rychlosti;

– použijte spínač „RES/+“ ***7*** ke zvýšení rychlosti.

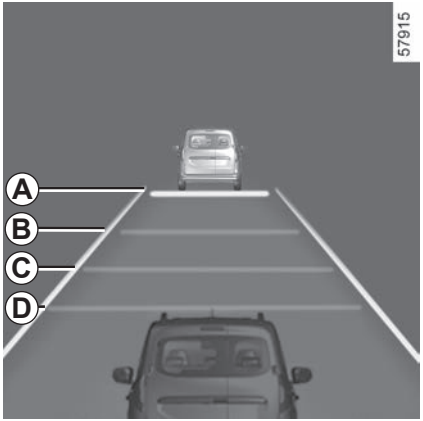

Nastavení vzdálenosti od předcházejícího vozidla

Bezpečnou vzdálenost od vpředu jedoucího vozidla můžete kdykoli upravit opakovaným stisknutím spínače ***3***.

Měřidlo horizontální vzdálenosti na přístrojové desce ukazuje různé bezpečné vzdálenosti:

– měřidlo vzdálenosti ***A***: velká vzdálenost (odpovídající přibližně 2,4 sekundám);

Nastavení vzdálenosti od vozidla vpředu

(pokračování)

– měřidlo vzdálenosti ***B***: střední vzdálenost 2 (odpovídající přibližně 2 sekundám);

– měřidlo vzdálenosti ***C***: střední vzdálenost 1 (odpovídající přibližně 1,6 sekundám);

– měřidlo vzdálenosti ***D***: krátká vzdálenost (odpovídající přibližně 1,2 sekundám).

Měřidlo vybrané vzdálenosti se zobrazuje zeleně na přístrojové desce. Ostatní měřidla zůstávají šedé.

Poznámka: Nastavená vzdálenost musí zohledňovat hustotu provozu, místní předpisy a aktuální počasí.

Ve výchozím nastavení se bezpečná vzdálenost nastavuje na měřidlu vzdálenosti ***B***.

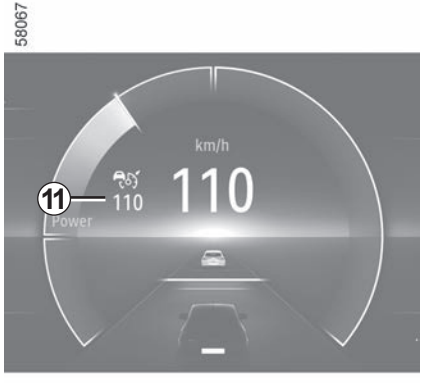

Překročení regulované rychlosti

Sešlápnutím pedálu akcelerace můžete v případě potřeby regulovanou rychlost kdykoliv překročit.

Při překročení se regulovaná rychlost zobrazí ***11*** červeně.

Měřidlo vzdálenosti bliká, pokud je vzdálenost mezi vaším a vpředu jedoucím vozidlem menší než zvolená bezpečná vzdálenost: funkce kontroly bezpečné vzdálenosti již není aktivní.

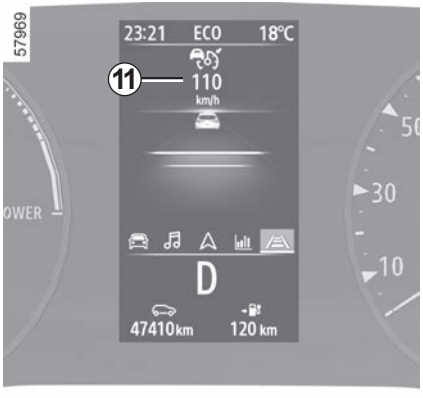

Poté uvolněte pedál akcelerace; regulátor rychlosti a kontrola bezpečné vzdálenosti automaticky obnoví svoji funkci podle původně zadaných pokynů k rychlosti a vzdálenosti.

Předjíždění

Pokud si přejete předjet vpředu jedoucí vozidlo, zapnutím směrového světla dočasně přerušíte kontrolu bezpečné vzdálenosti a budete moci nabrat rychlost potřebnou k dokončení předjíždění.

Stop and start

Pokud vpředu jedoucí vozidlo zpomalí, přizpůsobí systém rychlost vašeho vozidla a v případě potřeby ho může zcela zastavit (např. v hustém provozu). Vozidlo zastaví několik metrů od vozidla před vámi.

Když se vozidlo před vámi znovu rozjede:

– pokud délka zastavení nepřekročí zhruba tři sekundy, rozjede se vozidlo automaticky, bez zásahu řidiče;

– pokud délka zastavení překročí přibližně tři sekundy, musíte sešlápnout pedál akcelerace nebo stisknout tlačítko ***7*** (RES/+), aby se vozidlo opět rozjelo. Na přístrojové desce se zobrazí zpráva „Stisknout RES/+ nebo akcelerovat“, která tuto skutečnost potvrdí.

Pokud délka zastavení překročí tři minuty, zatáhne se automaticky elektronická parkovací brzda a adaptivní regulace rychlosti Stop and Go se deaktivuje. Kontrolka zmizí, což je znamení, že funkce je deaktivována.

Vypnutí funkce

Funkci můžete uvést do pohotovostního režimu, když:

– stisknete spínač ***4*** (0);

– je vozidlo v pohybu a vy sešlápnete brzdový pedál.

Systém tuto funkci deaktivuje, když:

– zařadíte páku do polohy **P** nebo **N**;

– zařadíte zpátečku;

– odepnete bezpečnostní pás řidiče;

– otevřete jedeny z dveří;

– stiskněte tlačítko spuštění/zastavení motoru;

– je svah příliš prudký;

– rychlost vozidla je vyšší než 135 km/h;

– spustí se některé pomocné funkce a zařízení pro korekční zásahy (aktivní nouzové brzdění, ABS, ESC).

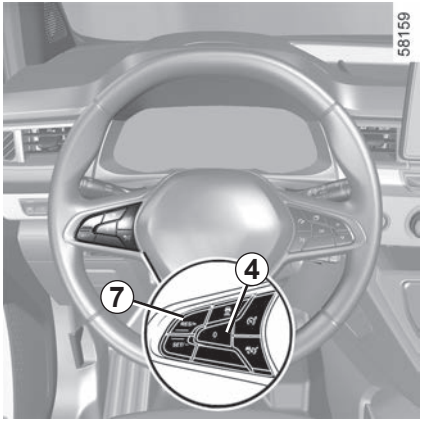

Za všech okolností potvrdí pohotovostní režim šedé kontrolky a zpráva „Adapt. tempomat odpojen“, která se zobrazí na přístrojové desce.

Uvedení adaptivní regulace rychlosti Stop and Go do pohotovostního režimu nebo její vypnutí, nepovede k prudkému snížení rychlosti: v případě potřeby musíte zabrzdit sešlápnutím brzdového pedálu.

Opuštění pohotovostního režimu

Na základě uložené regulované rychlosti

Je-li rychlost uložena do paměti, je možné ji vyvolat, pak máte jistotu, že je přizpůsobena podmínkám provozu (provoz, stav vozovky, meteorologické podmínky…). Stiskněte spínač ***7*** (RES/+) v rozmezí potvrzených rychlostí.
Při vyvolání uložené rychlosti se zapnutí regulátoru rychlosti potvrdí rozsvícením regulované rychlosti zeleně.

Poznámka: Je-li původní uložená rychlost vyšší než rychlost aktuální, zrychlí vozidlo až na tuto rychlost.

Podle aktuální rychlosti

Je-li funkce regulátoru pozastavena, stisknutí spínače ***6*** (SET/-) funkci regulátoru znovu aktivuje, aniž by byla brána v úvahu rychlost uložená do paměti – v úvahu se bere rychlost, kterou vozidlo jede.

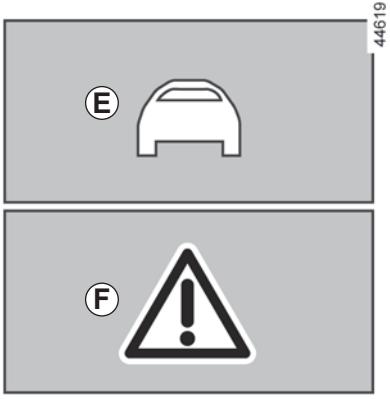

Upozornění „Ujměte se kontroly nad vozidlem“

V některých situacích (např. když potkáte mnohem pomalejší vozidlo, vozidlo před vámi rychle přejíždí mezi pruhy atd.) **nemusí mít systém dostatek času na reakci.**

V závislosti na situaci vyšle systém zvukový signál spojený s:

– oranžovým upozorněním ***E***, pokud situace vyžaduje pozornost řidiče;

nebo

– červeným upozorněním ***F*** spolu se zprávou „Brzděte“, pokud situace vyžaduje okamžitou pozornost řidiče.

V každé situaci reagujte odpovídajícím způsobem a provádějte přiměřené úkony.

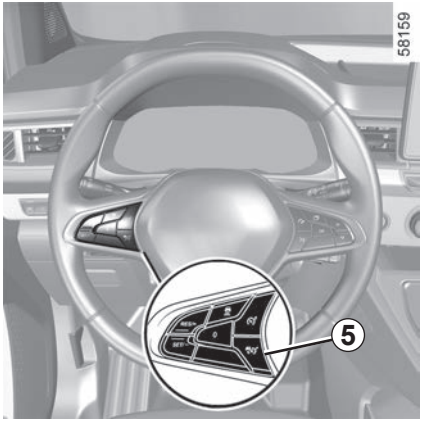

Vypnutí funkce

Funkce adaptivní regulace rychlosti Stop and Go se deaktivuje, když stisknete spínač ***5***.

Kontrolka zmizí z přístrojové desky, což znamená, že funkce již není aktivní.

Dočasná nedostupnost

Radar dokáže rozpoznávat vozidla před vámi. Systém nemůže fungovat správně, pokud je detekční oblast radaru cloněná nebo je-li rušen jeho signál.

Pokud je detekční oblast radaru cloněná nebo je rušen radarový signál, zobrazí se na přístrojové desce zpráva „Čelní radar bez viditelnosti“ a adaptivní regulace rychlosti Stop and Go se přeruší. Zelená kontrolka zmizí, což signalizuje, že funkce se automaticky deaktivovala.
Zajistěte, aby oblast radaru nebyla zakrytá (špínou, blátem, sněhem nebo nesprávně připevněnou přední registrační značkou), poškozená nárazem, upravena (ani přelakována) či zakryta montáží případného příslušenství na přední části vozidla (na mřížce, na logu apod.).

Vlivem podmínek může v některých místech dojít k narušení funkce, například:
– v suchých oblastech, tunelech, na dlouhých mostech nebo na silnicích s nízkým provozem a bez vyznačených pruhů, značek nebo lemujících stromů;
– u letiště nebo vojenského areálu.

Aby funkce pracovala správně, musíte takové oblasti opustit.
V každém případě, pokud zpráva nezmizí po opětovném nastartování motoru, obraťte se na značkový servis.

Funkční problémy

Pokud Stop and Go systém zjistí provozní poruchu funkce adaptivního regulátoru rychlosti, na přístrojové desce se zobrazí zpráva „Zkontrolovat adapt. tempomat“ a funkce Stop and Go adaptivního regulátoru rychlosti se vypne.

V případě zjištění provozní poruchy jedné nebo více součástí systému se fungování adaptivní regulace rychlosti Stop and Go deaktivuje.

Na přístrojové desce se zobrazí kontrolka a, v závislosti na typu závady, jedna z následujících zpráv:

– „Zkontrolovat čelní kameru“;
– „Zkontrolovat čelní radar“;
– „Zkontrolovat kameru/radar“;
– „Zkontrolovat vozidlo“;

Obraťte se na autorizovaného zástupce značky.

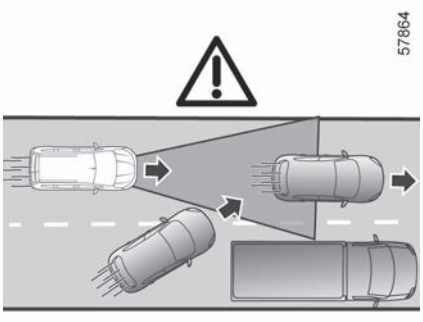

G

Omezení funkčnosti systému

Detekce vozidel

Systém rozpoznává pouze vozidla (osobní, nákladní, motorky), která se pohybují ve stejném směru, jako vaše vozidlo.

Vozidlo odbočující do stejného jízdního pruhu (např. ***G***) bude zaregistrováno, až když se dostane do detekčních oblastí kamery a radaru.

Systém může začít brzdit náhle nebo pozdě.

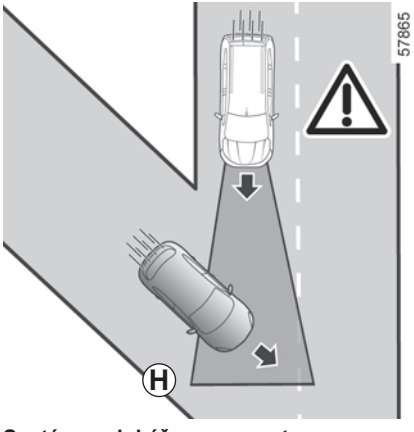

H

Systém nedokáže rozpoznat:

– vozidla přijíždějící na křižovatky: objezdy (např. ***H***) atd.;

– vozidla jedoucí po nesprávné straně silnice nebo couvající směrem k vám.

Adaptivní regulátor rychlosti Stop and Go se smí používat pouze na dálnici (nebo na silnicích s více jízdními pruhy oddělenými překážkou).

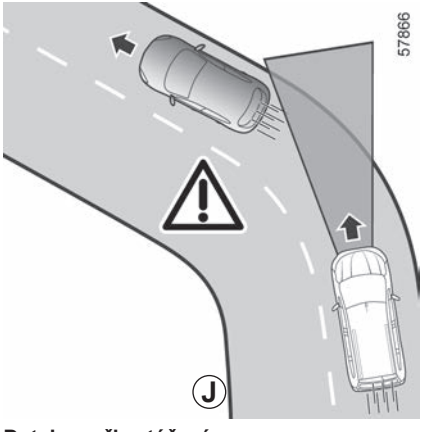

J

Detekce při zatáčení

Při vjíždění do zatáčky může radar nebo kamera dočasně ztratit schopnost rozpoznat vpředu jedoucí vozidlo (např. ***J***).

Systém tak může začít zrychlovat.

Při výjezdu ze zatáčky může být schopnost systému rozpoznat vpředu jedoucí vozidlo narušena nebo zpomalena.

Systém může začít brzdit náhle nebo pozdě.

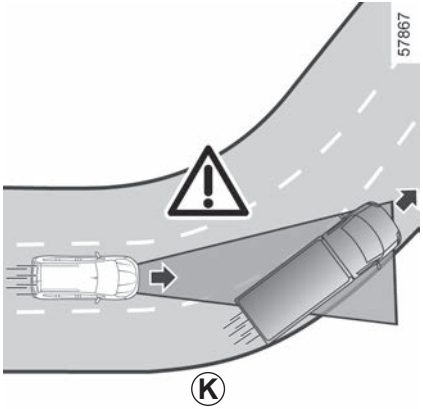

Rozpoznání vozidla v přilehlých jízdních pruzích

Systém může omylem rozpoznávat vozidla jedoucí v přilehlém jízdním pruhu, když:

– vjíždíte do zatáčky (např. ***K***);

– jedete po silnici s úzkými jízdními pruhy;

– rychlost vozidla v přilehlém jízdním pruhu je nižší a když jedno z těchto vozidel jede příliš blízko pruhu druhého vozidla.

Systém může omylem začít zpomalovat vozidlo nebo brzdit.

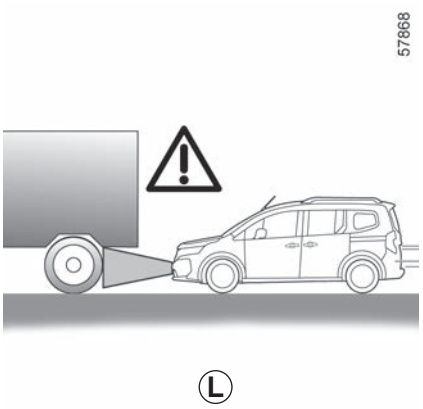

Vozidla nerozpoznatelná kvůli různorodosti terénu

Systém nerozpozná vozidla maskovaná různorodostí terénu, nebo ta, která se nacházejí mimo detekční oblasti kamery a radaru při jízdě do kopce nebo z kopce.

Vozidla mimo detekční oblasti kamery a radaru.

Systém zareaguje pozdě nebo vůbec, jsou-li rozpoznaná vozidla mimo detekční zóny kamery a radaru, a to zejména v následujících případech:

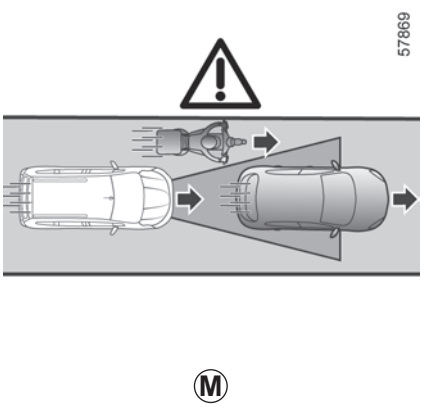

– vozidla přepravující dlouhé předměty, které přesahují čáru;

– skutečná délka vysokých vozidel (např. ***L***) přesahuje detekční oblast radaru (stavební stroje, zemědělská zařízení, tažná vozidla atd.);

– vozidla, která nejedou dostatečně uprostřed jízdního pruhu;

– úzká vozidla, která jsou velmi blízko (např. ***M***).

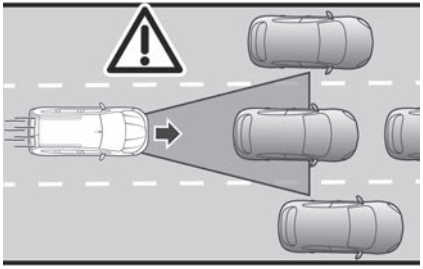

N

Stojící a pomalu jedoucí vozidla

Jedete-li rychlostí nad přibližně 50 km/h, **systém nerozpoznává**:

– stojící vozidla (např. ***N***);

– velmi pomalu jedoucí vozidla.

Jedete-li rychlostí nižší než přibližně 50 km/h, **systém nemusí reagovat nebo může reagovat s velkým zpožděním** na:

– stojící vozidla (např. ***N***);

– velmi pomalu jedoucí vozidla;

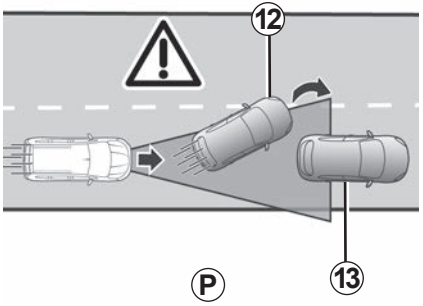

P

– vpředu jedoucí vozidla,***12*** která mění jízdní pruh a před nimiž se objeví stojící vozidlo ***13*** (např. ***P***).

Vždy buďte připraveni převzít řízení vozidla, když se setkáte se stojícími nebo velmi pomalu jedoucími vozidly (např. ***N***).

Adaptivní regulace rychlosti Stop and Go nespouští nouzové brzdění a jeho schopnost brzdit je omezená.

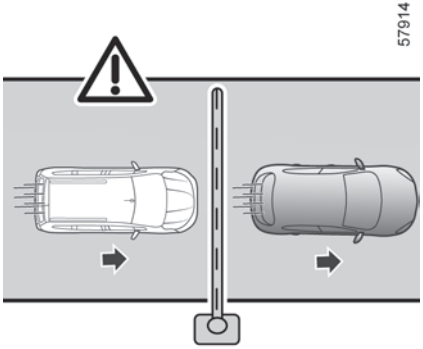

Q

Nedetekuje pevné překážky a malé předměty

Systém nedokáže rozpoznat:

– chodce, kola, skútry atd.;

– zvířata;

– pevné překážky (závory mýtných bran, zdi atd.) (např. ***Q***).

Systém je neregistruje. Systém na ně neupozorňuje ani nereaguje.

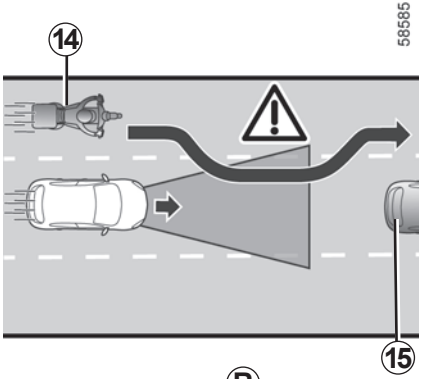

R

Detekce vozidel jedoucích do jízdního pruhu vysokou rychlostí

Pokud vás při jízdě předjíždí jiné vozidlo (motocykl, auto atd.) (např. ***R***), které jede vysokou rychlostí, ***14*** a pokud toto vozidlo dočasně zařadí mezi vás a vozidlo před vámi ***15***, **systém může spustit nepřiměřenou akceleraci, zpomalení nebo brzdění.**

Tato funkce je dodatečnou pomůckou při jízdě. V žádném případě nezbavuje řidiče povinnosti věnovat v plné míře pozornost jízdě a dodržovat povolenou rychlost a bezpečnou vzdálenost.
Řidič musí mít vždy kontrolu nad vozidlem.
Řidič musí vždy přizpůsobit rychlost jízdy prostředí a podmínkám provozu nezávisle na údajích systému.
S výjimkou linií, které vymezují pruhy, systém nedokáže rozpoznat dopravní indikátory (semafory, značky, přechody pro chodce atd.). Systém na ně neupozorňuje ani nereaguje.
Tento systém nemůže být v žádném případě považován za detektor překážky nebo za protisrážkový systém.
Funkci adaptivního regulátoru rychlosti Stop and Go používejte pouze na dálnici (nebo dvouproudé silnici rozdělené bezpečnostní bariérou).
Provádění úkonů/opravy systému
– V případě nárazu se může změnit zarovnání radaru a/nebo kamery, což může následně ovlivnit jejich funkčnost. Deaktivujte systém a obraťte se na značkový servis.
– Jakékoli zásahy v blízkosti radaru nebo kamery (výměny, opravy, úpravy čelního skla, lakování atd.) musí provádět kvalifikovaný odborník.
Zasahovat do systému je oprávněn výhradně zástupce značky.
Deaktivace funkce
Tuto funkci musíte vypnout, pokud:
– vozidlo jede po křivolaké vozovce;
– vozidlo je taženo (odstranění poruchy);
– za vozidlo je připojen přívěs nebo karavan;
– řídíte vozidlo v tunelu nebo v blízkosti kovové struktury;
– vozidlo přijede k mýtné bráně, úseku s probíhajícími pracemi nebo k úzkému jízdnímu pruhu;
– řídíte vozidlo do nebo z velmi prudkého svahu;
– je špatná viditelnost (oslňující slunce, mlha atd.);
– řídíte vozidlo po kluzké vozovce (déšť, sníh, štěrk atd.);
– je nepříznivé počasí (déšť, sníh, boční vítr atd.);
– dojde k poškození v oblasti radaru (nárazy atd.);
– oblast kamery byla poškozena (např. na vnitřní nebo vnější straně čelního skla);
– čelní sklo je prasklé nebo zdeformované.

Pokud se systém chová abnormálně, deaktivujte ho a obraťte se na značkový servis.

Případné rušení systému

Určité podmínky mohou rušit nebo zhoršovat funkčnost systému, například:

– čelní sklo nebo oblast radaru jsou zakryté (nečistotami, ledem, sněhem, kondenzací, státní poznávací značkou atd.);
– členité prostředí (tunel atd.);
– špatné počasí (sníh, hustý déšť, námraza atd.);
– snížená viditelnost (noc, mlha atd.);
– nedostatečný kontrast mezi vpředu jedoucím vozidlem a jeho okolím (např. bílé vozidlo během sněžení atd.);
– oslnění (prudké sluneční světlo, oslnění od světlometů protijedoucích vozidel atd.);
– úzká nebo křivolaká silnice plná zatáček (ostré zatáčky atd.);
– pomalejší vozidlo s velkým rozdílem v rychlosti;
– použití koberečků neuzpůsobených pro vozidlo. Na straně řidiče používejte povinně pouze kobereček odpovídající vozidlu, který se upevňuje na předinstalované prvky, a pravidelně kontrolujte jeho dobré uchycení. Nedávejte více koberečků na sebe. **Nebezpečí zablokování pedálů.**

V těchto případech může systém zasáhnout nesprávně.

Nebezpečí nechtěného brzdění nebo zrychlení.

Funkci systému může narušit mnoho nepředvídaných situací. Určité předměty nebo vozidla, která se mohou objevit v oblasti detekce kamery nebo radaru, může systém vyhodnotit nesprávně a případně reagovat nevhodným zrychlením nebo brzděním.

Musíte být vždy ve střehu, pokud jde o náhlé události, ke kterým může dojít během jízdy. Vždy mějte své vozidlo pod kontrolou tím, že ponecháte nohy v blízkosti pedálů, abyste byli kdykoli připraveni reagovat.

Asistent pro dálnice a kolony je asistenční systém určený pro jízdu na dlouhé vzdálenosti, včetně jízdy v hustém provozu a v kolonách.

U některých vozidel je součástí tohoto systému také **funkce adaptivní regulace rychlosti Stop and Go** ➥ 2.91 a funkce „Navádění do středu pruhu“.

Když jsou tyto dvě funkce aktivovány současně, systém umožňuje řidiči:

– udržovat rychlost vozidla podle dříve uložené rychlosti;

– upravovat vzdálenost mezi vlastním a vpředu jedoucím vozidlem;

– vést vozidlo do středu pruhu.

Funkce adaptivní regulace rychlosti Stop and Go

Na základě údajů z radaru nebo kamery vám funkce adaptivní regulace rychlosti Stop and Go umožňuje udržovat vybranou rychlost (tzv. regulovanou rychlost) a přitom si zachovat bezpečnou vzdálenost od vozidla jedoucího před vámi ve stejném jízdním pruhu.

Pokud vpředu jedoucí vozidlo zastaví, adaptivní regulace rychlosti Stop and Go může vaše vozidlo zcela zastavit a následně znovu rozjet.

Důležité: Nohy musíte mít stále u pedálů a ruce položené na volantu, abyste byli připraveni reagovat na jakoukoli situaci.

Systém ovládá zrychlování a zpomalování vozidla pomocí motoru a brzdového systému.
Funkci adaptivní regulace rychlosti Stop and Go je možné aktivovat při rychlosti 0 až 135 km/h, a to v závislosti na podmínkách na silnici (provoz, počasí atd.).
Je reprezentována následujícím symbolem ➥ 2.91.

Poznámka:

– řidič musí dodržovat maximální povolenou rychlost a bezpečné vzdálenosti platné v zemi, ve které zrovna řídí;

– adaptivní regulátor rychlosti Stop and Go může brzdit vozidlo až do třetiny jeho brzdové kapacity. V závislosti na situaci se může stát, že řidič musí brzdit silněji.

Adaptivní regulace rychlosti Stop and Go nespouští nouzové brzdění a jeho schopnost brzdit je omezená.

Funkce „Navádění do středu pruhu“

Pomocí informací z kamery navádí funkce „Navádění do středu pruhu“ systém řízení, aby nasměrovala vozidlo do středu jízdního pruhu. Tato funkce je dostupná pouze v případě zapnuté Adaptivní regulace rychlosti Stop and Go ➥ 2.91.

Pokud to umožňují podmínky, je funkce aktivní v rozmezí:

– přibližně 0 km/h až 135 km/h s vozidlem před vámi;

nebo

– průměrně 60 km/h až 135 km/h bez vozidla před vámi.

Funkce „Navádění do středu pruhu“ slouží ke zvýšení pohodlí. Představuje ho symbol

Poznámka: V případě prudké zatáčky jsou možnosti boční korekce pro udržení v pruhu omezené a je nutné, aby řidič okamžitě volantem korigoval řízení.

Další informace

Podle typu vozidla je možné funkci „Asistent pro dálnice a kolony“ používat i s jinými funkcemi podpory řízení.

Upozornění:

– aktivací omezovače rychlosti se systém deaktivuje;

– systém nelze aktivovat když je zapnutá funkce Parkovací asistent;

– při aktivaci funkce „Navádění do středu pruhu“ se pozastaví funkce „Upozornění na vyjetí z jízdního pruhu“ nebo „Jízda v pruhu“, pokud byly tyto funkce zapnuty. Funkce se mohou opět spustit, rozhodne-li se řidič „Navádění do středu pruhu“ vypnout.

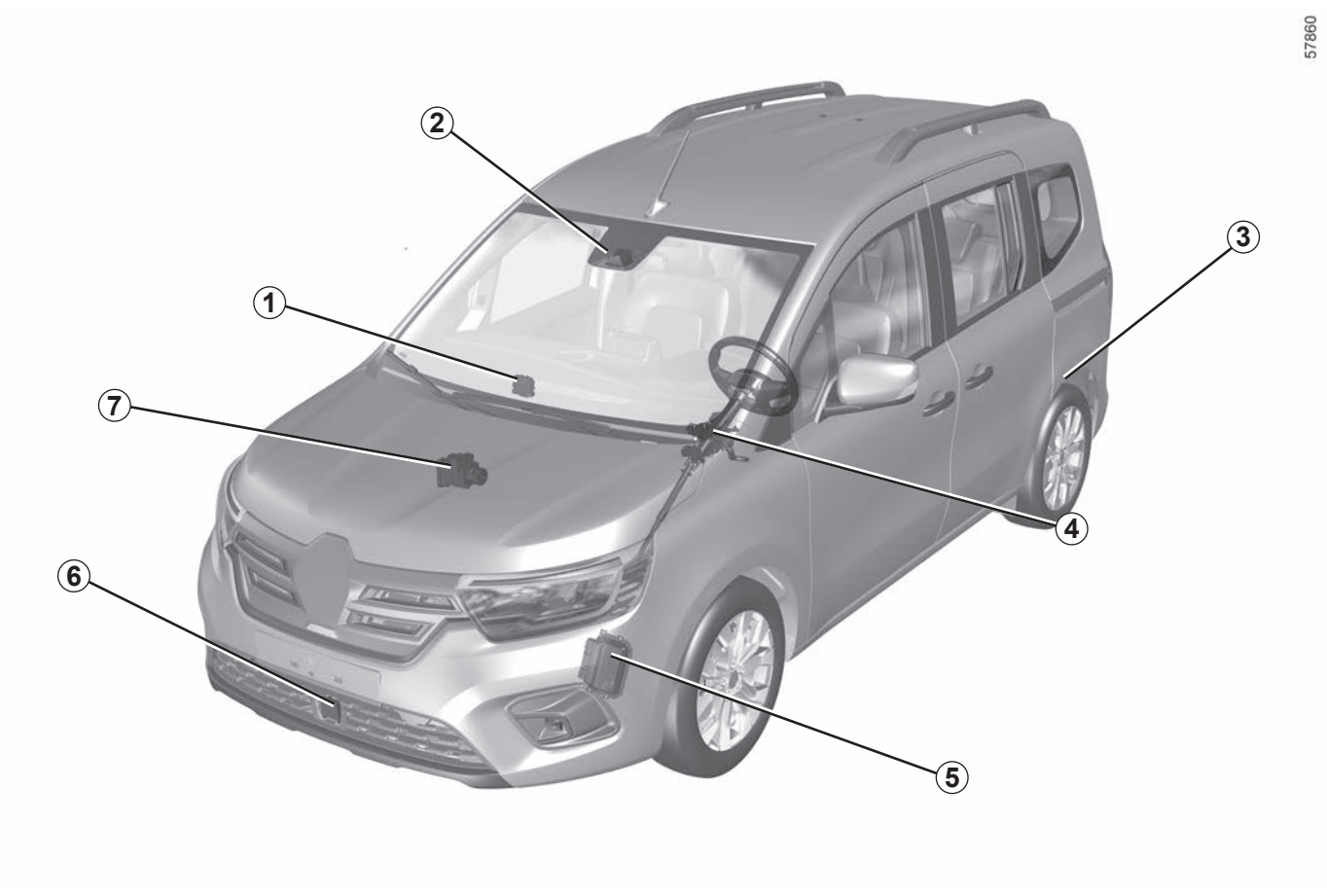
57860
1
2
3
4
5
6
7

Řídicí jednotka *1*

Přijímá informace z radaru a kamery a určuje dráhu a rychlost vozidla (zrychlování nebo brzdění). Řídí mimo jiné také aktivaci/deaktivaci parametrů systému (otevření dveří atd.).

Kamera *2*

Rozpoznává značení na zemi a polohu vozidla v různých jízdních pruzích. Doplňuje informace přenášené radarem ***6***.

Čelní sklo nesmí být zakryto (nečistotami, blátem, sněhem atd.).

Automatická parkovací brzda *3*

Za určitých podmínek udržuje vozidlo na místě.

Posilovač řízení *4*

Na základě informací přenášených řídicí jednotkou ***1*** ovládá přední kola a pomáhá s dosažením zamýšlené trajektorie vozidla. Rovněž umožňuje rozpoznání toho, zda má řidič ruce na volantu.

Řídicí jednotka motoru *5*

Řídí motor a zasílá mu informace o požadovaném zrychlení.

Radar *6*

Vypočítává vzdálenost mezi vaším a vpředu jedoucím vozidlem.

Maximální dosah systému je přibližně 150 m. Tento údaj se ovšem může lišit na základě aktuálních jízdních podmínek (reliéf vozovky, počasí atd.)
Zajistěte, aby oblast radaru nebyla blokovaná (špínou, blátem, sněhem nebo nesprávně připevněnou přední registrační značkou), neutrpěla náraz, nebyla upravovaná (ani přelakovávaná) či zakrytá montáží případného příslušenství na přední část vozidla (na mřížce či na logu apod.).

Aktivní řízení vozidla *7*

Tento systém zasílá informace o dynamice vozidla do řídicí jednotky ***1*** (rychlost, příčné zrychlení atd.) a ovládá brzdový systém za účelem zpomalení vozidla nebo jeho udržení na místě.

V zájmu zajištění správné funkce systému musí oblasti radaru a kamery zůstat čisté a je zakázáno na nich provádět jakékoliv úpravy.

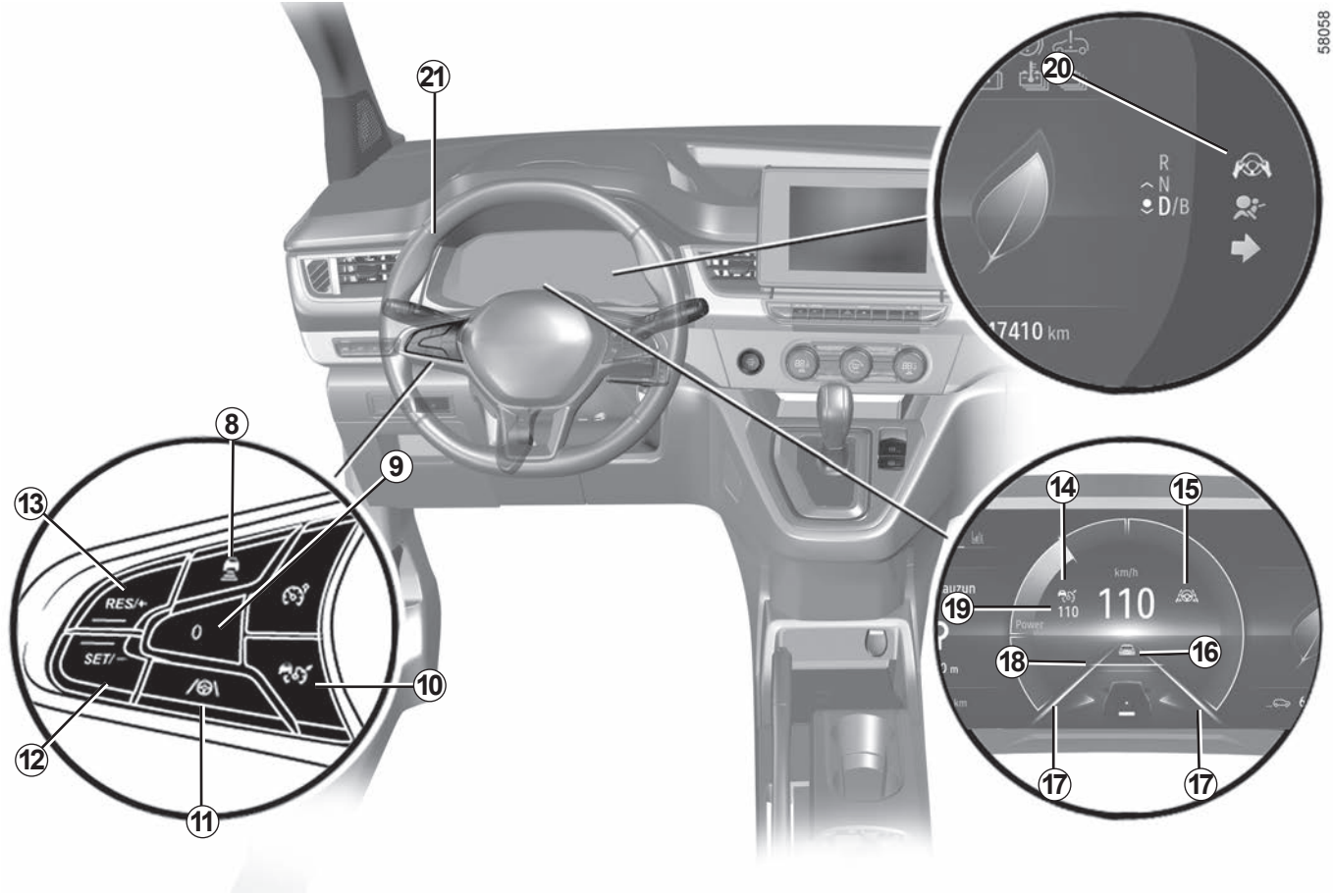
58058
21
20
R
N
D/B
17410 km
8
9
13
RES/+
0
SET/–
10
12
11
14
15
km/h
110
19
110
Power
18
16
17
17

Ovládání

8 Nastavení bezpečného odstupu

9 Přepnutí aktivních funkcí do pohotovostního režimu (s uložením regulované rychlosti) (0).

10 Stop and Go Hlavní spínač pro zapnutí/vypnutí adaptivní regulace rychlosti

11 Spínač pro zapnutí/vypnutí funkce Navádění do středu pruhu .

12 Spínač pro aktivaci, uložení a snížení regulované rychlosti (SET/-).

13 Spínač k aktivaci a zvýšení udržované rychlosti nebo k vyvolání uložené rychlosti tempomatu (RES/+).

Zobrazení na přístrojové desce

14 Varovná kontrolka funkce adaptivní regulace rychlosti (tempomatu) Stop and Go.

15 Výstražná kontrolka funkce Navádění do středu pruhu .

16 Vozidlo vpředu.

17 Levý a pravý směrový ukazatel

18 Uložený bezpečný odstup

19 Uložená regulovaná rychlost.

20 Výstražná kontrolka detekce nepřítomnosti rukou na volantu

Volant *21*

Řidič musí mít ruce neustále na volantu. Při vyvinutí velké síly na volant během jeho otáčení se funkce Navádění do středu pruhu přepne do pohotovostního režimu, aby řidič mohl znovu nabýt kontrolu nad vozidlem.

Za určitých podmínek (ostré zatáčky atd.) může volant začít vibrovat, čímž řidiče upozorní, že musí znovu získat kontrolu nad vozidlem.

Pokud řidič nemanipuluje s volantem (nejsou detekovány žádné ruce), funkce „Navádění do středu pruhu” je deaktivována po několika výstrahách.

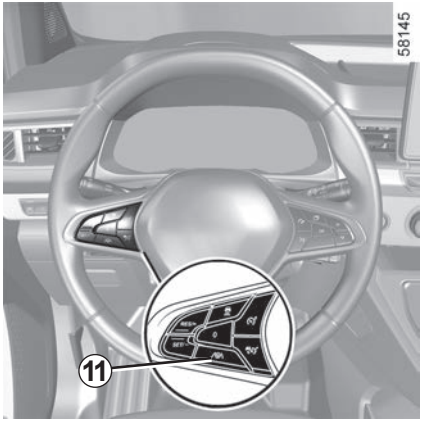

Aktivování funkce Navádění do středu pruhu

Po aktivování funkce Adaptivní regulace rychlosti Stop and Go ➥ 2.91 stiskněte tlačítko ***11***, abyste aktivovali funkci Navádění do středu pruhu. Na přístrojové desce se aktivace funkce potvrdí zprávou „Vystředění pruhu aktivní„ Navádění do středu pruhu aktivováno“***15*** a zobrazením symbolu a kontrolky .

Poznámka: při používání funkce Navádění do středu pruhu musíte mít ruce na volantu. Symbol svítí na potvrzení toho, že funkce je aktivovaná.

Zelená varovná kontrolka ***15*** a levý a pravý ukazatel čar ***17*** zobrazující se na přístrojové desce potvrzují, že funkce je aktivovaná a navádí vaše vozidlo do středu pruhu.

Poznámka: pokud stisknete tlačítko ***11***, když Stop and Go není aktivován adaptivní tempomat, na přístrojové desce se zobrazí zpráva: „První aktivujte Adapt. tempomat“.

Funkce Navádění do středu pruhu v pohotovostním režimu

Funkce Navádění do středu pruhu se automaticky přepne do pohotovostního režimu, pokud:

– Stop and Go adaptivní tempomat je přepnut do pohotovostního režimu ➥ 2.91;

– už systém nerozpoznává čáry nebo rozpoznává pouze jednu čáru ve vašem pruhu;

– pruh je příliš úzký nebo široký;

– systém nezjistí ruce na volantu;

– je zatáčka příliš ostrá.

– rychlost vozidla překročí cca 135 km/h;

– rychlost vozidla je nižší než přibližně 60 km/h a nejede před ním jiné vozidlo;

– se vozidlo dotkne čáry nebo ji přejede;

– je systém dočasně vyřazen z provozu (např.: kamera je zakryta špínou, blátem, sněhem, kondenzací apod.).

Funkci Navádění do středu pruhu uvádějí do pohotovostního režimu také některé úkony řidiče:

– aktivace směrových světel;

– při manipulaci s volantem se používá příliš velká síla.

Uvedení funkce do pohotovostního stavu je potvrzeno zobrazením kontrolky ***15*** a levého a pravého ukazatele čar ***17*** v šedé barvě na přístrojové desce v šedé barvě.

Důležité: Nohy musíte mít stále u pedálů a ruce položené na volantu, abyste byli připraveni reagovat na jakoukoli situaci.

58068

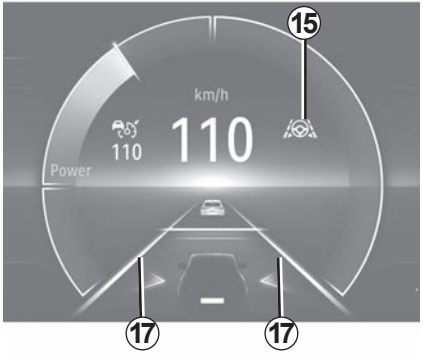

Jakmile jsou splněny podmínky, funkce znovu navádí vozidlo do středu pruhu. Kontrolka ***15*** a levý a pravý ukazatel čar ***17*** se zobrazí na přístrojové desce zeleně.

Otočením volantu můžete kdykoli ovlivnit **dráhu vozidla**.

Výstražná kontrolka detekce nepřítomnosti rukou na volantu

Když funkce Navádění do středu pruhu přestane rozpoznávat ruce na volantu, spustí několik úrovní upozornění:

– **po 15 sekundách** se na přístrojové desce žlutě zobrazí zpráva: „Nechte ruce na volantu" ***22***;

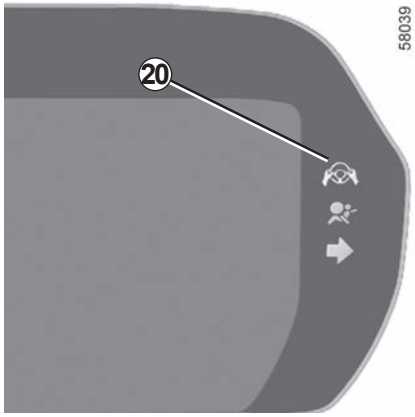

– **přibližně po 30 sekundách se** na přístrojové desce zobrazí zpráva: „Nechte ruce na volantu" ***22*** a rozsvítí se červená kontrolka ***20*** v doprovodu stále hlasitějšího zvukového signálu;

– **přibližně po 45 sekundách** přejdou audio zdroje do pohotovostního režimu, zvukový signál zní nepřerušeně, varovná kontrolka ***20*** zmizí a na přístrojové desce se objeví červená zpráva: „Vystředění pruhu neaktivní" ***22***: **funkce „Navádění do středu pruhu" je deaktivována.**

Poznámka: V některých situacích může funkce Navádění do středu pruhu přestat rozpoznávat vaše ruce na volantu a může aktivovat zvukový signál:

– vozidlo jede dlouhým rovným úsekem a řidič má ruce nehybně na volantu;

– řidič drží volant velmi zlehka;

– ...

Pokud se v důsledku nerozpoznání řidičových rukou na volantu deaktivuje funkce Navádění do středu pruhu, zůstává funkce Stop and Go Adaptivní regulace rychlosti aktivní.

Pokud systém znovu rozpozná přítomnost řidičových rukou během prvních dvou úrovní upozornění, upozornění vypne. Funkce bude dále navádět vozidlo do středu pruhu.

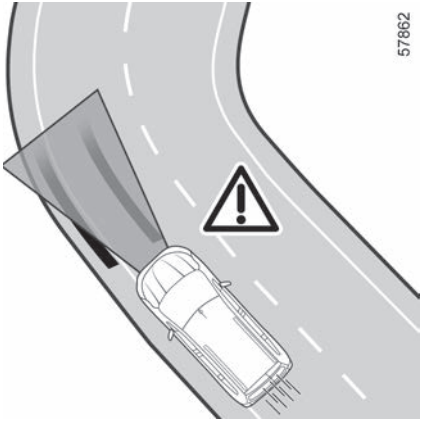

V případě prudké zatáčky

V prudké zatáčce, a v závislosti na rychlosti vozidla, budou boční udržovací schopnosti funkce omezené a budou vyžadovat okamžitý zásah řidiče pomocí volantu, aby mohla funkce dále navádět vozidlo do středu jízdního pruhu.

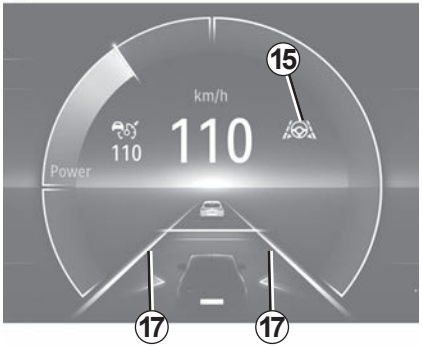

Pokud řidič nezasáhne, funkce vyšle pomocí vibrace volantu signál, že vozidlo brzy přejede čáru a že je potřeba, aby řidič okamžitě zasáhl.

Kontrolka ***15*** a levý nebo pravý ukazatel čar ***17*** se zobrazí červeně na přístrojové desce.

Pokud vozidlo úplně přejede čáru a vybočí z jízdního pruhu, funkce Navádění do středu pruhu se přepne do pohotovostního režimu. Uvedení funkce do pohotovostního stavu je potvrzeno zobrazením kontrolky ***15*** a levého a pravého ukazatele čar ***17*** v šedé barvě na přístrojové desce v šedé barvě.

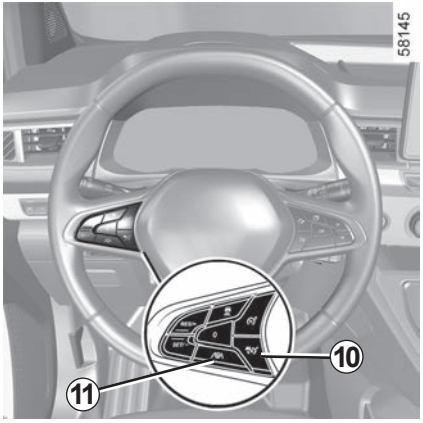

Deaktivování funkce Navádění do středu pruhu

Funkce Navádění do středu pruhu se deaktivuje, když:

– stisknete spínač ***11***. Deaktivaci funkce potvrzuje zpráva „Vystředění pruhu neaktivní“, která se objeví na přístrojové desce.

  Poznámka: jedním stisknutím spínače ***11*** se deaktivuje funkce Navádění do středu pruhu, nicméně není dotčena funkce Adaptivní regulace rychlosti Stop and Go.

– funkce Stop and Go adaptivního tempomatu je deaktivována ➥ 2.91.

  Poznámka: Jedním stisknutím tlačítka ***10*** se deaktivuje jak funkce Adaptivní regulace rychlosti Stop and Go, tak i funkce Navádění do středu pruhu;

– systém již nebude rozpoznávat řidičovy ruce na volantu po dobu delší než přibližně 45 sekund.

Kontrolka ***15*** a levý a pravý ukazatel čar ***17*** na přístrojové desce zhasnou.

Dočasná nedostupnost

Radar dokáže rozpoznávat vozidla před vámi. Systém nemůže fungovat správně, pokud je detekční oblast radaru cloněná nebo je-li rušen jeho signál.
Pokud je detekční oblast radaru cloněná nebo je rušen radarový signál, zobrazí se na přístrojové desce zpráva „Čelní radar bez viditelnosti“ a adaptivní regulace rychlosti Stop and Go se přeruší. Zelená kontrolka zmizí, což signalizuje, že funkce se automaticky deaktivovala.
Zajistěte, aby oblast radaru nebyla blokovaná (špínou, blátem, sněhem nebo nesprávně připevněnou přední registrační značkou), neutrpěla náraz, nebyla upravovaná (ani přelakovávaná) či zakrytá montáží případného příslušenství na přední část vozidla (na mřížce či na logu apod.).
Vlivem podmínek může v některých místech dojít k narušení funkce, například:

– v suchých oblastech, tunelech, na dlouhých mostech nebo na silnicích s nízkým provozem a bez vyznačených pruhů, značek nebo lemujících stromů;
– u letiště nebo vojenského areálu.

Aby funkce pracovala správně, musíte takové oblasti opustit.

V každém případě, pokud zpráva nezmizí po opětovném nastartování motoru, obraťte se na značkový servis.

Funkční problémy

Pokud systém zjistí poruchu funkce Navádění do středu pruhu, zobrazí se na přístrojové desce zpráva „Zkontrolovat vystředění pruhu“ a funkce se vypne.

Funkce Adaptivní regulace rychlosti Stop and Go zůstává v provozu.

Obraťte se na autorizovaného zástupce značky.

Pokud systém zjistí provozní poruchu funkce Adaptivní regulace rychlosti Stop and Go, na přístrojové desce se zobrazí zpráva „Zkontrolovat adapt. tempomat“ a funkce Adaptivní regulace rychlosti Stop and Go i funkce Navádění do středu pruhu se vypnou.

Obraťte se na autorizovaného zástupce značky.

Pokud systém zjistí provozní poruchu u jedné nebo více součástí funkce „Asistent pro dálnice a kolony“, rozsvítí se na přístrojové desce kontrolka a podle druhu poruchy se zobrazí zpráva:

– „Zkontrolovat čelní kameru“;
– „Zkontrolovat čelní radar“;
– „Zkontrolovat kameru/radar“;
– „Zkontrolovat vozidlo“.

Obě funkce Adaptivní regulace rychlosti Stop and Go i Navádění do středu pruhu se vypnou.

Obraťte se na autorizovaného zástupce značky.

Funkce „Asistent pro dálnice a kolony“ je dodatečnou pomůckou při jízdě. Tento systém nemůže nahradit řidiče.

Nemůže v žádném případě nahradit zodpovědnost za dodržení povolené rychlosti, bezpečné vzdálenosti ani vést ke snížení bdělosti řidiče (buďte za všech okolností připraveni brzdit).

Řidič musí mít vždy kontrolu nad vozidlem. Řidič musí vždy přizpůsobit rychlost a směr jízdy prostředí a podmínkám provozu.

Funkce „Asistent pro dálnice a kolony“ používá funkce Adaptivní regulace rychlosti (tempomatu) Stop and Go a Navádění do středu pruhu. Smí být použita pouze na dálnici či silnici s více jízdními pruhy (s fyzicky oddělenými směry jízdy).

Nesmí být používána, pokud je velký provoz, na křivolaké nebo namrzlé vozovce (námraza, mokrá vozovka, štěrk) nebo za nepříznivého počasí (mlha, déšť, boční vítr atd.).

Hrozí nebezpečí nehody.

Funkce „Asistent pro dálnice a kolony“ představuje dodatečnou pomůcku při jízdě. V žádném případě nezbavuje řidiče povinnosti věnovat v plné míře pozornost jízdě a dodržovat povolenou rychlost i bezpečnou vzdálenost.
Řidič musí mít vždy kontrolu nad vozidlem.
Řidič musí vždy přizpůsobit směr a rychlost jízdy prostředí a podmínkám provozu nezávisle na údajích systému.

S výjimkou čar vymezujících jízdní pruhy systém nerozpoznává dopravní značení (semafory, dopravní značky s výjimkou značek omezení rychlosti v mezích detekční kapacity systému, přechody pro chodce atd.). Systém na ně neupozorňuje ani nereaguje.

Funkce „Asistent pro dálnice a kolony “ používá funkce Adaptivní regulace rychlosti (tempomatu) Stop and Go a Navádění do středu pruhu.
Tento systém nemůže být v žádném případě považován za detektor překážky nebo za protisrážkový systém.
Funkce Asistent pro dálnice a kolony musí být používána pouze na dálnici nebo vícepruhové silnici s fyzickým oddělením směrů jízdy.

Provádění úkonů/opravy systému

– V případě nárazu se může změnit zarovnání radaru a/nebo kamery, což může následně ovlivnit jejich funkčnost. Deaktivujte systém a obraťte se na značkový servis.

– Jakékoli zásahy v blízkosti radaru nebo kamery (výměny, opravy, úpravy čelního skla, lakování atd.) musí provádět kvalifikovaný odborník.

Zasahovat do systému je oprávněn výhradně zástupce značky.

Deaktivace systému

Tento systém musíte deaktivovat, pokud:

– vozidlo jede po křivolaké vozovce;
– vozidlo je taženo (odstranění poruchy);
– za vozidlo je připojen přívěs nebo karavan;
– řídíte vozidlo v tunelu nebo v blízkosti kovové struktury;
– vozidlo přijede k mýtné bráně, úseku s probíhajícími pracemi nebo k úzkému jízdnímu pruhu;
– řídíte vozidlo do nebo z velmi prudkého svahu;
– je špatná viditelnost (oslňující slunce, mlha atd.);
– je nepříznivé počasí (déšť, sníh, boční vítr atd.);
– řídíte vozidlo po kluzké vozovce (déšť, sníh, štěrk atd.);
– dojde k poškození v oblasti kamery (např. oblast čelního skla zevnitř nebo zvenku); čelní sklo je prasklé nebo deformované;
– dojde k poškození v oblasti radaru (nárazy apod.);
– povrch volantu je poškozený nebo vlhký.

Pokud se systém chová abnormálně, deaktivujte ho a obraťte se na značkový servis.

Určité podmínky mohou rušit nebo zhoršovat funkčnost systému, například:
– zanesené čelní sklo nebo oblast snímače (nečistoty, led, sníh, kondenzace apod.). Často kontrolujte čistotu a stav čelního skla, předních stěračů a předního nárazníku;
– členité prostředí (tunel atd.);
– špatné počasí (sníh, hustý déšť, námraza atd.);
– snížená viditelnost (noc, mlha atd.);
– nedostatečný kontrast mezi vpředu jedoucím vozidlem a jeho okolím (např. bílé vozidlo během sněžení atd.);
– oslnění (prudké sluneční světlo, oslnění od světlometů protijedoucích vozidel atd.);
– úzká nebo křivolaká silnice plná zatáček (ostré zatáčky atd.);
– systém vyhodnotí dehtové pruhy jako dopravní čáry;
– zúžení/rozšíření jízdních pruhů;
– značení na silnici, které je poškozené, nedostatečně kontrastní nebo má velké rozestupy (částečně přerušené čáry apod.);
– vícero dopravních značek podél silnice (práce na silnici, sjíždějící silnice napojené na sousední dálnice, pevné rameno atd.)
– dopravní značky u výjezdu z dálnice, které neobsahují šipku;
– oblast s nízkou konektivitou, která znemožňuje určení polohy vozidla, nebo zastaralé mapy;
– pomalejší vozidlo s velkým rozdílem v rychlosti;
– použití koberečků neuzpůsobených pro vozidlo. Na straně řidiče používejte povinně pouze kobereček odpovídající vozidlu, který se upevňuje na předinstalované prvky, a pravidelně kontrolujte jeho dobré uchycení. Nedávejte více koberečků na sebe. **Nebezpečí zablokování pedálů.**

V těchto případech může systém zasáhnout nesprávně.
– Nebezpečí nechtěného brzdění nebo zrychlení.
– Nebezpečí nechtěné, chybné, či dokonce nulové korekce dráhy.

Funkci systému může narušit mnoho nepředvídaných situací. Určité předměty nebo vozidla, která se mohou objevit v oblasti detekce kamery nebo radaru, může systém vyhodnotit nesprávně a případně reagovat nevhodným zrychlením nebo brzděním.

Musíte být vždy ve střehu, pokud jde o náhlé události, ke kterým může dojít během jízdy. Vždy si udržujte kontrolu nad vozidlem tak, že držíte nohy stále blízko pedálů a rukama držíte volant, abyste mohli zareagovat v jakékoli situaci.

Funkční princip

Ultrazvukové snímače umístěné v nárazníících vozidla měří vzdálenost mezi vozidlem a překážkou.

Toto měření je signalizováno pípáním, jehož frekvence stoupá s přiblížením k překážce a které přejde v souvislý zvuk, když se překážka nachází přibližně 30 centimetrů od vozidla.

V závislosti na vozidle systém rozpoznává překážky před vozidlem, za ním a na bocích vozidla.

Pomocný parkovací systém je aktivován, pouze když vozidlo jede rychlostí nižší než přibližně 10 km/h.

Funkce nebere v úvahu systémy odtahování nebo tažných zařízení, které systém nerozpoznal.

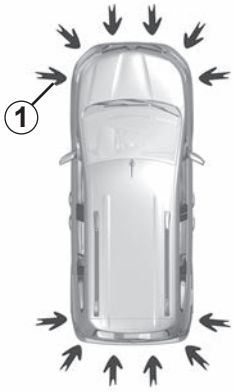

Umístění ultrazvukových snímačů *1*

Zajistěte, aby ultrazvukové snímače označené šipkami ***1*** nebyly zakryty (nečistotami, blátem, sněhem, nesprávně namontovanou/připevněnou registrační značkou), nebyly vystavovány nárazům, upravovány (včetně lakování) a nebyly zakryty žádným příslušenstvím přimontovaným k zadní a/nebo, v závislosti na vozidle, k přední nebo boční straně vozidla.

Tato funkce je pouze doplňkovou pomůckou, která prostřednictvím zvukových signálů indikuje při couvání vzdálenost mezi vozidlem a překážkou.

Nemůže tedy v žádném případě nahradit ostražitost a odpovědnost řidiče při couvání.

Řidič musí být při jízdě vždy připraven na náhlé události. Při manévrování se vždy ujistěte, že v mrtvém úhlu nejsou skryté malé, úzké, případně pohyblivé překážky (např. dítě, zvíře, kočárek, jízdní kolo, kámen, stojan apod.).

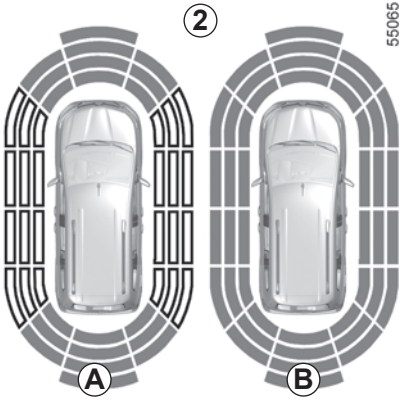

Poznámka: Displej ***2*** zobrazuje okolí vozidla a vydává zvukové signály.

Aby se aktivovala boční detekce, je nutné ujet několik metrů.

Pokud mají všechny oblasti šedý podklad, je monitorováno celé okolí vozidla:

– ***A***: probíhá analýza okolí vozidla;

– ***B***: probíhá analýza aktuálního okolí vozidla.

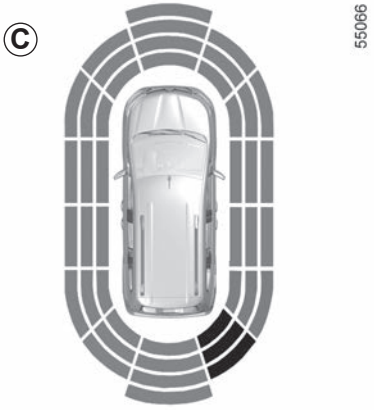

Funkce

Je rozpoznána většina předmětů v blízkosti vozidla vpředu, vzadu a po jeho stranách.

Podle vzdálenosti od překážky bude frekvence zvukového signálu stále vyšší směrem k překážce, až zhruba 20 cm před překážkou na boční straně a zhruba 30 cm před překážkou vpředu nebo vzadu přejde v souvislý tón. Zelené, oranžové (nebo žluté, podle typu vozidla) a červené oblasti se zobrazují na obrazovce ***C***.

Poznámka: v případě změny trasy během manévru může být nebezpečí srážky s překážkami oznámeno opožděně.

V případě nárazu na podvozek vozidla při parkovacím manévru (např. kontakt s patníkem, zvýšeným chodníkem nebo jakýmkoliv jiným městským prvkem) můžete vozidlo poškodit (např. deformace nápravy).

Aby bylo eliminováno jakékoliv riziko nehody, nechte své vozidlo zkontrolovat značkovým servisem.

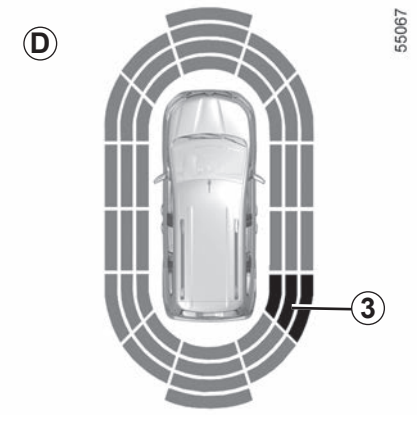

Detekce překážek na boku

Podle natočení kol systém určuje dráhu vozidla a upozorní vás na případné nebezpečí srážky s překážkou ***3*** nacházející se na boku vozidla.

Pokud je rozpoznána překážka na boku:

– existuje-li nebezpečí srážky, rozezní se zvukové signály s vzestupnou frekvencí, jak se vozidlo přibližuje k překážce, až se nakonec ozve souvislý tón. Na displeji se budou zobrazovat zelené, oranžové a červené oblasti ***D***;

– pokud žádné nebezpečí srážky nehrozí, neozve se při přiblížení k překážce žádný signál. Na displeji se budou zobrazovat zelené, oranžové a červené šrafované oblasti ***D***.

Poznámka: V případě změny trasy během manévru může být nebezpečí srážky s překážkami oznámeno opožděně.

Vozidla vybavená multimediální obrazovkou

Aktivace/deaktivace

Informace o aktivaci nebo deaktivaci různých oblastí pokrytých ultrazvukovými snímači na multimediální obrazovce ***4*** naleznete v návodu k multimediálnímu systému.

Vyberte „ON“ nebo „OFF“.

Při spuštění motoru se systém vrátí do stavu před vypnutím zapalování.

Nastavení

V závislosti na typu vozidla lze při běžícím motoru některá nastavení upravit na multimediální obrazovce ***4***. Více informací naleznete v uživatelské příručce multimediálního zařízení.

Hlasitost pomocného parkovacího systému

Nastavte hlasitost parkovacího asistenta stisknutím **+** nebo **-**.

Zvuk systému

Umožňuje zvolit zvuk systému.

Deaktivace zvuku systému

Aktivujte nebo deaktivujte zvuk pomocného parkovacího systému.

Poznámka: pokud deaktivujete zvuk, nebudete již na překážky upozorňováni prostřednictvím zvukových signálů.

Když rychlost vozidla klesne pod cca 10 km/h, mohou určité zdroje hluku (motocykly, kamiony, sbíječka atd.) vyvolat spuštění zvukového signálu pomocného parkovacího systému.

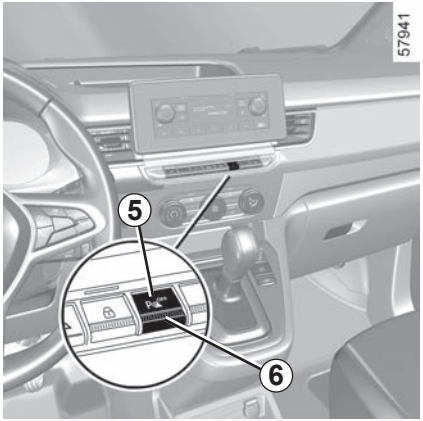

Vozidla bez multimediální obrazovky

Aktivace/deaktivace

Se stojícím vozidlem stiskněte spínač ***6*** a deaktivujte parkovacího asistenta. Kontrolka ***5*** integrovaná ve spínači se rozsvítí. Dalším stisknutím spínače ***6*** funkci aktivujte. Kontrolka integrovaná ve spínači ***5*** zhasne.

Při spuštění motoru se systém vrátí do stavu před vypnutím zapalování.

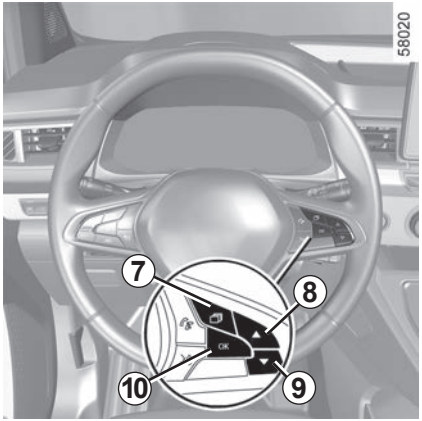

Speciální funkce u vozidel vybavených předním, zadním a bočním parkovacím asistentem

Funkci můžete aktivovat/deaktivovat také z přístrojové desky:

– po zastavení vozidla stiskněte spínač ***7*** tolikrát, dokud se neotevře karta „Vozidlo“;

– opakovaně stiskněte ovládání ***8*** nebo ***9*** pro otevření nabídky „Nastavení“. Stiskněte spínač ***10*** OK;

– opakovaně stiskněte ovládání ***8*** nebo ***9*** pro otevření nabídky „PARK. ASISTENT“. Stiskněte spínač ***10*** OK .

– vyberte „ON“ nebo „OFF“ pro aktivaci nebo deaktivaci funkce.

Pokud tlačítko ***6*** nelze použít k opětovné aktivaci parkovacího asistenta, zkontrolujte, zda funkce nebyla deaktivována na přístrojové desce. Chcete-li jej znovu aktivovat, přečtěte si odstavec s názvem „Speciální funkce u vozidel vybavených předním, zadním a bočním parkovacím asistentem“.

V případě nárazu na podvozek vozidla při parkovacím manévru (např. kontakt s patníkem, zvýšeným chodníkem nebo jakýmkoliv jiným městským prvkem) můžete vozidlo poškodit (např. deformace nápravy).

Aby bylo eliminováno jakékoliv riziko nehody, nechte své vozidlo zkontrolovat značkovým servisem.

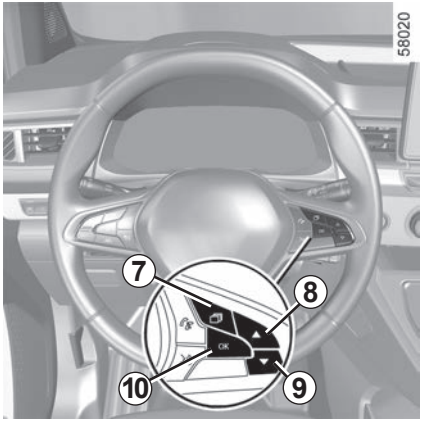

Nastavení

– Po zastavení vozidla mačkejte spínač ***7***, dokud se neotevře karta „Vozidlo“;

– opakovaně stiskněte ovládání ***8***nebo ***9*** pro otevření nabídky „Nastavení“. Stiskněte spínač ***10*** OK .

– opakovaně stiskněte ovládání ***8*** nebo ***9*** pro otevření nabídky „PARK. ASISTENT“. Stiskněte spínač ***10*** OK .

– vyberte „Hlasitost akustického signálu“ pro nastavení hlasitosti parkovacího asistenta pomocí ovládání ***8*** nebo ***9***.

Automatická deaktivace pomocného parkovacího systému

Systém se deaktivuje:

– pokud rychlost vozidla překročí cca 10 km/h;

– v závislosti na typu vozidla, když vozidlo zastaví na více než tři sekundy a je detekována překážka (například při dopravní zácpě apod.);

– pokud jste v poloze **N** nebo **P**;

– při zjištění provozní poruchy.

Poznámka: pokud je vozidlo vybaveno tažným zařízením rozpoznatelným systémem, deaktivuje se pouze zadní parkovací asistent.

Manuální deaktivace parkovacího asistenta

Tuto funkci musíte vypnout, pokud:

– v případě, že se před ultrazvukovými snímači nachází tažná nebo převážená zařízení či přívěsy, které systém nerozpoznal;

– v případě poškození ultrazvukových detektorů.

Funkční problémy

Při zjištění funkční poruchy systému zazní při každém zařazení zpátečky asi na tři sekundy zvukový signál a na přístrojové desce se zobrazí zpráva „Zkontrolovat park. Asistent“. Obraťte se na .autorizovaný servis.

Provádění úkonů/opravy systému

– V případě nárazu se může změnit zarovnání snímačů, což může ovlivnit jejich funkčnost. Deaktivujte funkci a obraťte se na značkový servis.

– Jakékoli zásahy poblíž snímačů (opravy, výměny atd.) musí provádět kvalifikovaný odborník.

Zasahovat do systému je oprávněn výhradně zástupce značky.

Případné rušení systému

Určité podmínky mohou rušit nebo zhoršovat funkčnost systému, například:

– nepříznivé počasí (déšť, sníh, krupobití, náledí atd.);

– působení silných elektromagnetických vln (pod vedením vysokého napětí atd.);

– některé druhy hluku (motocykl, nákladní automobil, pneumatická vrtačka atd.);

– namontování nevhodné tažné koule nebo háku.

Nebezpečí falešných poplachů nebo absence upozornění.

Pokud se systém chová abnormálně, deaktivujte ho a obraťte se na značkový servis.

Omezení funkčnosti systému

– Oblast kolem snímačů se musí udržovat v čistotě a nesmí se na ní provádět žádné úpravy, aby bylo zajištěno správné fungování systému.
– Drobné objekty pohybující se v blízkosti vozidla (motorky, kola, chodci apod.) nemusí být systémem rozpoznány.
– Systém nemusí detekovat předměty, které jsou příliš blízko vozidla.
– Systém vás nemusí upozornit, když se ostatní vozidla nebo předměty pohybují velmi odlišnou rychlostí.
– Během změny trajektorie při manévru může systém hlásit překážky se zpožděním.
– Pokud vozidlo táhne přívěs, musí být zadní parkovací asistent deaktivován.

Deaktivace funkce

Tuto funkci musíte vypnout, pokud:

– okolí snímačů bylo poškozeno;
– vozidlo je vybaveno tažným zařízením, které systém nerozpoznal (koule, hák, adaptér atd.).

Funkce

Když je zařazen zpětný chod – v závislosti na typu vozidla – kamera ***1*** umístěná na zadních výklopných dveřích nebo na zadních křídlových dveřích promítne pohled na okolí zadní části vozidla do:

– multimediální obrazovky ***2***, doprovázený jednou nebo dvěma vodicími čárami ***5*** a ***6*** (pevné a pohyblivé);

nebo

– zpětného zrcátka ***3***, doprovázený pevnou vodicí čárou ***5***;

nebo

– obrazovky systému couvací kamery ***4***, doprovázený pevnou vodicí čárou ***5***.

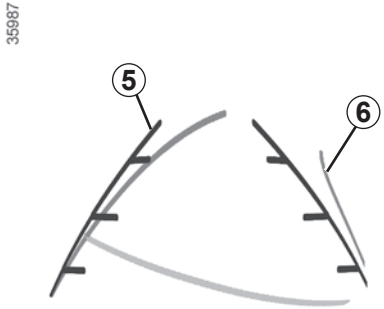

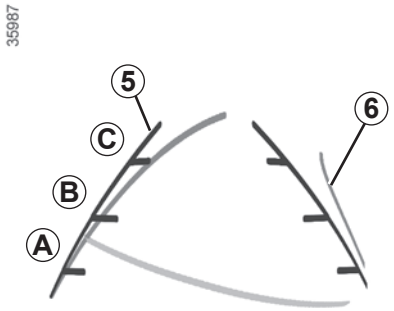

Tento systém ke svému fungování používá několik vodicích čar (mobilní pro dráhu a pevné pro vzdálenost). Pokud se dostanete do červené zóny, pomozte si zobrazením nárazníku pro přesné zastavení.

Pevná křivka *5*

Pevná prostorová křivka se skládá z barevných značek ***A***, ***B*** a ***C*** vyznačujících vzdálenost za vozidlem:

– ***A*** (červená) asi 30 centimetrů od vozidla,
– ***B*** (žlutá) asi 70 centimetrů od vozidla,
– ***C*** (zelená) asi 150 centimetrů od vozidla.

Tato křivka zůstává nehybná a vyznačuje dráhu vozidla s přímo natočenými koly.

Pohyblivá křivka *6*

To je zobrazeno modře a udává trajektorii vozidla podle polohy volantu.

Zvláštnost

Kamera nesmí nebyla zakryta (nečistotami, blátem, sněhem, zkondenzovanou vlhkostí atd.).

Tato funkce je dodatečnou pomůckou. V žádném případě tedy nesmí vést ke snížení ostražitosti ani odpovědnosti.
Řidič musí být při jízdě vždy připraven na náhlé události. Při manévrování se vždy ujistěte, že v mrtvém úhlu nejsou skryté malé, úzké, případně pohyblivé překážky (např. dítě, zvíře, kočárek, jízdní kolo, kámen, stojan apod.).

Nastavení

Při spuštěném motoru lze na multimediální obrazovce ***2*** přidat nebo odebrat vodicí křivky a upravit nastavení obrazu kamery (jas, kontrast atd.). Více informací naleznete v uživatelské příručce multimediálního zařízení.

Funkční problémy

Pokud při zařazení zpátečky systém detekuje provozní poruchu, na multimediální obrazovce se dočasně zobrazí černá obrazovka ***2***.

Může to být způsobeno závadou, která má vliv na kameru nebo obrazovku (zřetelnost, fixace obrazu, opoždění komunikace atd.).

Pokud dočasné zobrazení černé obrazovky přetrvává, obraťte se na autorizovaného prodejce.

Obraz na displeji je převrácený jako ve zpětném zrcátku.

Obrysy představují projekci na na vodorovný povrch. Proto je ignorujte, pokud se promítnou na svislý objekt nebo na objekt na zemi.

Objekty zobrazené u okraje displeje mohou být deformovány.

Příliš silné světlo (sníh, vozidlo na slunci, apod.) může narušit obraz kamery.

Pokud je zavazadlový prostor otevřený nebo nesprávně uzavřený, zobrazí se na multimediální obrazovce zpráva „Otevřený zavazad. prostor“.

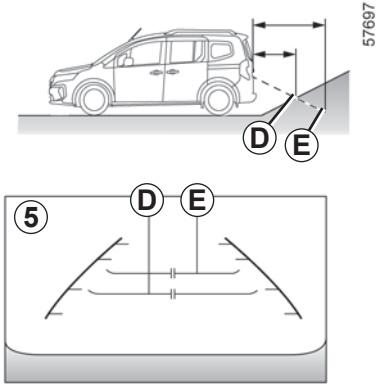

Rozdíl mezi předpokládanou vzdáleností a skutečnou vzdáleností

Couvání směrem k prudkému svahu

Pevné vodicí čáry ***5*** ukazují vzdálenosti blíže než ve skutečnosti jsou.

Objekty zobrazované na obrazovce jsou ve skutečnosti dále na svahu.

Pokud se na obrazovce zobrazí předmět ve vzdálenosti ***D***, skutečná vzdálenost předmětu bude činit ***E***.

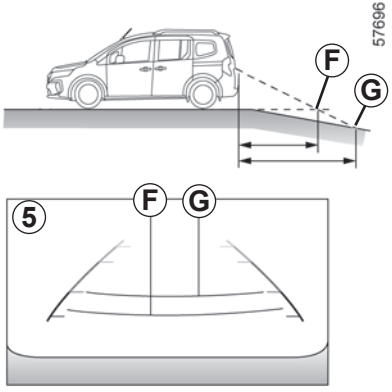

Couvání směrem k prudkému svahu dolů

Pevné vodicí čáry ***5*** ukazují vzdálenosti dále než ve skutečnosti jsou.

Objekty zobrazené na obrazovce jsou tedy ve skutečnosti blíže na svahu.

Pokud se na obrazovce zobrazí předmět ve vzdálenosti ***G***, skutečná vzdálenost předmětu bude činit ***F***.

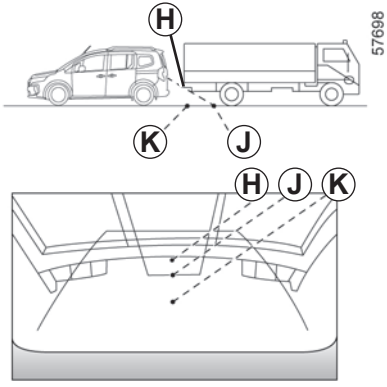

Couvání k vyčnívajícímu předmětu

Poloha ***H*** se zdá dále než poloha ***J*** na obrazovce. Poloha ***H*** je však ve stejné vzdálenosti jako poloha ***K***.

Trajektorie naznačená pevnými a mobilními vodicími čárami nebere v úvahu výšku předmětu. Takže hrozí nebezpečí, že může nastat kolize vozidla s předmětem při couvání do polohy ***K***.

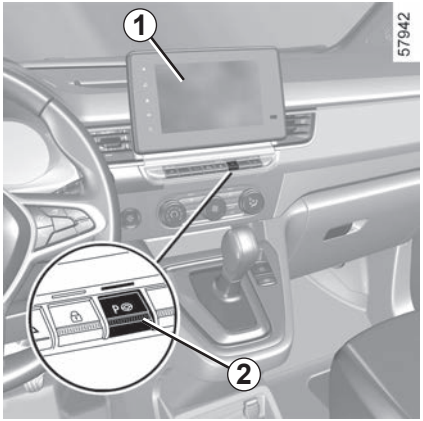

Pomocí ultrazvukových snímačů označených pomocí šipek ***3*** umístěných v nárazníících vozidla tato funkce umožňuje najít dostupná parkovací místa a pomáhá při parkování.

Pusťte volant, vy ovládáte pouze:

– pedál akcelerace;

– brzdový pedál;

– řadicí páku.

V kterémkoli okamžiku můžete znovu aktivně převzít řízení volantu.

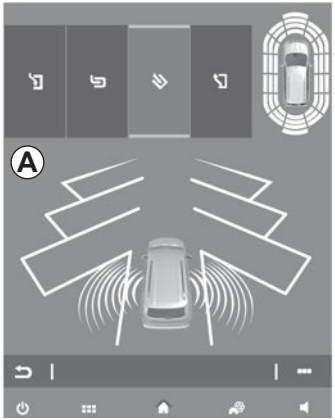

Zapnutí

Při zapnutém motoru a vozidle stojícím na místě nebo při jízdě rychlostí do přibližně 30 km/h:

– stiskněte spínač ***2***. Kontrolka ve spínači ***2*** se rozsvítí a na multimediální obrazovce ***1*** se objeví zobrazení ***A***.

– aktivujte ukazatele směru na stranu vozidla, kam chcete zaparkovat.

Zvláštnosti

Dohlédněte na to, aby ultrazvukové detektory označené šipkami ***3*** nebyly zakryty (zaneseny nečistotami, blátem, sněhem atd.).

Výběr manévrů

Systém může provádět čtyři typy manévrování:
– zaparkování vozidla na určitém místě rovnoběžně s chodníkem;
– zaparkování vozidla na určitém místě kolmo k chodníku;
– zaparkování vozidla na určitém místě šikmo k chodníku;
– výjezd z parkovacího místa paralelně s chodníkem.

Na multimediální obrazovce ***1*** vyberte manévr, který chcete provést.

Poznámka: Při rozjezdu vozidla nebo po úspěšném zaparkování na podélném parkovacím místě za pomoci systému bude systém jako výchozí manévr nabízet pomoc při výjezdu z podélného parkovacího místa. V jiných případech lze výchozí manévr nastavit na multimediální obrazovce ***1***. Více informací naleznete v uživatelské příručce multimediálního zařízení.

Spuštění systému je doprovázeno aktivací systému pro pomoc při parkování a u vozidel s příslušnou výbavou i couvací kamery jakožto pomůcek pro řidiče k vizualizaci manévru. ➥ 2.121 a ➥ 2.129.

Funkce

Parkování

Dokud je rychlost vozidla nižší než přibližně 30 km/h, systém vyhledává volná místa pro parkování na straně vozidla zvolené řidičem.

Poznámka: pokud jsou parkovací místa dostupná na druhé straně vozidla, nastavte ukazatel směru na druhou stranu a umožněte systému vyhledání místa.

Jakmile je nalezeno volné parkovací místo, zobrazí se na multimediální obrazovce označení malým písmenem „**P**“. Jeďte pomalu se zapnutými směrovými světly na straně, na níž je volné místo, dokud se nezobrazí zpráva „Stop“ a nezazní zvukový signál.

Parkovací místo je pak na multimediální obrazovce označeno velkým písmenem „P“.

– Zastavte vozidlo;

– zařaďte zpětný chod.

Na přístrojové desce se rozsvítí kontrolka a zazní zvukový signál.

– Pusťte volant;

– Postupujte podle pokynů na multifunkční obrazovce ***1***.

Rychlost nesmí překročit cca 7 km/h.

Zhasnutí kontrolky na přístrojové desce doprovázené zvukovým signálem vás upozorní, že manévr skončil.

Tato funkce je dodatečnou pomůckou při jízdě.

Nemůže v žádném případě nahradit pozornost a zodpovědnost během manévrů (řidič musí být za všech okolností připraven brzdit).

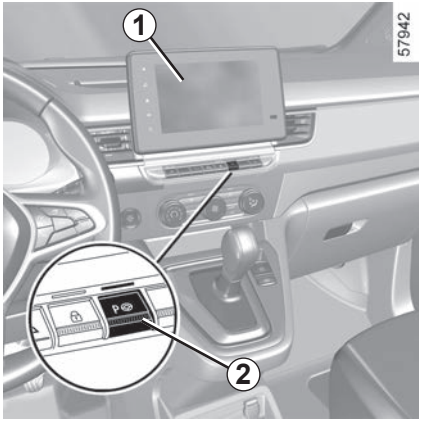

Výjezd z parkovacího místa rovnoběžně s chodníkem

– Krátce stiskněte spínač ***2***;
– Zvolte režim „Výjezd z podélného parkovacího místa“,
– Zapněte směrové světlo na straně, na kterou si přejete s vozidlem vyjet.
– Dlouze stiskněte spínač ***2*** (přibližně na dvě sekundy).

Na přístrojové desce se rozsvítí kontrolka a zazní zvukový signál.

– Pusťte volant;

– Při manévrování dopředu a dozadu postupujte podle pokynů na multimédiální obrazovce ***1*** a upozornění řídicích systémů parkovacího asistenta.

Rychlost nesmí překročit cca 7 km/h.

Pokud je vozidlo v poloze pro opuštění parkovacího místa, na přístrojové desce zhasne kontrolka a ozve se zvukový signál a na multimediální obrazovce se zobrazí zpráva ***1*** potvrzující dokončení manévru.

Při manévrování se může volant rychle otočit: nestrkejte dovnitř ruce a dbejte na to, aby se uvnitř volantu nic nezachytilo.

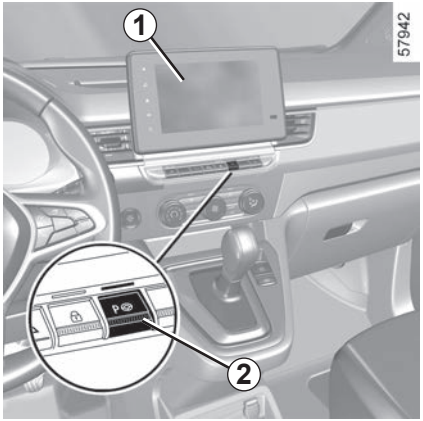

Přerušení/obnovení manévru

Manévr se přeruší v následujících případech:

– uchopíte volant;

– vozidlo stojí déle než jednu minutu;

– překážka v jízdní dráze brání ukončení manévru;

– motor se zastaví;

– jsou otevřené boční dveře nebo dveře zavazadlového prostoru.

Kontrolka na spínači ***2*** zhasne, kontrolka na přístrojové desce zmizí a zvukový signál potvrdí, že manévr byl pozastaven. Na multimediální obrazovce se zobrazí důvod přerušení manévru ***1***.

Ujistěte se, že:
– vozidlo stojí;
a
– pustili jste volant;
a
– že jsou zavřeny všechny dveře, včetně dveří zavazadlového prostoru;
a
– že ve směru pohybu nejsou žádné překážky;
a
– že motor je nastartovaný.

Pokud kontrolka na spínači ***2*** bliká, znamená to, že je systém znovu k dispozici pro pokračování v manévru.

Chcete-li pokračovat v manévru, stiskněte a podržte spínač ***2***. Rozsvítí se kontrolka spínače ***2*** a na přístrojové desce se zobrazí .

Řiďte se pokyny na multimediální obrazovce ***1***.

Zrušení manévru

Manévr se zruší v následujících případech:

– vozidlo je příliš daleko od požadovaného parkovacího místa;
– rychlost vozidla překročila 7 km/h;
– stisknutím spínače ***2*** nebo deaktivací z multimediální obrazovky;
– provedli jste více než 14 pohybů vpřed/vzad v rámci jednoho manévru;
– snímače asistovaného parkování jsou znečištěné nebo zanesené;
– porucha v systému parkovacího asistenta;
– kola vozidla proklouzla.

Zhasne kontrolka spínače ***2*** i kontrolka na přístrojové desce a zvukový signál potvrdí, že byl manévr zrušen. Na multimediální obrazovce se zobrazí důvod zrušení manévru ***1***.

Tato funkce je dodatečnou pomůckou při jízdě. Tato funkce však v žádném případě nenahrazuje ostražitost ani zodpovědnost řidiče, který musí mít neustále kontrolu nad vozidlem. Dbejte na to, aby manévry odpovídaly pravidlům silničního provozu platným pro příslušné jízdní pruhy.

Řidič musí být při jízdě vždy připraven na náhlé události. Při manévrování se vždy ujistěte, že v mrtvém úhlu nejsou skryté malé, úzké, případně pohyblivé překážky (např. dítě, zvíře, kočárek, jízdní kolo, kámen, stojan, tažné příslušenství apod.).

Provádění úkonů/opravy systému

– V případě nárazu se může změnit zarovnání snímačů, což může následně ovlivnit jejich funkčnost. Deaktivujte funkci a obraťte se na značkový servis.
– Jakékoli zásahy v okolí snímačů (opravy, výměny, úpravy ozdobných lišt atd.) musí provádět kvalifikovaný odborník.

Zasahovat do systému je oprávněn výhradně zástupce značky.

Případné rušení systému

Některé podmínky mohou narušit nebo omezit funkci systému, například nepříznivé počasí (sníh, kroupy, námraza apod.).
Pokud se systém chová abnormálně, deaktivujte ho a obraťte se na značkový servis.

Nebezpečí falešných poplachů.

Omezení funkčnosti systému

– Systém nemůže rozpoznat předměty nacházející se v mrtvých bodech snímačů.
– Neustále parkovací místo navržené systémem vizuálně kontrolujte, abyste se ujistili, že je stále volné a bez překážek.
– Systém nepoužívejte v případě, že je za vozidlem připojen přívěs, nebo pokud je na vozidle nebo na okolních vozidlech namontované tažné zařízení.

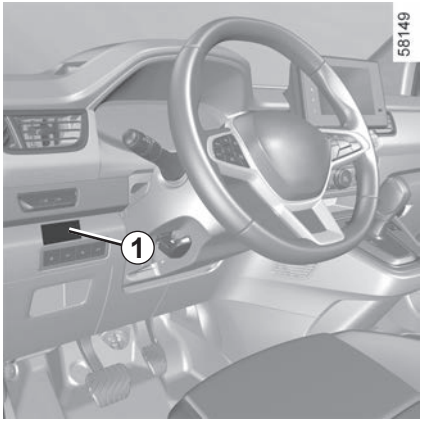

Rychlost vozidla může být neustále udržována na maximální povolená hodnotě v souladu s místními dopravními předpisy.

Pro změnu nastavení nebo pro aktivaci/deaktivaci této funkce navštivte značkový servis.

V případě, že je maximální rychlost vozidla omezena podle předpisů, nemůže být – v závislosti na typu vozidla – tato funkce vypnuta.

Etiketa ***1*** nalepená na přístrojové desce vám připomíná toto omezení maximální povolené rychlosti vozidla.

Zvláštní případ: Pokud je vozidlo vybaveno regulátorem / omezovačem rychlosti, neumožní vám úplné sešlápnutí pedálu akcelerace (po překročení tuhého bodu pedálu) překročit maximální nastavenou rychlost. ➥ 2.82.

Ve výjimečných situacích (například v prudkém svahu atp.) může být maximální povolená rychlost vozidla mírně překročena, protože tento systém nijak nepůsobí na brzdy.

Tato funkce nemůže nahradit řidiče. Nesmí tedy v žádném případě omezit sledování omezení rychlosti během jízdy, ani vést ke snížení ostražitosti a odpovědnosti řidiče.

NOUZOVÉ VOLÁNÍ (1/3)

Pokud je vozidlo vybaveno funkcí nouzového volání, může být tato funkce využita k automatickému nebo ručnímu přivolání záchranných složek v případě nehody (bez poplatku). Tato funkce dokáže snížit čas potřebný k příjezdu záchranných složek.

Poznámka: tísňové volání funguje:
– v zemích pokrytých souvisejícími telematickými pohotovostními službami a infrastrukturou kompatibilní se systémem;
– v závislosti na pokrytí v geografické oblasti, kde se vozidlo používá.

Použijete-li funkci nouzového volání k nahlášení nehody, jíž jste se stali svědky, zastavte hned, jakmile to budou umožňovat podmínky dopravy, aby mohla záchranná služba lokalizovat vaše vozidlo a tím i polohu nahlášené nehody.
V každém případě je nutné dodržovat platné místní zákony.

V případě nehody a pokud to poloha a doprava umožňují, zůstaňte poblíž vozidla, abyste mohli v případě potřeby rychle odpovědět na hovor call centra.

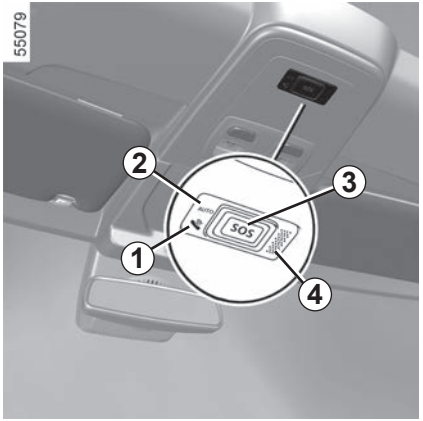

1 Výstražná kontrolka činnosti systému:
– zelená: funkční (síť je k dispozici);
– nesvítí: nefunkční (síť není k dispozici);
– červená: v provozu porucha;
– bliká zeleně: probíhá hovor.

2 automatický režim výstražných světel;
3 Tlačítko SOS;
4 Mikrofon;
5 reproduktor.

Nouzové volání použijte pouze v případě nouze, například pokud se stanete účastníkem nebo svědkem dopravní nehody nebo pokud se necítíte dobře.

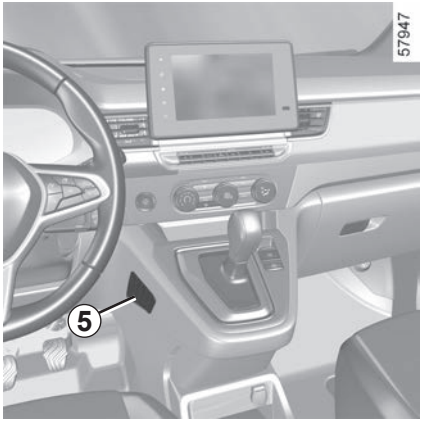

Hovor vždy probíhá následujícím způsobem:

– Nastaví se volání záchranné služby;
– odešle údaje týkající se nehody (registrační značku vozidla, místní čas hovoru, poslední polohu, směr vozidla);
– hlasová komunikace se záchranou službou;
– v případě potřeby se vytočí služba nouzové pomoci.

Jsou k dispozici dva režimy nouzového volání:

– automatický režim;
– Manuální režim

Automatický režim

Pokud se výstražná kontrolka automatického režimu ***2*** rozsvítí zeleně, potvrdí to, že byl automatický systém aktivován.

Nouzové volání se spustí automaticky v případě nehody vyžadující aktivaci ochranných zařízení (předpínače bezpečnostních pásů, airbag atd.).

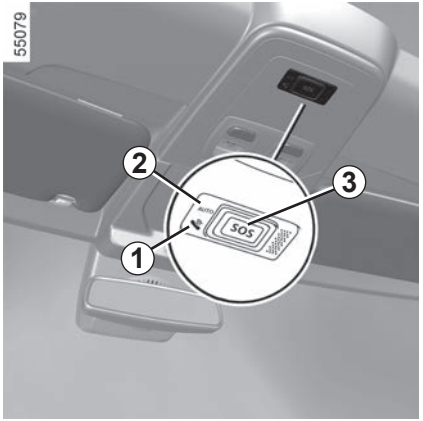

Manuální režim

Nouzové volání se spouští:

– stisknutím a podržením tlačítka ***3*** po dobu nejméně tří sekund;

nebo

– pětinásobným stisknutím tlačítka ***3*** během deseti sekund.

V případě neúmyslné aktivace je možné hovor zrušit stisknutím tlačítka ***3*** po dobu přibližně dvou sekund před spojením hovoru s call centrem.

Jakmile je hovor navázán, ukončit jej bude moci pouze call centrum.

Testovací režim
(podle místních zákonů)

Testovací režim je vyhrazen pro autorizované prodejce ke kontrole správné funkce nouzového volání.

Testovací režim aktivujete:

– krátce třikrát stiskněte tlačítko ***3***;

– vyčkejte přibližně 15 sekund;

– krátce třikrát stiskněte tlačítko ***3***.

Výstup z testovacího režimu proběhne automaticky.

Funkční problémy

V některých případech nemusí nouzové volání fungovat (např. slabý akumulátor).

Jakmile systém zjistí provozní poruchu a kontrolka ***1*** svítí červeně po dobu více než 30 minut, obraťte se neprodleně na značkový servis.

Systém pracuje pomocí samostatného akumulátoru. Životnost baterie činí přibližně 4 roky (kontrolka ***1*** se rozsvítí červeně, jakmile se přiblíží konec životnosti).
Obraťte se na značkový servis.

Pro zajištění vaší bezpečnosti a správného fungování systému musí být každý zásah týkající se akumulátoru (vyjmutí, odpojení atd.) prováděn odborníkem.

Nebezpečí vážných popálenin nebo úrazu elektrickým proudem

Je nutné dodržovat intervaly pro jeho výměnu tak, jak jsou uvedeny v servisní knížce, a nepřekračovat je.

Akumulátor je specifického typu. Při jeho výměně zajistěte, aby byl nahrazen identickým typem.

Kontaktujte značkový servis.

Bez systému nouzového volání nelze systém sledovat a nebude pod stálým dozorem. Údaje se automaticky a neustále mažou a systém ukládá pouze tři poslední polohy vozidla.

Podle místní legislativy jsou data zasílána pouze v případě tísňového volání. Údaje odesílané do call centra jsou považovány za osobní údaje dle platných zákonů v zemi, ve které se nacházíte. Systém uchovává údaje o historii činností pouze 13 hodin.

Majitel vozidla má právo přístupu ke svým údajům. Může požádat o opravu, odstranění nebo uzamčení dat.

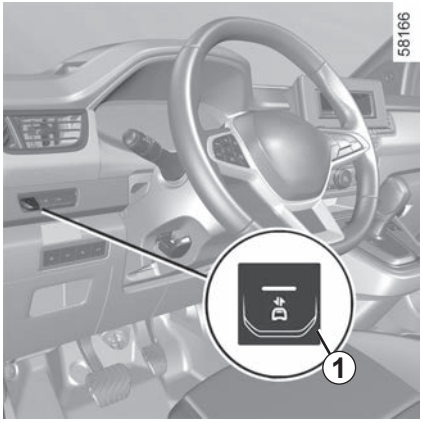

Sběr dat

K zajištění funkce služeb připojení shromažďuje vozidlo (během nabíjení nebo používání, po otevření dveří řidiče) údaje týkající se zejména polohy vozidla a jeho provozního stavu.

Tyto údaje jsou osobního charakteru. V souladu s platnými předpisy o ochraně údajů je s těmito údaji se souhlasem uživatele vozidla nakládáno jako s důvěrnými.

Vozidlo bez multimediální obrazovky

Sběr údajů o vozidle lze dočasně pozastavit.

Povolení režimu ochrany osobních údajů:

– stiskem ***1*** aktivujte režim ochrany osobních údajů,

– kontrolka spínače ***1*** zhasne.

Systém neumožňuje sběr ani stažení údajů o vozidle.

Služby budou zakázány s výjimkou povinných bezpečnostních funkcí týkajících se automatického nouzového volání v případě nehody ➥ 2.139.

Zakázání režimu ochrany osobních údajů:

– dalším stisknutím ***1*** se režim důvěrnosti deaktivuje;

– kontrolka spínače ***1*** se rozsvítí.

Systém povoluje shromažďování a stažení údajů o vozidle.

Funkční problémy

Když systém zjistí provozní závadu, sdílení dat se deaktivuje a kontrolka spínače ***1*** zhasne.

Obraťte se na značkový servis.

Při každém otevření dveří řidiče se režim důvěrnosti vrátí do stavu poslední konfigurace uložené před uzamčením vozidla.

Výrobce provádí všechna nezbytná opatření k zajištění zpracování vašich osobních údajů v naprostém bezpečí.

Vozidlo vybavené multimediální obrazovkou *2*

Více informací naleznete v uživatelské příručce multimediálního zařízení.

Ochrana osobních údajů

Vaše osobní údaje jsou shromažďovány prostřednictvím vašeho vozidla a zpracovávány výrobcem, členy jeho sítě a dalšími subjekty ve skupině výrobce.

Další informace o podmínkách zpracování údajů a vašich právech naleznete v zásadách ochrany osobních údajů výrobce na webových stránkách výrobce.

Kapitola 3: Vaše pohodlí

Vetrací otvory 3.2
Topení, manuální klimatizace 3.5
Automaticky regulovaná klimatizace 3.9
Klimatizace: programování 3.13
Klimatizace: informace a rady pro použití 3.15
Multimediální vybavení 3.18
Elektrická okna 3.21
Vnitřní osvětlení 3.24
Sluneční clona, zpětná zrcátka, přídržná rukojeť 3.27
Odkládací prostory, vybavení kabiny 3.28
Zástrčka příslušenství 3.36
Zadní opěrka hlavy 3.38
Zadní sedadla: Verze se standardním podvozkem 3.41
Zadní sedadla: Verze s prodlouženým podvozkem 3.44
Zadní plošina 3.62
Kryt na zavazadla 3.63
Síťka pro upevnění zavazadel 3.65
Úložné prostory a přihrádky v zavazadlovém prostoru 3.69
Přeprava předmětů v zavazadlovém prostoru 3.70
Přeprava předmětů: tažné zařízení 3.74
Střešní nosič 3.75
Střešní upevňovací body 3.78

VĚTRACÍ OTVORY: výstupy vzduchu (1/3)

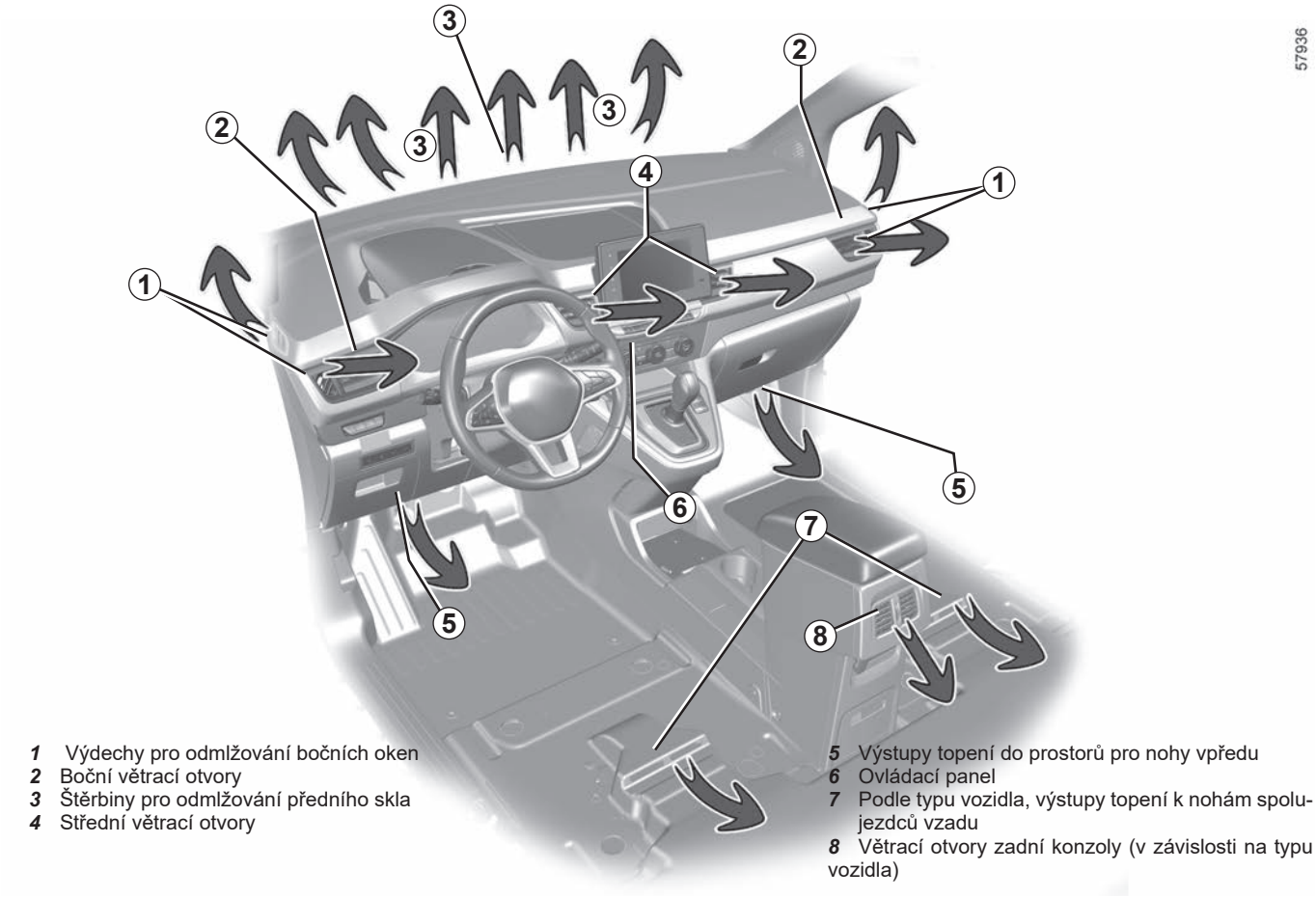

1 Výdechy pro odmlžování bočních oken
2 Boční větrací otvory
3 Štěrbiny pro odmlžování předního skla
4 Střední větrací otvory
5 Výstupy topení do prostorů pro nohy vpředu
6 Ovládací panel
7 Podle typu vozidla, výstupy topení k nohám spolujezdců vzadu
8 Větrací otvory zadní konzoly (v závislosti na typu vozidla)

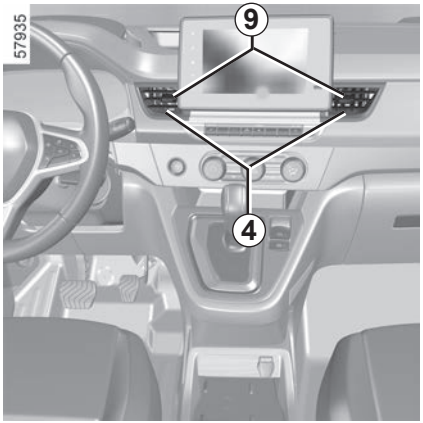

Střední větrací otvory *4*

Průtok vzduchu

Pro zavření: přesuňte kurzor ***9*** směrem ven od vozidla až do bodu odporu.

Pro otevření: posuňte kurzor ***9*** směrem dovnitř vozidla.

Nasměrování

Posuňte značku ***9*** do požadované polohy.

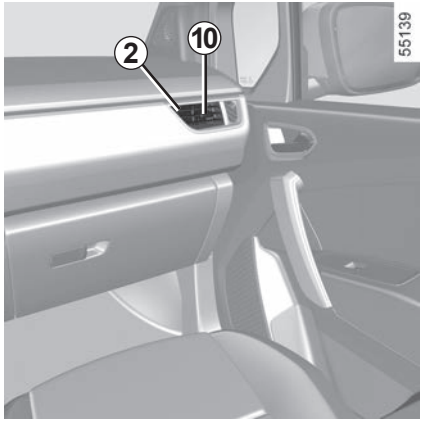

Boční větrací otvory*2*

Průtok vzduchu

Pro zavření: posuňte kurzor ***10*** směrem dovnitř vozidla.

Pro otevření: přesuňte kurzor ***10*** směrem ven od vozidla až do bodu odporu.

Nasměrování

Posuňte značku ***10*** do požadované polohy.

Neupevňujte žádné předměty na větrací otvory (např. držák telefonu).

Nebezpečí poškození.

Do ventilačního okruhu vozidla nic nevkládejte (například v případě nepříjemných pachů apod.).

Nebezpečí snížení funkčnosti nebo požáru.

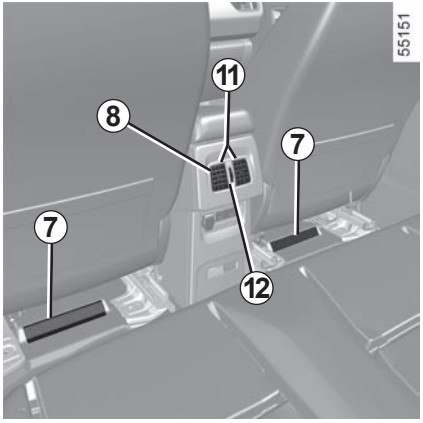

Zadní místa
(podle vybavení vozidla)

Výstupy topení do prostoru pro nohy***7***.

Větrací otvory v zadní konzole *8*
(podle vybavení vozidla)

Natočení doprava/doleva
Pohybujte ovladačem ***11***.

Natočení nahoru/dolů
Pohybujte ovladačem ***11***.

Průtok vzduchu
Otočte kolečkem ***12***:
nahoru: maximální proudění;
dolů: zavřeno.

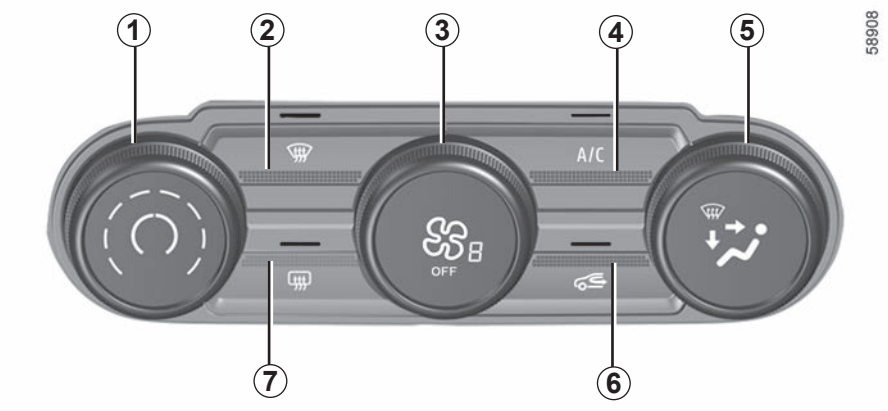

Ovládání

1 Nastavení teploty vzduchu.

2 Funkce „Dobrý výhled“.

3 Nastavení rychlosti ventilace.

4 Manuální ovládání aktivace topení a/nebo klimatizace.

5 Nastavení rozvodu vzduchu v kabině vozidla.

6 Recirkulace vzduchu.

7 Odmrazování/odmlžování zadního okna a (podle typu vozidla) zpětných zrcátek.

Topení lze používat pouze při běžícím motoru.

Zapnutí

Tlačítko *4* umožňuje zapnout (kontrolka svítí) nebo vypnout (kontrolka je zhasnutá) topení.

Nastavení rychlosti ventilace

Pro nastavení výkonu otočte ovladač *3* do jedné z osmi poloh.

OFF Poloha

V této poloze:

– manuální topení a/nebo klimatizace se automaticky zastaví;

– rychlost ventilace vzduchu v kabině je nulová;

– přesto však dochází k nízkému průtoku vzduchu, když vozidlo jede.

Této poloze se při běžném použití vyhněte.

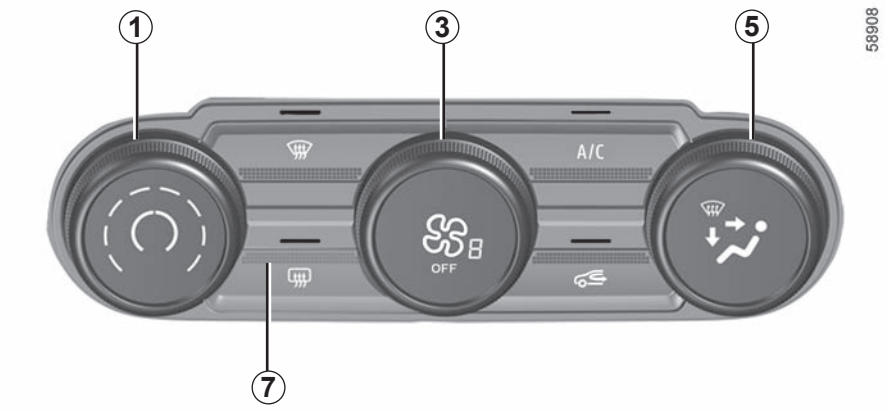

Regulace teploty vzduchu

Pro nastavení teploty otočte ovladač ***1*** do jedné z osmi poloh. Čím více je jezdec v červené oblasti, tím bude teplota vyšší. Čím více je jezdec v modré oblasti, tím bude teplota nižší.

Použití polohy na ovladači ***5*** automaticky nasměruje tok vzduchu tak, aby se zabránilo nebezpečí zamlžování čelního okna.

Změna rozvodu vzduchu v kabině

Otáčením ovladače ***5*** zvolte požadovaný rozvod.

Celý tok vzduchu je pak směrován do štěrbin pro odmlžování předního skla a oken předních dveří.

Proud vzduchu je rozdělen mezi štěrbiny pro odmlžování předních bočních oken, štěrbiny pro odmlžování předního skla a prostory pro nohy.

Proudění vzduchu se nasměruje do větracích otvorů přístrojové desky a do prostoru pro nohy.

Proud vzduchu je především směrován do větracích otvorů přístrojové desky.

Proud vzduchu je směrován hlavně do prostorů pro nohy.

Odmrazování a odmlžování zadního okna

Stiskněte tlačítko ***7*** – rozsvítí se zabudovaná kontrolka. Tato funkce umožňuje rychlé odmlžování a odmrazování zadního okna a vnějších zpětných zrcátek (u vozidel, která jsou touto funkcí vybavena).

Funkci lze vypnout opětovným stiskem tlačítka ***7***. Odmlžování se automaticky vypne.

Doporučení
Pokud je čelní sklo zamrzlé, neodstraňujte námrazu pomocí funkce odmrazování/odmlžování (kvůli energetické náročnosti). Námrazu raději odstraňte škrabkou.

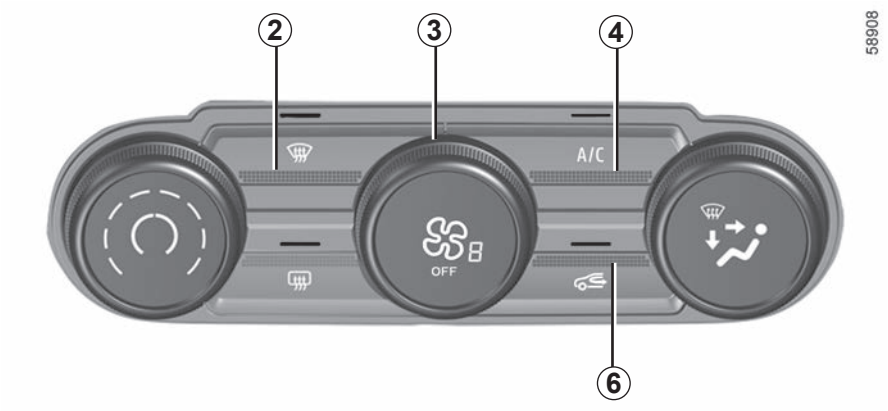

Funkce „Zvýšení viditelnosti“

Stiskněte tlačítko ***2*** – rozsvítí se zabudovaná kontrolka.

Tato funkce umožňuje rychlé odmrazování a odmlžování předního skla a předních bočních oken. Vyžaduje automatickou aktivaci topení.

Vypnutí funkce: zvolte příslušné nastavení (rozvod vzduchu, otáčky ventilátoru, teplota, vnitřní oběh vzduchu).

Zapnutí recirkulace vzduchu

Stiskněte tlačítko ***6***: Zabudovaná kontrolka se rozsvítí. V této poloze je vzduch uvnitř vozu recirkulován bez přívodu vnějšího vzduchu.

Recyklace vzduchu umožňuje:

– izolovat vnější prostředí (při jízdě v oblasti se znečištěným vzduchem a pod.).

Vypnutí funkce

Otočte ovladač ***3*** do polohy „**OFF**“ a systém vypněte.

Dlouhodobé použití recyklace vzduchu může vést k zamlžení bočních oken a předního skla a ke vzniku nepříjemných pachů způsobených neobnovováním vzduchu uvnitř vozidla. Jakmile již není recirkulace vzduchu nutná, doporučuje se opětovným stisknutím tlačítka ***6*** přejít na normální funkci (přívod vnějšího vzduchu).

Okamžitá aktivace topení

Okamžité zapnutí klimatizace lze provést pomocí aplikace v chytrém telefonu. Musí být splněny tyto podmínky:

– kapota motoru je zavřená;
– úroveň nabití trakčního akumulátoru baterie je vyšší než 20 %;
– dveře jsou zavřené a zamčené;
– motor se vypne.

Pro více informací se obraťte na autorizovaný servis.

Elektrické odmrazování předního skla

(podle vybavení vozidla)

Při zapnutém motoru stiskněte spínač ***8*** (vestavěná kontrolka se rozsvítí).

Tato funkce zajišťuje odmrazování a odmlžování předního skla (u vozidel, která jsou touto funkcí vybavena).

Pro vypnutí této funkce znovu stiskněte spínač ***8***.

Některá tlačítka mají provozní kontrolku, která udává stav funkce.

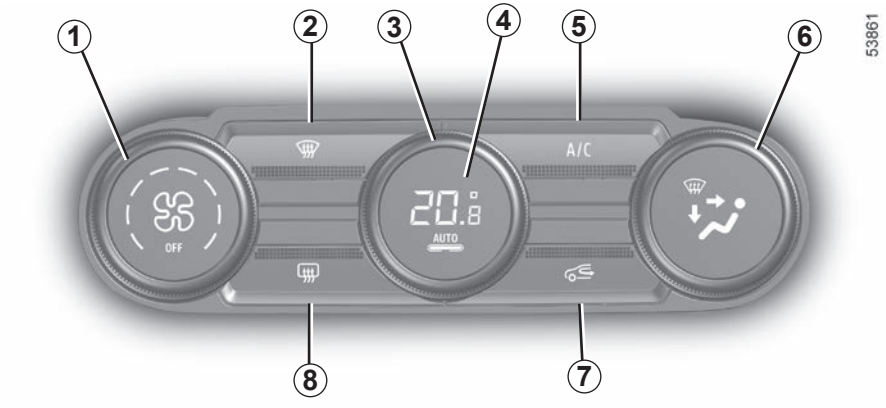

Ovládání

(podle typu vozidla)

1 Nastavení rychlosti ventilace.

2 Funkce „Dobrý výhled“.

3 Nastavení teploty vzduchu.

4 Zapnutí automatického režimu.

5 Ovládání klimatizace.

6 Rozvod vzduchu v kabině.

7 Recirkulace vzduchu.

8 Odmrazování/odmlžování zadního okna a (podle typu vozidla) zpětných zrcátek.

Automatický režim

Automatická klimatizace je systém zaručující (kromě jeho používání v extrémních podmínkách) optimální komfort ve vnitřním prostoru vozidla, udržení potřebné úrovně viditelnosti a zároveň optimalizaci spotřeby. Systém působí na rychlost větrání, rozvod vzduchu, recyklaci vzduchu, spuštění nebo zastavení klimatizace a teplotu vzduchu.

AUTO: optimalizuje dosažení zvolené úrovně pohodlí podle vnějších podmínek. Stiskněte tlačítko ***4***.

Nastavení rychlosti ventilace

V automatickém režimu systém řídí rychlost proudění vzduchu optimálně pro dosažení a udržení požadované teploty.

Rychlost ventilace můžete kdykoliv upravit otočením ovladače ***1*** pro zvýšení nebo snížení rychlosti ventilace.

Regulace teploty vzduchu

Otočte ovladačem ***3*** podle požadované teploty.

Čím je ovladač umístěn více doprava, tím je teplota vyšší.

Zvláštní poznámka: nejvyšší a nejnižší nastavení umožňují systému chladit nebo ohřívat na nejnižší nebo nejvyšší možnou teplotu („16,5 °C“ a „25,5 °C“).

Jakékoliv použití jiného tlačítka než **AUTO** spustí deaktivaci automatického režimu.

Funkce „Zvýšení viditelnosti“

Stiskněte tlačítko ***2*** – rozsvítí se zabudovaná kontrolka.

Tato funkce umožňuje rychlé odmlžení a odmrazení předního skla, zadního skla, bočních oken a vnějších zpětných zrcátek (podle typu vozidla).

Stiskněte tlačítko ***8***, tím zastavíte fungování odmrazování zadního okna a zabudovaná kontrolka zhasne.

Pro vypnutí této funkce stiskněte tlačítko ***2*** nebo ***4***.

Některá tlačítka mají provozní kontrolku, která udává stav funkce.

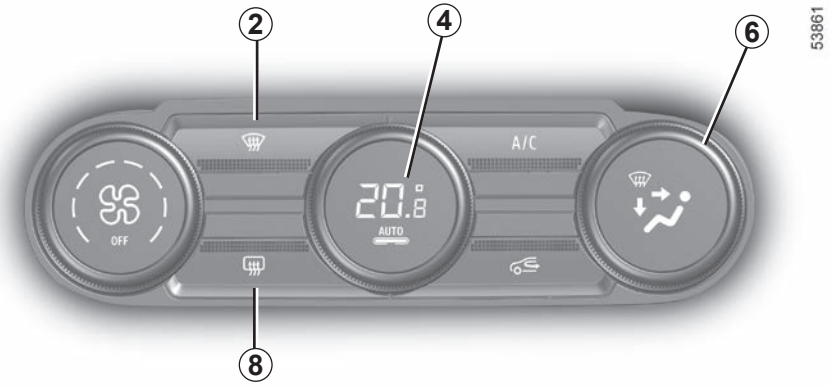

Změna rozvodu vzduchu v kabině

Otočte ovladačem ***6***. Kontrolka integrovaná ve zvoleném tlačítku se rozsvítí.

Celý tok vzduchu je pak směrován do štěrbin pro odmlžování předního skla a oken předních dveří.

Proud vzduchu je rozdělen mezi štěrbiny pro odmlžování předních bočních oken, štěrbiny pro odmlžování předního skla a prostory pro nohy.

Proud vzduchu je směřován k výdechům ventilace v palubní desce, k nohám osob na předních místech a u některých vozidel i k nohám osob sedících na místech druhé řady.

Proud vzduchu je především směrován do větracích otvorů přístrojové desky.

Proud vzduchu je směrován hlavně do prostorů pro nohy.

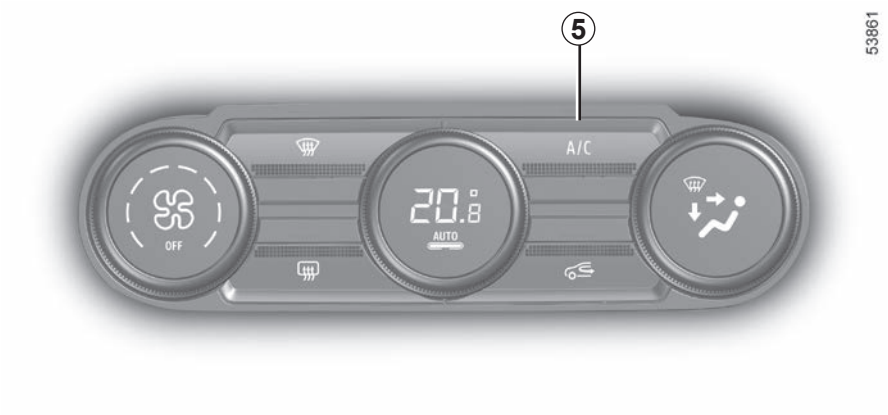

Odmrazování a odmlžování zadního okna

Stiskněte tlačítko ***8***, rozsvítí se zabudovaná kontrolka. Tato funkce umožňuje rychlé odmlžení zadního okna a elektrických zpětných zrcátek s odmrazováním (u vozidel, která jsou jimi vybavena).

Pro vypnutí této funkce znovu stiskněte tlačítko ***8***. Při poruše se odmlžování automaticky vypne.

Zapnutí nebo vypnutí klimatizace

V automatickém režimu systém řídí zapnutí nebo vypnutí klimatizace v závislosti na venkovních klimatických podmínkách.

Stiskněte tlačítko ***5***, čímž klimatizaci okamžitě vypnete. Zabudovaná kontrolka zhasne.

Neotevírejte okruh chladicího média. Vystavili byste se tak nebezpečí pro Vaše oči a kůži.

Elektrické odmrazování předního skla

(podle vybavení vozidla)

Při zapnutém motoru stiskněte spínač ***9*** (vestavěná kontrolka se rozsvítí).

Tato funkce zajišťuje odmrazování a odmlžování předního skla (u vozidel, která jsou touto funkcí vybavena).

Pro vypnutí této funkce znovu stiskněte spínač ***9***.

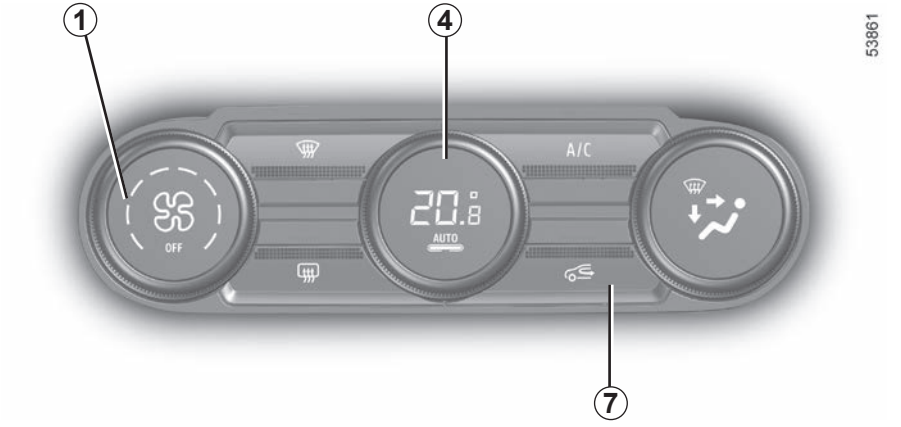

Zapnutí recirkulace vzduchu (izolace vnitřního prostoru vozidla)

Tato funkce je řízena automaticky, ale můžete ji také aktivovat manuálně. V tomto případě slouží jako potvrzení o činnosti systému kontrolka na tlačítku ***7***.

Použití funkce odmlžování a odmrazování deaktivuje recirkulaci vzduchu.

Manuální použití

Stiskněte tlačítko ***7*** – rozsvítí se zabudovaná kontrolka.

Dlouhodobé použití této polohy může vést k vytvoření pachů způsobených neobnovováním vzduchu a rovněž k zamlžování skel.

Recirkulace vzduchu je z tohoto důvodu po určité době automaticky deaktivována.

Vypnutí systému

Otočte ovladač ***1*** do polohy „**OFF**“ a systém vypněte. Pro spuštění znovu otočte ovladačem ***1*** pro nastavení rychlosti ventilace, nebo stiskněte tlačítko ***4***.

Chod klimatizace vede ke zvýšení spotřeby elektřiny (pokud ji nepotřebujete, vypněte ji).

U stojícího vozidla se spuštěným motorem na multimediální obrazovce ***1*** vyberte nabídku „Nastavení“, kartu „Vozidlo“, poté nabídku „Programování elektrovozidla“, kartu ***2*** a poté kartu „Klimatizace“ ***4***.

Programování času odjezdu

Stiskněte „Upravit ***3***“, čímž vstoupíte do nastavení.

Můžete si uložit několik komfortních programů.

Uložené programy můžete aktivovat a deaktivovat.
Vyberte čas a datum ***5*** nového nastavení programu přístupu k nastavení.

Naprogramované časy se zobrazí v oblasti ***A***.

Poznámka: Klimatizaci můžete naprogramovat pomocí aplikace chytrého telefonu. Více informací naleznete v uživatelské příručce multimediálního zařízení.

Odpovědnost řidiče během parkování nebo odstavení vozidla

Nikdy neopouštějte vozidlo, zůstává-li ve voze dítě, handicapovaná osoba nebo zvíře, a to ani na krátkou dobu.

Nezapomeňte, že za teplého a slunečného počasí se kabina vozidla velice rychle zahřívá.

NEBEZPEČÍ SMRTI NEBO VÁŽNÝCH PORANĚNÍ.

Poznámka:
– Komfortní programy si můžete deaktivovat stiskem „OFF“;
– minimální doba mezi programy činí 2 hodiny;
– v závislosti na vozidle se zvolená teplota zobrazí v nabídce ***2***.

Aktivace „programu“

Funkce se spouští před časem, který zákazník naplánoval, takže se ve vozidle příjemná teplota nastaví ještě předtím, než nastoupí cestující, a to v případě, že:
– vozidlo je připojeno ke zdroji napájení;
– kapota motoru je zavřená;
– úroveň nabití trakčního akumulátoru baterie je vyšší než 20%;
– dveře jsou zavřené a zamčené;
– motor se vypne.

Kontrolka se zobrazí na přístrojové desce.

Poznámka: pokud vozidlo není připojeno, program se zkrátí na 10 minut, aby se nadměrně nezkrátila dojezdová vzdálenost vozidla.

Okamžité zapnutí klimatizace

Okamžité zapnutí klimatizace lze provést pomocí aplikace v chytrém telefonu. Musí být splněny tyto podmínky:
– kapota motoru je zavřená;
– úroveň nabití trakčního akumulátoru baterie je vyšší než 20%;
– dveře jsou zavřené a zamčené;
– motor se vypne.

Více informací naleznete v uživatelské příručce multimediálního zařízení.

Vypnutí naprogramované klimatizace

Klimatizace se vypne automaticky přibližně po uplynutí deseti minut od nastaveného konečného času.

Při splnění následujících podmínek však lze funkci deaktivovat:
– motor běží;
– Nabíjecí zásuvka je odpojená.
– Úroveň nabití trakčního akumulátoru je nižší než 20%;
– kapota je otevřená.

Odpovědnost řidiče během parkování nebo odstavení vozidla

Nikdy neopouštějte vozidlo, zůstává-li ve voze dítě, handicapovaná osoba nebo zvíře, a to ani na krátkou dobu.

Nezapomeňte, že za teplého a slunečného počasí se kabina vozidla velice rychle zahřívá.

NEBEZPEČÍ SMRTI NEBO VÁŽNÝCH PORANĚNÍ.

Pokyny pro použití

V některých případech (vypnutí klimatizace, aktivace vnitřní cirkulace vzduchu, rychlost větrání nulová nebo nízká) možná zaznamenáte mlžení oken a čelního skla vozidla.

V případě zamlžení použijte funkci **„jasné vidění“**, tím ho odstraníte a poté použijte klimatizaci v automatickém režimu, abyste předešli jeho vytváření.

Do ventilačního okruhu vozidla nic nevkládejte (například v případě nepříjemných pachů apod.).

Nebezpečí snížení funkčnosti nebo požáru.

Spotřeba paliva

Je normální, že se při provozu klimatizace zvýší spotřeba paliva (především v městském provozu).

U vozidel s klimatizací bez automatického režimu systém vypněte, pokud jej již nepoužíváte.

Rady pro snížení spotřeby a ochranu životního prostředí:

Při jízdě mějte otevřené větrací otvory a zavřená okna. Pokud vozidlo zůstalo zaparkované na plném slunci nebo na velmi teplém místě, nejdříve na chvíli vyvětrejte horký vzduch, až poté spusťte motor.

Údržba

Interval pro kontroly naleznete v servisní knížce k vozidlu.

Klimatizaci spouštějte pravidelně i v chladném počasí, minimálně na zhruba 5 minut měsíčně.

Anomálie funkce

V případě provozní poruchy se vždy obracejte na autorizovaný servis.

– **Snížení výkonu odmrazování, odmlžování nebo klimatizace.**
Může to být způsobeno zanesením filtru vnitřního prostoru.

– **Vzduch není ochlazován**.
Zkontrolujte správné nastavení ovladačů a dobrý stav pojistek. V opačném případě vypněte systém.

Přítomnost vody pod vozidlem

Po dlouhodobém použití klimatizace je normální, že pod vozidlem zjistíte přítomnost vody, která je produktem kondenzace.

Neotevírejte okruh chladicího média. Vystavili byste se tak nebezpečí pro Vaše oči a kůži.

Okruh chladicí kapaliny (jehož některé komponenty jsou hermeticky uzavřeny) může obsahovat fluorované skleníkové plyny.

Neotevírejte chladicí okruh klimatizace. Vystavili byste se tak nebezpečí pro Vaše oči a kůži.

Před jakýmkoli úkonem v motorovém prostoru je třeba vypnout zapalování. ➥ 2.2 nebo ➥ 2.3.

Chladicí kapalina R-134a

U některých vozidel naleznete na etiketě ***A*** nalepené v motorovém prostoru následující informace.

Přítomnost a umístění těchto informací na etiketě ***A*** závisí na typu vozidla.

Typ chladicí kapaliny

(XXX) Typ oleje v okruhu klimatizace

Viz příručku řidiče.

Údržba

x,xxx kg	Množství chladicí kapaliny ve vozidle
GWP xxxx	Potenciál globálního oteplování (ekvivalent CO2)
Odp. CO2 x.xxx t	Množství – hmotnost a ekvivalent CO2

59951

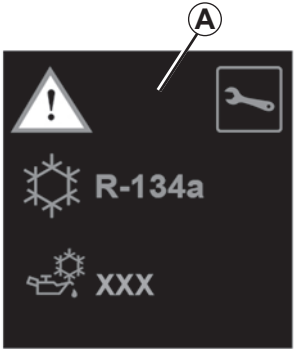

59945

Chladicí kapalina R-1234yf

U některých vozidel naleznete na etiketě ***B*** nalepené v motorovém prostoru následující informace.

Přítomnost a umístění těchto informací na etiketě ***B*** závisí na typu vozidla.

Typ chladicí kapaliny

(XXX) Typ oleje v okruhu klimatizace

Hořlavý produkt

Viz příručku řidiče.

Údržba

x,xxx kg	Množství chladicí kapaliny ve vozidle
GWP xxxx	Potenciál globálního oteplování (ekvivalent CO2)
Odp. CO2 x.xxx t	Množství – hmotnost a ekvivalent CO2

59944

59952

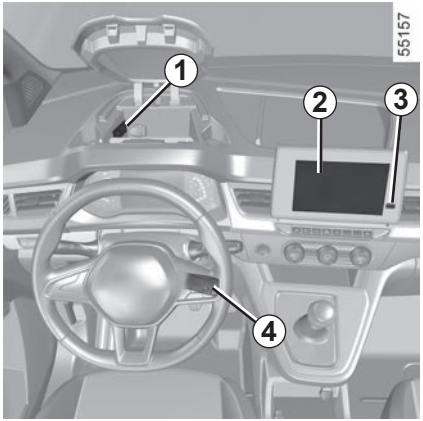

Umístění a fungování zařízení se může lišit podle typu vozidla.

1 USB zásuvky;
2 Multimediální displej;
3 Zásuvka pro multimédia;
4 Ovládání pod volantem;
5 Autorádio

Více informací naleznete v uživatelské příručce multimediálního zařízení.

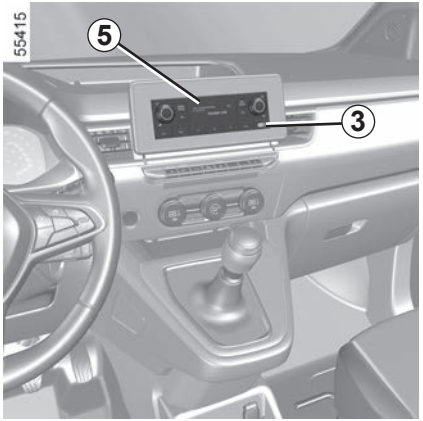

Zásuvka pro multimédia *3*

Můžete použít USB zásuvku pro přístup k multimediálnímu obsahu vašeho příslušenství.
Různé zdroje lze vybrat na multimediální obrazovce a z ovládacích prvků sloupku řízení.
Zásuvky USB také umožňují nabíjení příslušenství se schválením od technického oddělením značky, jehož příkon nesmí překročit 12 W (5 V) na každou zásuvku.

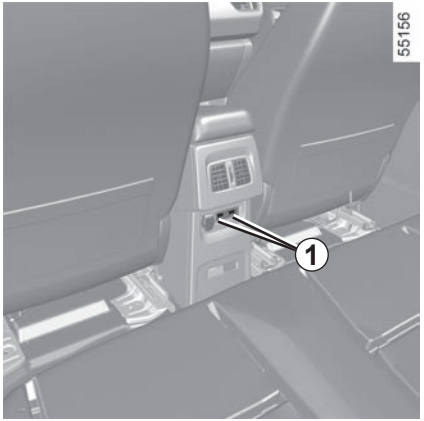

Zásuvky USB *1*

Zásuvky USB umožňují nabíjet pouze příslušenství schválené technickým oddělením značky, u kterých výkon nesmí přesáhnout 12 wattů (napětí 5 V) na jednu zásuvku.

Připojujte pouze příslušenství o maximálním příkonu 12 Wattů.

Hrozí nebezpečí požáru.

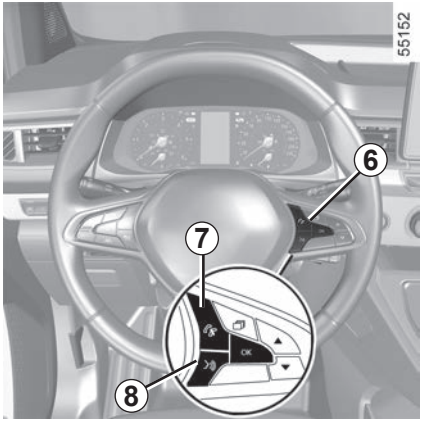

Ovládání na volantu *6*

U vozidel s touto výbavou můžete používat hands-free sadu k ovládání telefonu ***7*** a hlasové ovládání ***8***.

Mikrofon *9*

(podle typu vozidla)

Bezdrátová nabíječka – indukční nabíjení *10*

(podle typu vozidla)

➥ 3.28

Použití telefonu

Nezapomínejte, že je nezbytné dodržet platné předpisy týkající se použití tohoto typu přístrojů.

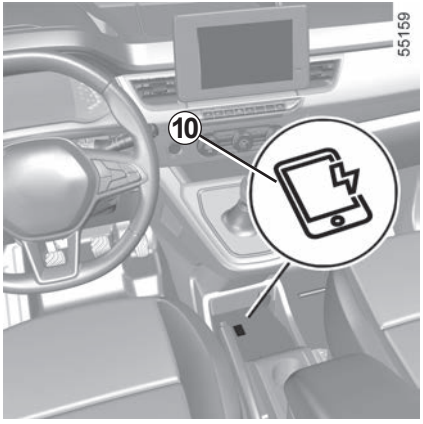

Držák telefonu *11*

U vozidel s touto výbavou otevřete odkládací přihrádku ***A*** a zasuňte držák telefonu do jednoho z míst ***16*** přitom tiskněte tlačítko ***14***.

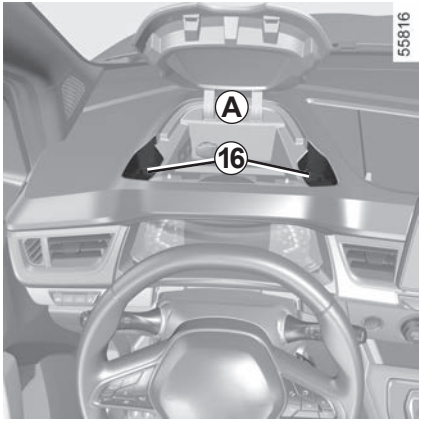

Umístění chytrého telefonu do držáku ***12***:

– Posuňte úchyty ***15***;

– při vkládání chytrého telefonu do držáku ***12*** tiskněte úchyty ***15***;

– uvolněte úchyty, aby telefon držel pevně na místě.

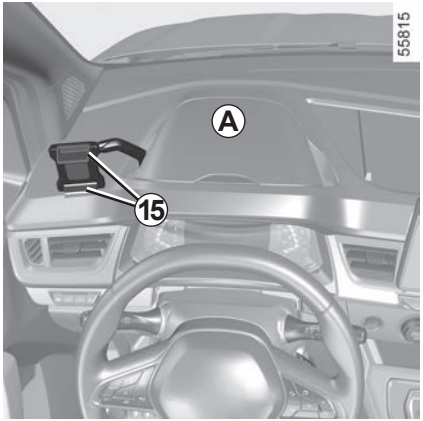

Poznámka: držák ***12*** lze přemístit. Pomocí utahovací matice ***13*** zajistěte držák v požadované poloze.

Držák telefonu***11*** sejmete po otevření odkládací přihrádky ***A*** a při stisknutém tlačítku ***14***.

Ujistěte se, že je základna držáku telefonu správně připevněna a telefon bezpečně drží na místě v držáku, aby se v případě náhlého brzdění nebo vyhýbacího manévru neuvolnil a nezasáhl posádku vozidla.

Z bezpečnostních důvodů tato seřízení provádějte při stojícím vozidle.

Elektrické ovládání oken

Tyto systémy fungují při zapnutém zapalování, nebo při vypnutém zapalování až do otevření dveří řidiče (s omezením cca 3 minut).

Stiskem příslušného ovladače se okno spustí do požadované polohy.

Zvedněte spínač příslušného okna pro zavření do požadované výšky.

Z místa řidiče

Aktivujte spínač:

– ***1*** na straně řidiče;

– ***2*** na straně spolujezdce vpředu;

– u některých vozidel ***3*** a ***5*** pro cestující vzadu;

– ***4*** pro zamknutí zadních oken.

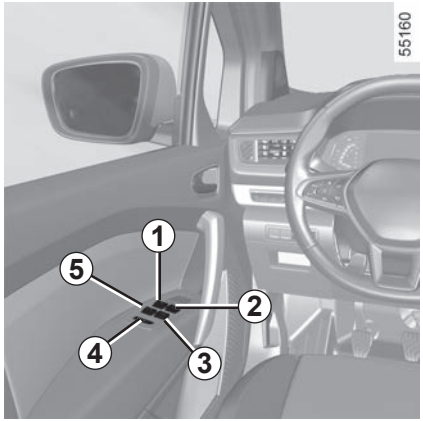

Bezpečnost cestujících na zadních sedadlech

Řidič může zakázat funkci ovládání oken stisknutím spínače ***4***. Na přístrojové desce se zobrazí potvrzující zpráva.

Zodpovědnost řidiče

Nikdy neopouštějte vozidlo, pokud uvnitř zůstává karta nebo klíče s dítětem, nesamostatným dospělým nebo mazlíčkem, a to ani na krátkou dobu.

To by totiž mohlo vystavit nebezpečí sebe nebo další osoby spuštěním motoru a aktivací zařízení jako např. ovládání oken nebo zamykání dveří.

V případě přiskřípnutí některé části těla změňte co nejdřív směr pohybu skla okna stisknutím příslušného spínače.

Mohlo by dojít k vážným zraněním.

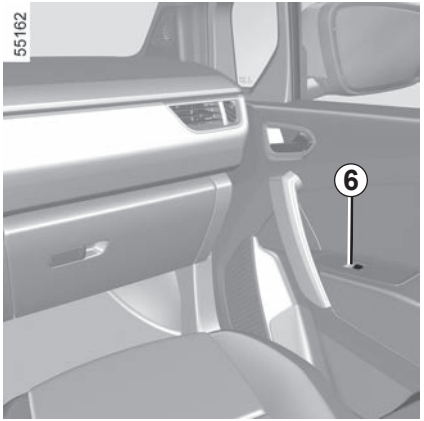

Z místa předního spolujezdce

Aktivujte spínač ***6***.

Nedopusťte, aby se o pootevřené okno opřel nějaký předmět, hrozí nebezpečí poškození spouštěče skla.

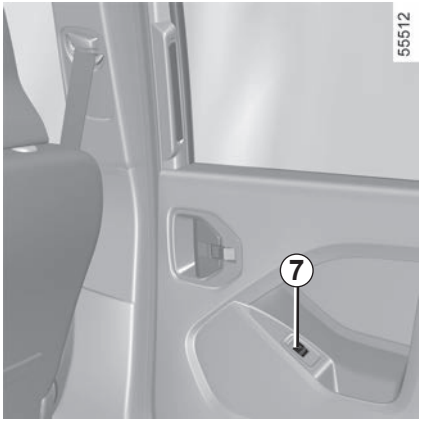

Ze zadních míst

Při zavřených dveřích stiskněte spínač ***7***.

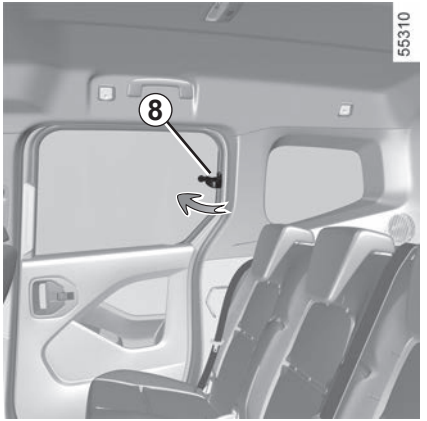

Výklopné okno

Okno sklopte pohybem rukojeti ***8*** v šipkou vyznačeném směru a poté jej zablokujte tlakem na rukojeť. Po zavření okna zkontrolujte jeho zajištění.

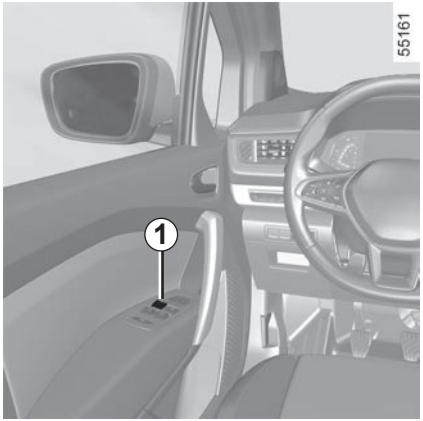

IMPULZNÍ OVLÁDÁNÍ OKEN

Impulzní režim je doplňkem dříve popsaného elektrického ovládání oken.

Je jím vybaveno okno řidiče.

Krátkým stiskem nebo zatažením za spínač ***1*** co nejdále: okno se zcela vytáhne nebo spustí.

Pokud při posunu skla pohnete spínačem, pohyb skla směrem dolů se zastaví.

Poznámka: Pokud se okno na konci zdvihu setká s odporem (např. větev stromu apod.), zastaví se a následně se o několik centimetrů spustí dolů.

Při zavírání okna se ujistěte, že z vozidla nevyčnívá žádná část těla (ruka, paže atd.).

Mohlo by dojít k vážným zraněním.

Provozní závady

V případě nefunkčnosti zavírání některého okna přejde systém do neimpulzního režimu: povytáhněte příslušný spínač tolikrát, kolikrát bude třeba, až do zavření okna (okno se zavírá po krocích). Následně podržte spínač (stále na straně pro zavření) po dobu delší než jednu sekundu, načež sklo posuňte zcela dolů a poté zcela nahoru. Tím se systém znovu inicializuje.

V případě potřeby se obraťte na značkový servis.

Přední stropní osvětlení *1*

Stisknutím spínače ***1*** aktivujete:

– rozsvícení pevného osvětlení;

– osvětlení ovládané otevřením některých předních dveří nebo některých ze čtyř dveří, podle typu vozidla. Zhasne, pouze když jsou všechny příslušné dveře správně zavřeny.

– zhasnutí trvalého osvětlení.

Přední čtecí světla 2 a 3

(podle typu vozidla)

Stiskněte spínač ***2*** nebo u některých typů vozidel spínač ***3***, čímž se aktivuje:

– rozsvícení pevného osvětlení;

– osvětlení ovládané otevřením některých předních dveří nebo některých ze čtyř dveří, podle typu vozidla. Zhasne, pouze když jsou všechny příslušné dveře správně zavřeny;

– zhasnutí trvalého osvětlení.

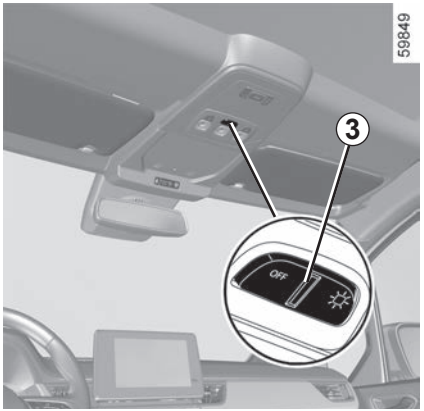

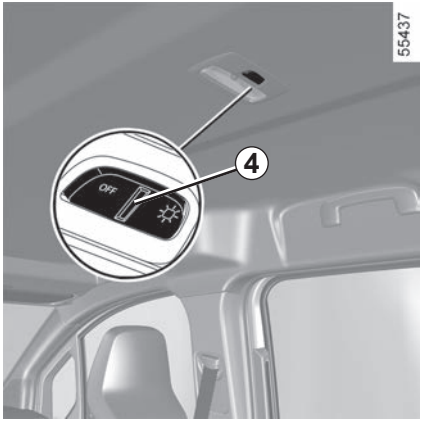

Zadní stropní osvětlení
(podle typu vozidla)

Stisknutím spínače ***4*** aktivujete:

– rozsvícení pevného osvětlení;

– osvětlení ovládané otevřením některých předních dveří nebo některých ze čtyř dveří, podle typu vozidla. Zhasne, pouze když jsou všechny příslušné dveře správně zavřeny;

– zhasnutí trvalého osvětlení.

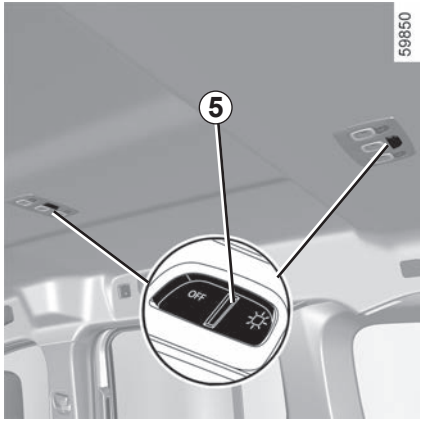

Svítidlo pro čtení vzadu
(podle typu vozidla)

Stisknutím spínače ***5*** aktivujete:

– rozsvícení pevného osvětlení;

– osvětlení ovládané otevřením některých předních dveří nebo některých ze čtyř dveří, podle typu vozidla. Zhasne, pouze když jsou všechny příslušné dveře správně zavřeny.

– zhasnutí trvalého osvětlení.

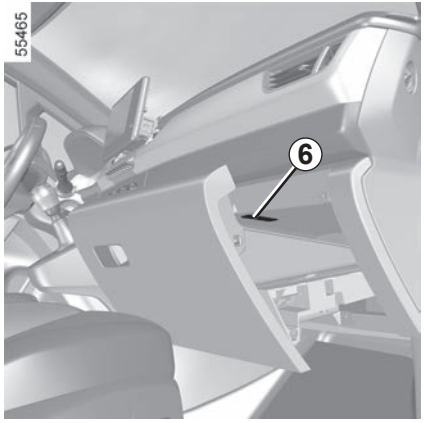

Osvětlení odkládací přihrádky *6*

Osvětlení ***6*** se rozsvítí při otevření příklopu.

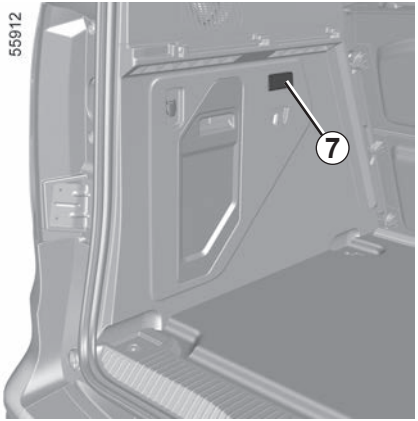

Osvětlení zavazadlového prostoru 7

Osvětlení ***7*** se rozsvítí při otevření zavazadlového prostoru.

Odemknutí a otevření dveří nebo zavazadlového prostoru vyvolá časované rozsvícení stropních a podlahových svítidel.

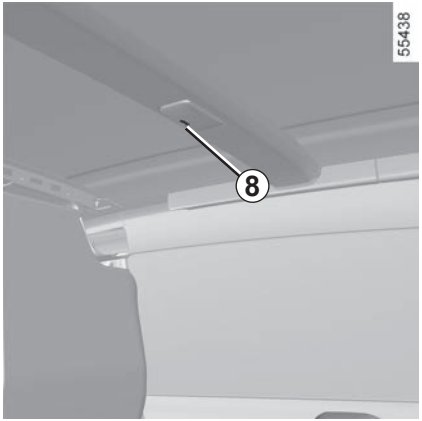

Zadní vnitřní osvětlení 8

Pomocí spínače ***8*** ovládáte:

– rozsvícení pevného osvětlení;

– osvětlení ovládané otevřením některých předních dveří nebo některých ze čtyř dveří, podle typu vozidla. Zhasne pouze, když jsou všechny příslušné dveře správně zavřené;

– zhasnutí trvalého osvětlení.

Zvláštnosti

Podle typu vozidla, vyvolá odemknutí dveří pomocí dálkového ovládání dočasné osvětlení vnitřního prostoru vozidla. Otevření předních nebo zadních dveří opět spustí časování.

Poté postupně zhasne stropní osvětlení a osvětlení zavazadlového prostoru.

Existuje několik případů vypnutí časovače osvětlení:

– po 15 minutách, pokud dveře zůstaly otevřené;

– po 15 vteřinách nebo, u některých vozidel, po 5 minutách, pokud jsou všechny dveře zavřené;

– po zapnutí zapalování.

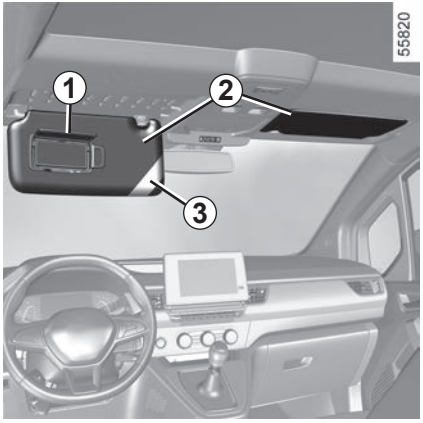

Přední sluneční clona

Sklopte sluneční clonu ***2***.

Kosmetická zrcátka

(podle typu vozidla)

Zvedněte víko ***1***.

Přihrádka sluneční clony *3*

Lze ji použít k ukládání dálničních lístků, karet.

> Během jízdy dbejte na opětné uzavření krytu kosmetického zrcátka.
>
> **Mohlo by dojít ke zraněním.**

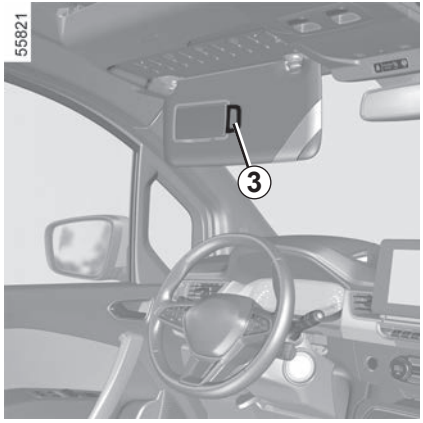

Komunikační zrcátko *4*

(podle typu vozidla)

Komunikační zrcátko umožňuje dohlížet na vaše dítě v zadní části vozidla. Stažením směrem dolů (pohyb ***A***) je nastavíte do provozní polohy.

Přední*5* a zadní *6* přídržné rukojeti

Posádka je za jízdy může použít k přidržování. Nepoužívejte je při nastupování ani vystupování.

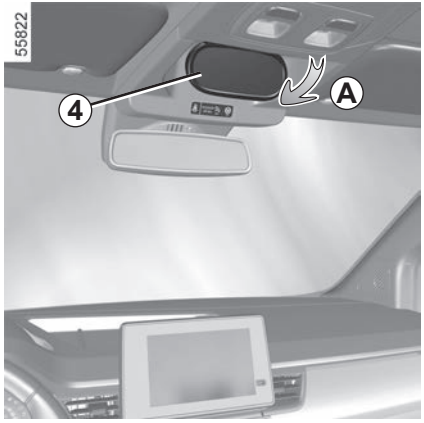

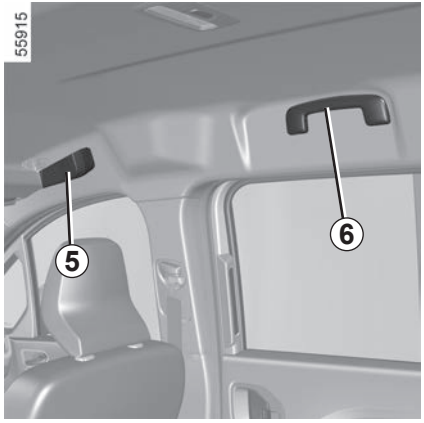

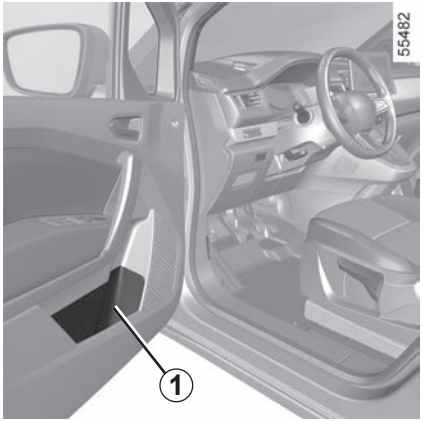

Odkládací přihrádky předních dveří *1*

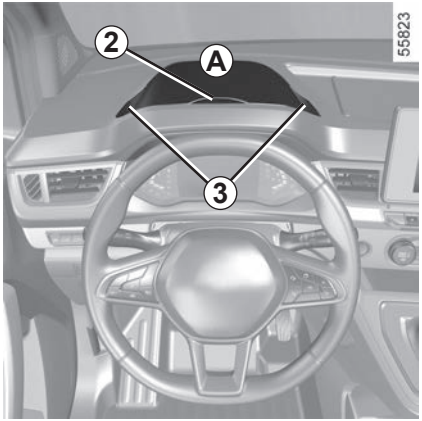

Horní odkládací přihrádka v palubní desce u řidiče *A*

Stiskněte tlačítko ***2***, položte ruku do oblasti ***3*** a zvednutím odkládací přihrádku otevřete ***A***.

Odkládací přihrádku doporučujeme používat pouze tehdy, je-li vozidlo v klidu.

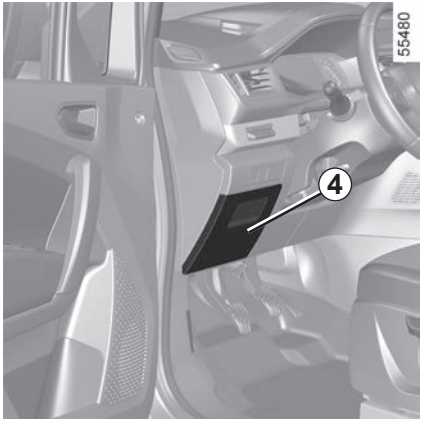

Otevřete odkládací prostor *4*

Na podlaze (na místě před řidičem) nesmí být uloženy žádné předměty: při prudkém brzdění by se totiž mohly dostat pod pedály a bránit tak jejich sešlápnutí.

Před jízdou zkontrolujte, zda je odkládací přihrádka v palubní desce ***A*** správně zavřená.

Při náhlém otevření přihrádky hrozí nebezpečí zablokování zorného pole řidiče.

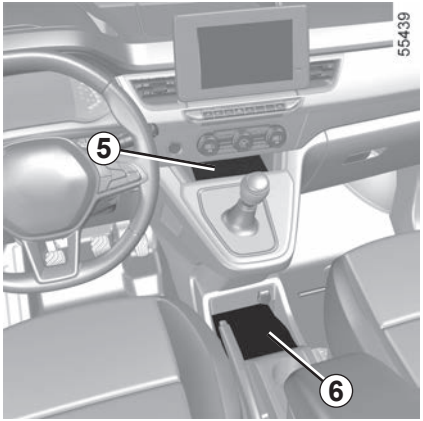

Odkládací přihrádka *5*

Odkládací prostor ve středové konzole / bezdrátová nabíječka – indukční nabíjení *6*

Další informace o indukční nabíjecí oblasti naleznete v pokynech multimediálního systému.

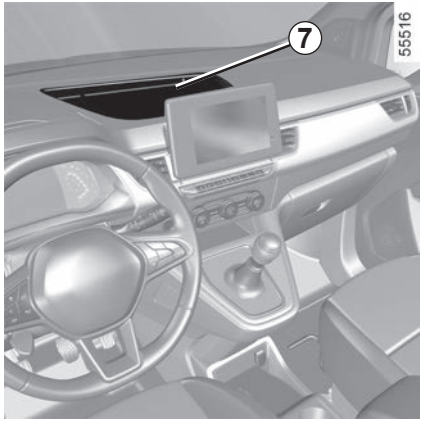

Odkládací schránka palubní desky *7*

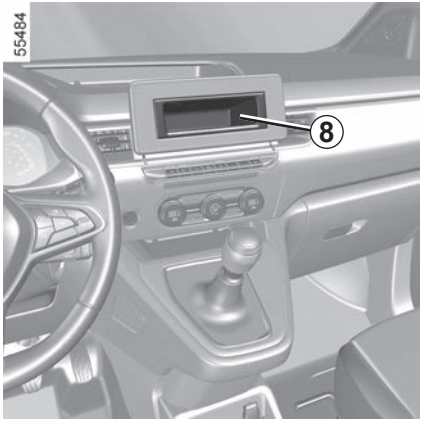

Odkládací přihrádka *8*

V závislosti na zemi a předplatném může být oblast indukčního nabíjení ***6*** také oblastí pro umístění smartphonů vybavených digitálním klíčem. ➥ 1.45

Dohlédněte, aby žádný tvrdý, těžký nebo špičatý předmět nebyl umístěn v otevřených odkládacích prostorách, ani zde nebyl umístěn tak, že by mohl být vymrštěn na osoby ve vozidle při zatáčení nebo prudkém brzdění.

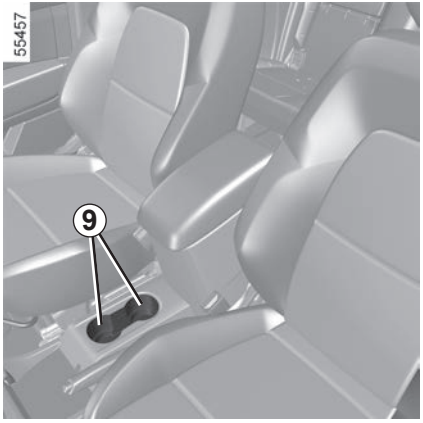

Držák na pohárky *9*

Podle typu vozidla může být držák na nápoje vybaven přídržnými háčky držícími šálek na místě.

Lze ho použít k vložení snímatelného popelníku, plechovek s nápoji atd.

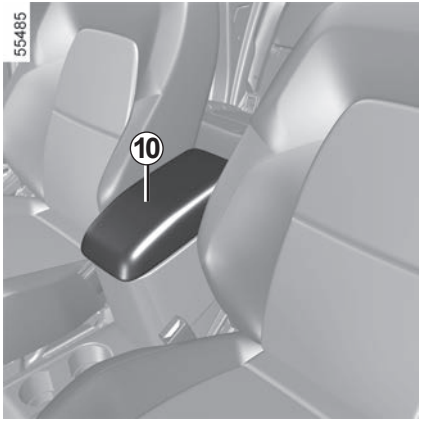

Odkládací přihrádka střední loketní opěrky *11*

Zvedněte loketní opěrku ***10***.

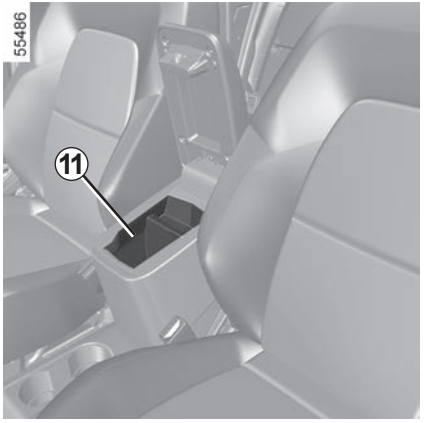

Odkládací prostor střední konzoly *12*

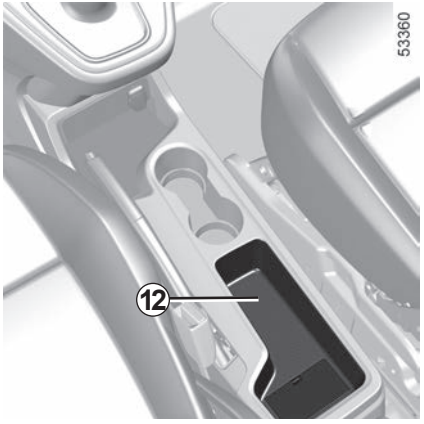

Při projíždění zatáčky, akceleraci nebo brzdění dbejte na to, aby se nádobka v držáku na pohárky nevylila.

Riziko zranění, pokud je tekutina teplá, a/nebo vylití.

Přední horní přihrádka kabiny *13*

Nepoužívejte ji pro nastupování do vozidla či vystupování z něj, ani se na ni nezavěšujte.

Do horní přihrádky kabiny neukládejte mokré předměty ani nádoby s tekutinami.

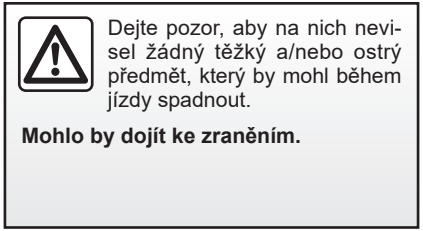

Dejte pozor, aby na nich nevisel žádný těžký a/nebo ostrý předmět, který by mohl během jízdy spadnout.

Mohlo by dojít ke zraněním.

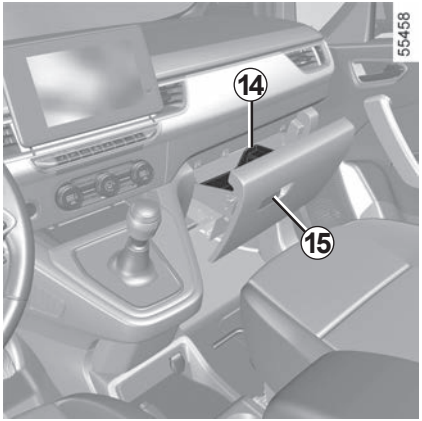

Úložná zásuvka spolujezdce *14*

Pokud je jí vozidlo vybaveno, otevřete ji zatáhnutím za páčku ***15***.

Odkládací schránka

Pokud je jí vozidlo vybaveno, otevřete ji zatáhnutím za páčku ***16***.

Odkládací přihrádka spolujezdce *17*

Odkládací přihrádka bočních posuvných dveří *18*

Předměty uložené v přihrádce bočních posuvných dveří nesmějí z přihrádky vyčuhovat, aby nebránily posunování dveří.

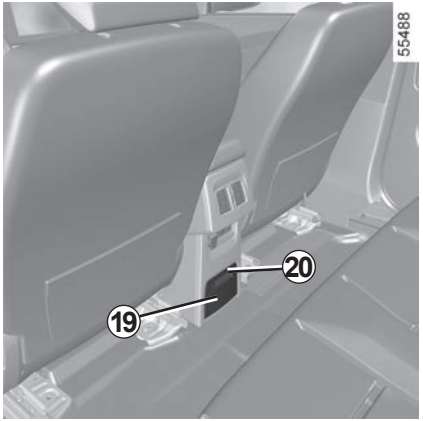

Odkládací přihrádka *19*

Vsuňte ruku do ***20*** a zatáhněte - tak otevřete odkládací přihrádku ***19***.

Odkládací kapsy *21* zadních sedadel

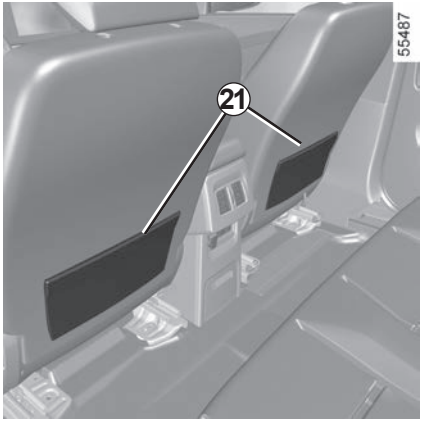

Zadní odkládací plochy *22*

Zvedněte je až do vodorovné polohy.
Poznámka: maximální přípustné zatížení odkládací plochy je při rovnoměrném rozložení 5 kg.

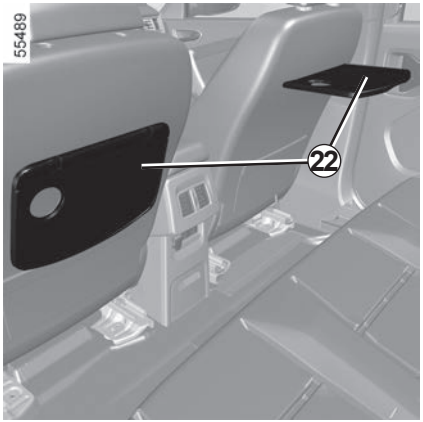

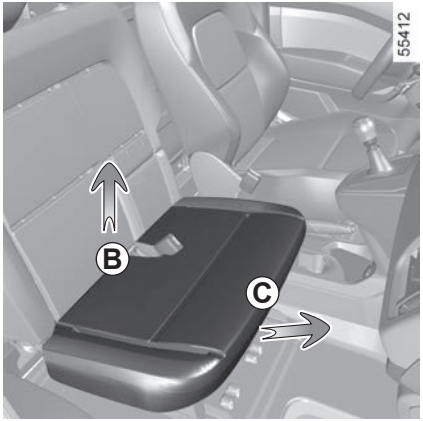

Odkládací prostor *23* pod sedákem spolujezdce vpředu

(u vozidel s dvoumístnou lavicí vpředu)

Pro získání přístupu:

– zatáhněte za přední část sedáku lavice ***C*** až na doraz,

– poté zvedněte zadní část ***B*** sedáku a otočte základnu sedadla.

Maximální povolená hmotnost nákladu v úložném prostoru***23***: 10 kg.

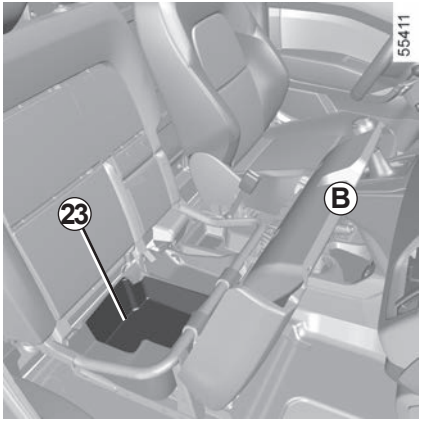

Pro umístění sedáku do původní polohy postupujte obráceným způsobem:

– zvedněte sedák lavice tak, abyste mohli zadní část sedáku ***B*** umístit pod opěrák,

– Zatlačte na přední část polštáře ***C*** tak, abyste zajistili sedák.

Ujistěte se, že opěrka je správně zajištěná.

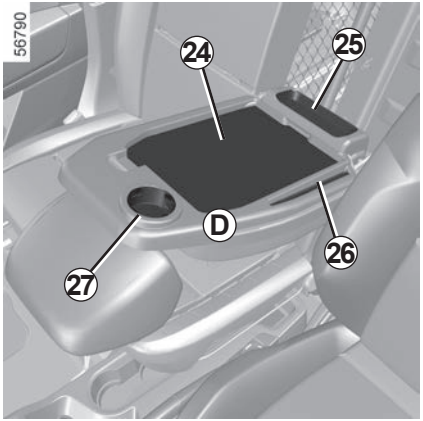

Zadní odkládací plocha *24*, úložný prostor*25*, držák na tužku *26* a držák nápojů *27*

(podle typu vozidla)

Sklopte opěradlo ***D*** ➥ 1.60.

Podle typu vozidla může být držák na nápoje vybaven přídržnými háčky držícími šálek na místě. Může být do něj uložen snímatelný popelník, nápojové plechovky atd.

Při projíždění zatáčky, akceleraci nebo brzdění dbejte na to, aby se nádobka v držáku na pohárky nevylila.

Riziko zranění, pokud je tekutina teplá, a/nebo vylití.

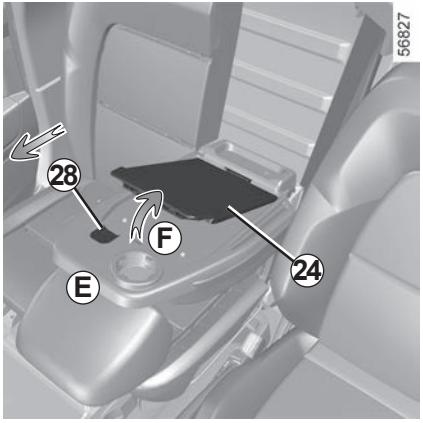

Odkládací deska *24*

Chcete-li demontovat zadní odkládací plochu, stiskněte ovládací prvek ***28*** (pohyb ***E***) a odkládací plochu zvedněte (pohyb ***F***).

Pomocí svorky ***29*** můžete připínat dokumenty.

Do příslušného místa pod svorkou si můžete umísťovat lístky s poznámkami ***29***.

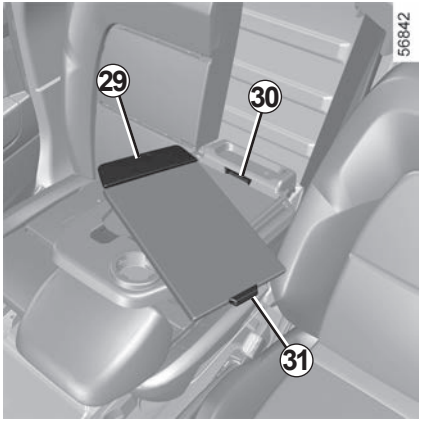

Opětovná instalace zadní odkládací plochy:

– zasuňte konec ***31*** odkládací plochy do drážky ***30***,

– stiskněte ***28*** ovládací prvek (pohyb ***E***) a umístěte odkládací plochu do úložné polohy,

– uvolněte ovládací prvek ***28***.

Poznámka: před zvednutím prostředního opěradla si ověřte, že je odkládací plocha správně namontovaná a v držáku nápojů se nenacházejí žádné předměty. Dbejte na řádné zablokování opěradla prostředního sedadla.

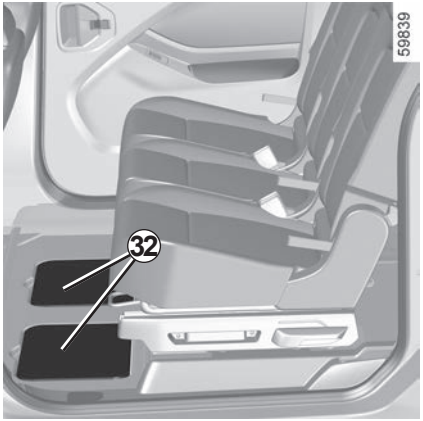

Klapky *32* v nohách druhé řady zadních sedadel

(u 7místných vozidel)

Do tohoto prostoru je možné uložit cestovní mapu, hadr atd.

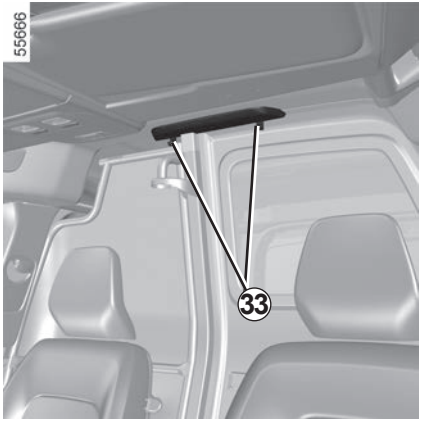

Háčky na oděvy *33*

U některých vozidel jsou háčky umístěny na stropě za sedadly.

Z bezpečnostních důvodů je použití háčků přísně omezeno pouze pro zavěšení oblečení.

Poznámka: maximální povolené zatížení je 4 kg.

ZÁSUVKA PRO PŘÍSLUŠENSTVÍ (1/2)

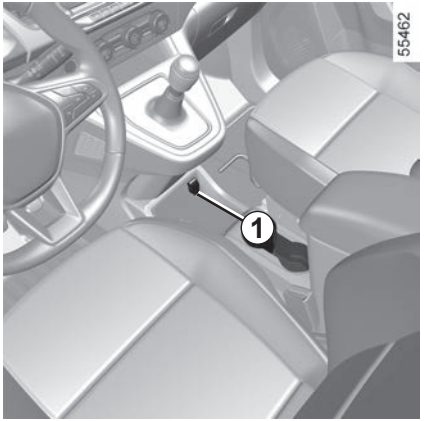

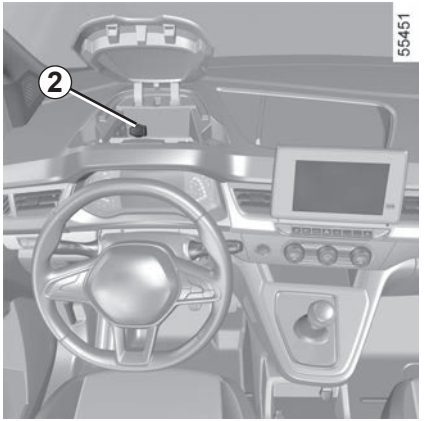

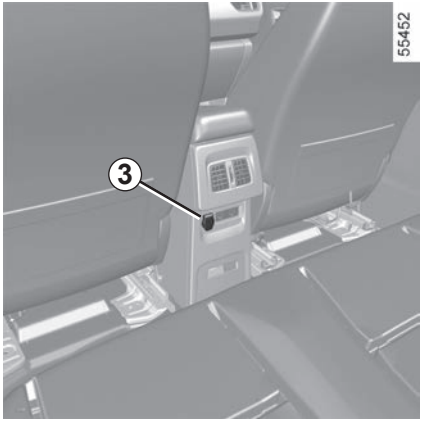

Zásuvky pro příslušenství *1*, *2*, *3*

U některých vozidel slouží k připojení příslušenství se schválením našeho Technického oddělení.

Připojujte pouze příslušenství s maximálním příkonem 120 W (12 V).
Při současném využití několika zásuvek pro příslušenství nesmí celkový příkon připojeného příslušenství přesáhnout 180 wattů.

Hrozí nebezpečí požáru.

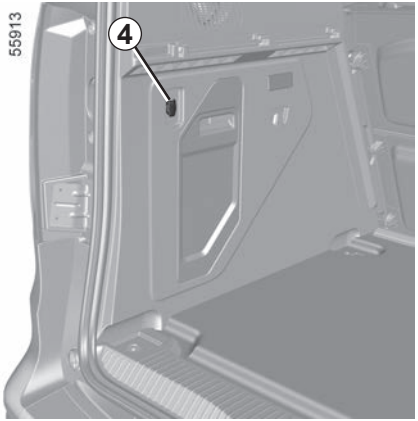

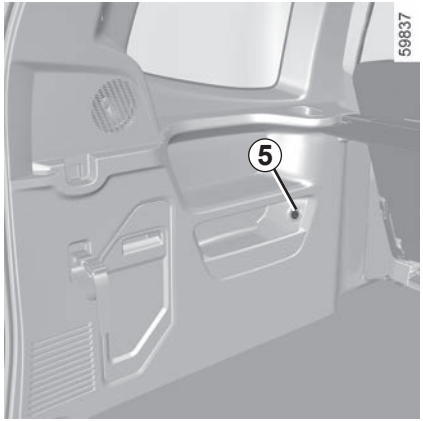

Zásuvky pro příslušenství *4*, *5*, *6*

Připojujte pouze příslušenství s maximálním příkonem 120 W (12 V).

Při současném využití několika zásuvek pro příslušenství nesmí celkový příkon připojeného příslušenství přesáhnout 180 wattů.

Hrozí nebezpečí požáru.

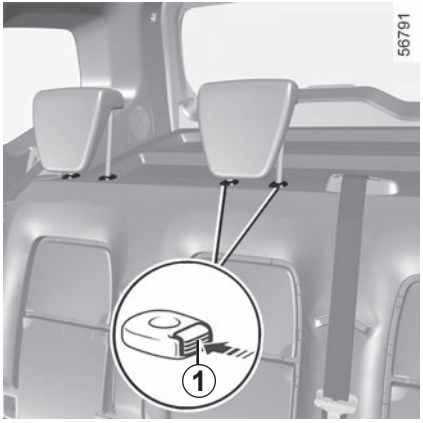

Verze se standardním podvozkem

(5místná verze)

Zvednutí

Posuňte ji až do požadované výšky.

Spuštění dolů

Táhněte ji k sobě a posuňte ji do požadované polohy.

Odstranění opěrky

Vytáhněte opěrku hlavy nahoru a následně stiskněte jazýčky ***1*** pro její uvolnění.

Vrácení na místo

Stiskněte jazýček ***1*** a zaveďte tyče do pouzder, ozubením dopředu.

Sklopená poloha *2*

Táhněte opěrku k sobě a zcela ji spusťte dolů.

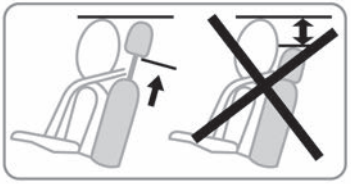

Poloha opěrky hlavy při úplném spuštění je úložná: nesmí být použita, pokud na místě sedí spolujezdec.

Protože je opěrka hlavy bezpečnostní prvek, dohlédněte na její přítomnost a správné umístění: Horní část hlavové opěrky musí být co nejblíže temeni hlavy.

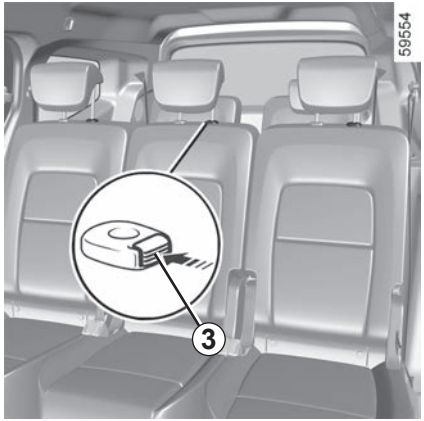

Verze s prodlouženým podvozkem

(5 místná nebo 7 místná verze)

Užitná poloha

Vytáhněte co nejvíce opěrku hlavy až do zacvaknutí. Ujistěte se, že opěrka je správně zajištěná.

Odstranění opěrky hlavy

Zvedněte opěrku hlavy do maximální výšky a potom zmáčkněte tlačítko ***3*** nebo ***4*** a opěrku sejměte.

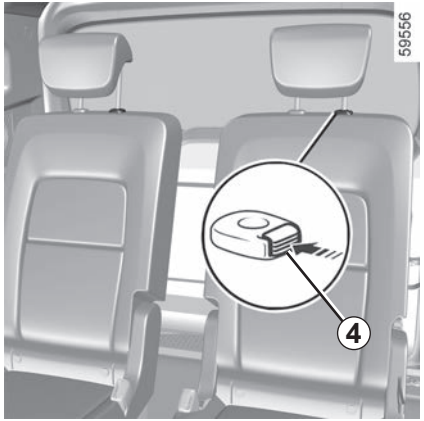

Zpětné nasazení

Vložte tyčky do otvorů a zatlačte opěrku hlavy dolů až do zablokování v nastavené zvednuté poloze.
Ujistěte se, že opěrka je správně zajištěná.

Protože je opěrka hlavy bezpečnostní prvek, dohlédněte na její přítomnost a správné umístění: Horní část hlavové opěrky musí být co nejblíže temeni hlavy

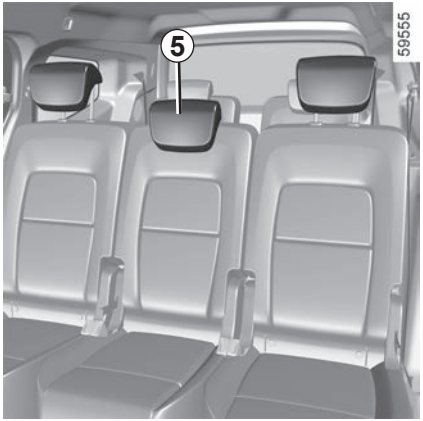

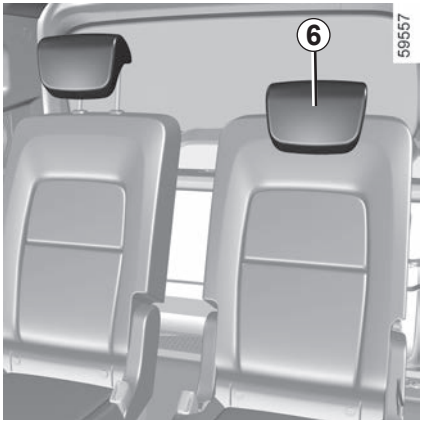

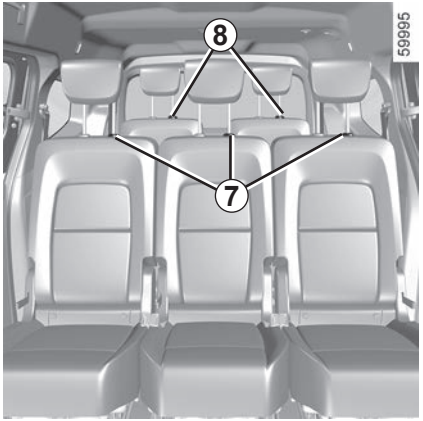

Verze s prodlouženým podvozkem

(pokračování)

Sklopená poloha *5* nebo *6*

Stiskněte tlačítko ***7*** nebo ***8*** a spusťte opěrku hlavy do nejnižší polohy.

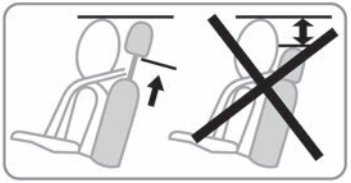

Poloha opěrky hlavy při úplném spuštění je úložná: nesmí být použita, pokud na místě sedí spolujezdec.

Protože je opěrka hlavy bezpečnostní prvek, dohlédněte na její přítomnost a správné umístění: Horní část hlavové opěrky musí být co nejblíže temeni hlavy.

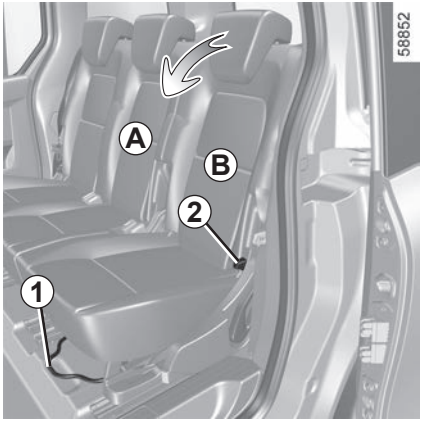

Posunutí sedadel dopředu nebo dozadu

Nadzvedněte páku ***1*** pro odblokování sedadel. Ve zvolené poloze rukojeť uvolněte a zkontrolujte správné zablokování sedadla.

Při manipulaci se zadními sedadly zkontrolujte, zda kotevní body nepřekrývají žádné předměty či objekty (části těla, zvíře, kamínky, hadr, hračky atd.).

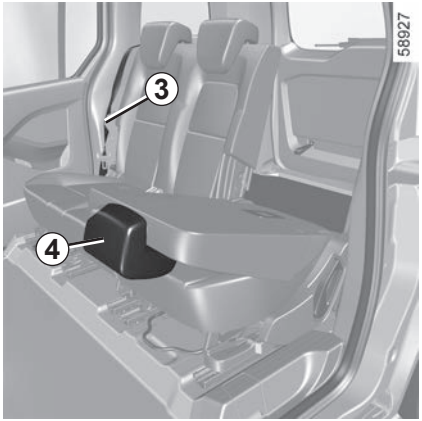

Sklopení opěradla (poloha naplocho)

Opěradlo sedadla ***A*** nebo ***B*** lze sklopit na základnu sedadla a vytvořit tak polohu rovné podlahy:

– před manipulací se ujistěte, že jsou přední sedadla dostatečně vpředu;
– ujistěte se, že do zásuvky pro příslušenství nejsou připojena žádná zařízení ***5***;
– připevněte bezpečnostní pás k háčku ***3***, aby nedošlo k jeho poškození;
– vyjměte opěrky hlavy ***4***;
– posunutím sedadla dozadu jej zajistěte;

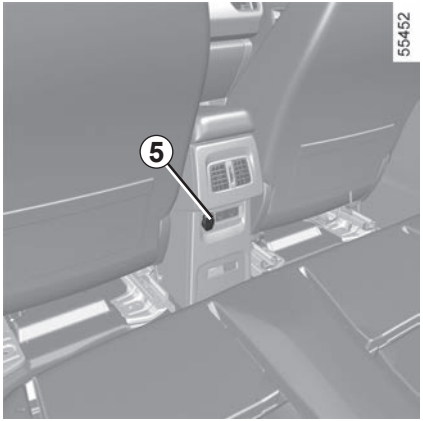

– zatáhněte za páku ***2*** opěradla, které chcete sklopit, a snižte ho co nejvíce dolů.

Ujistěte se, zda je sedadlo správně zajištěno.

Zpětné zvednutí opěradla

Dbejte na správné umístění bezpečnostního pásu. **Musíte** zatáhnout za rukojeť ***2*** a poté uchopit opěradlo sedadla a zvednout ho. Ujistěte se, že opěrka je správně zajištěná.

Z bezpečnostních důvodů tato seřízení provádějte při stojícím vozidle.

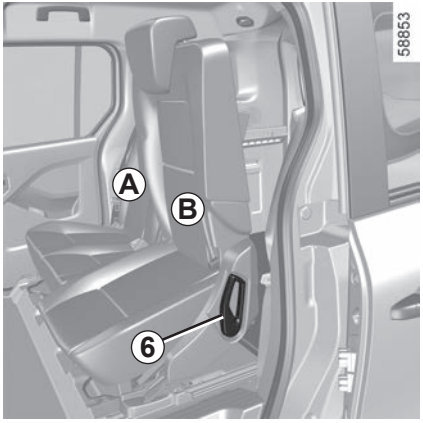

Přístup do zavazadlového prostoru

V některých situacích (například pro umožnění přístupu do zavazadlového prostoru) můžete naklonit sedadlo ***A*** nebo ***B***:

– v případě potřeby přesuňte sedadlo směrem dopředu;
– zvedněte rukojeť ***6*** a naveďte sedadlo dopředu, dokud nezapadne na místo.

Po použití je **nutné** sedadlo vrátit do původní polohy. Uchopte opěradlo a sklopte ho dolů.

Ujistěte se, že opěrka je správně zajištěná.

Omezení týkající se používání

Je přísně zakázáno řídit se zadním sedadlem ve „sklopené“ poloze.

Z bezpečnostních důvodů provádějte tato seřízení, jen když vozidlo stojí.

Po každé manipulaci se zadními sedadly zkontrolujte správnou polohu a funkci zadních bezpečnostních pásů.

Než zadní sedadlo posunete dopředu, ujistěte se, že není v poloze ploché podlahy.

Při návratu opěráku zpět do provozní polohy zkontrolujte jeho správné zajištění.

V případě použití potahů sedadel dbejte na to, aby nebránily zaklapnutí opěráku.

Dbejte na správné umístění bezpečnostních pásů.

Dejte zpět opěrky hlavy.

Během manipulace se zadními sedadly:

– dbejte na to, aby v blízkosti pohybujících se částí nezůstala žádná osoba,

– dbejte na to, aby kolem sedadla byl dostatek místa.

Z bezpečnostních důvodů tato seřízení provádějte při stojícím vozidle.

Sedadla druhé řady vzadu

Zadní místa jsou tvořena třemi nezávislými sedadly.

Posunutí sedadel dopředu nebo dozadu

Zvedněte páčku ***1*** nebo ze zadní strany sedadla zatáhněte za černý popruh ***2***, čímž se sedadlo odblokuje.

Po nastavení do požadované polohy uvolněte páčku ***1*** nebo rukojeť ***2*** a zkontrolujte, zda je sedadlo správně zajištěno k podlaze.

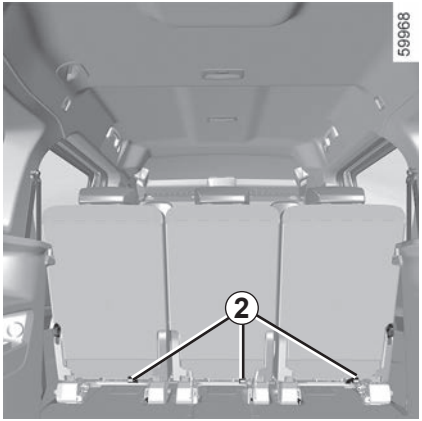

Z bezpečnostních důvodů provádějte tato seřízení, jen když vozidlo stojí.

Při manipulaci se zadními sedadly zkontrolujte, zda kotevní body nepřekrývají žádné předměty či objekty (části těla, zvíře, kamínky, hadr, hračky atd.).

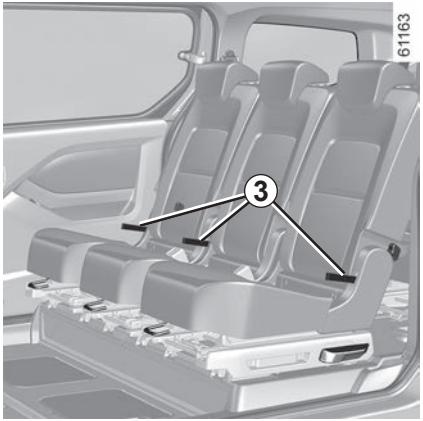

Nastavení sklonu opěradla (komfortní poloha)

Zatáhněte za popruh ***3***, abyste odjistili opěradlo a sklopili je do požadované polohy (tři možné polohy).

Jakmile je sedadlo ve správné poloze, uvolněte popruh ***3*** a ujistěte se, že je opěradlo sedadla zcela zajištěno.

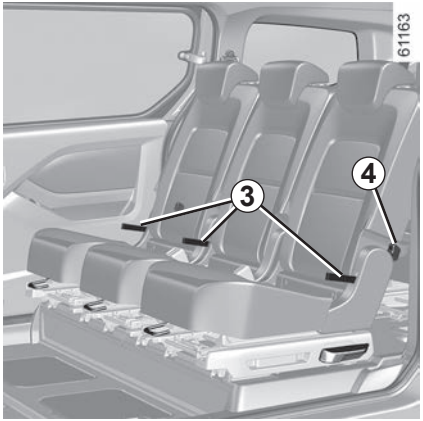

Snížení opěradla (odkládací poloha)

– Posuňte opěrku hlavy na maximum dolů;

– zatáhněte za popruh ***3*** nebo zpoza krajního sedadla zatlačte na rukojeť ***4***, čímž odjistíte opěradlo;

– sklopte opěradlo sedadla a uvolněte popruh ***3*** nebo rukojeť ***4***;

– ujistěte se, zda je opěradlo správně zajištěné.

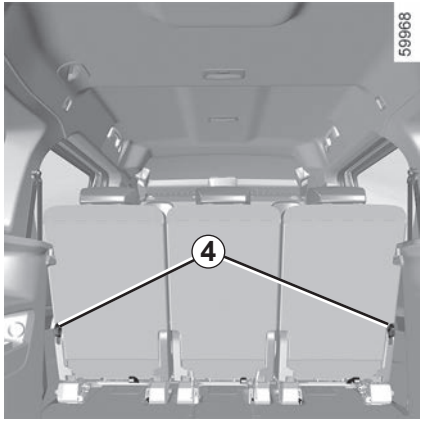

Pro zamezení jakémukoli riziku zranění kontrolujte, zda v blízkosti pohybujících se částí nestojí žádná osoba.

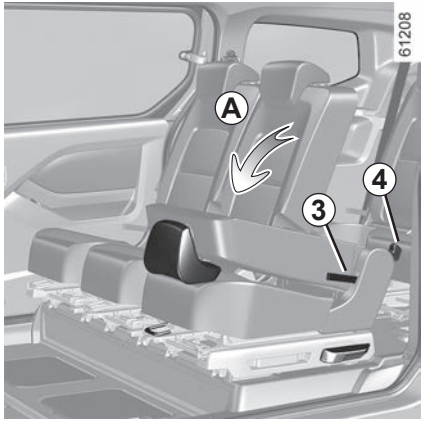

Polohu stolku lze vytvořit sklopením opěradla sedadla (pohyb ***A***) zcela dolů na sedák.

V této pozici mohou sedadla unést až 80 kg.

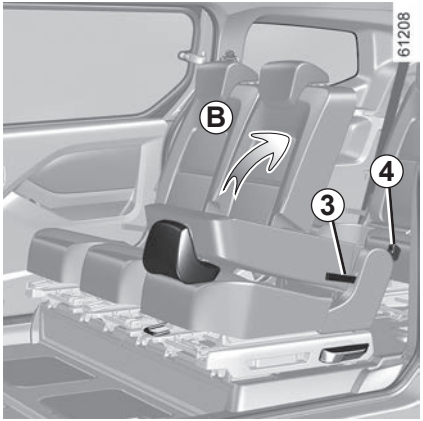

Zpětné zvednutí opěradla (poloha stolku)

– Zatáhněte za popruh ***3*** nebo zatlačte na rukojeť ***4*** pro odjištění opěradla;

– uchopte opěradlo sedadla a zvedněte ho (pohyb ***B***);

– funkce“ v kapitole 1), protáhněte popruh, pak opěradlo zablokujte a zkontrolujte, zda je řádně zajištěno.

Z bezpečnostních důvodů provádějte tato seřízení, jen když vozidlo stojí.

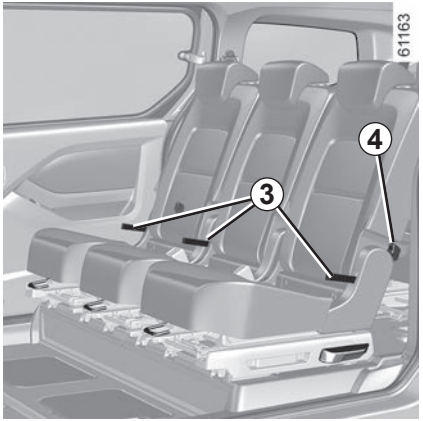

Pro zamezení jakémukoli riziku zranění kontrolujte, zda v blízkosti pohybujících se částí nestojí žádná osoba.

Při vracení opěradla na místo zkontrolujte jeho správné zajištění.

V případě použití potahů sedadel dbejte na to, aby nebránily zaklapnutí opěradla.

Dbejte na správné umístění bezpečnostních pásů.

Dejte zpět opěrky hlavy.

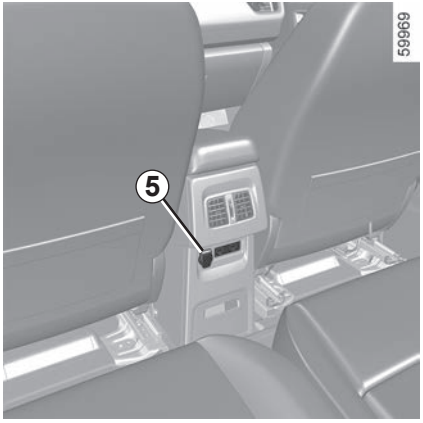

Sklopení sedadla (složená poloha)

– Posuňte přední sedadla dopředu;

– ujistěte se, že do zásuvky pro příslušenství nejsou připojena žádná zařízení ***5***;

– posuňte opěrku hlavy na maximum dolů;

– posuňte sedadlo co nejvíce dozadu směrem k zádi vozidla;

– sklopte opěrák sedadla do polohy stolku (pohyb ***A***) zatažením za popruh ***3*** nebo zatlačením na rukojeť ***4***;

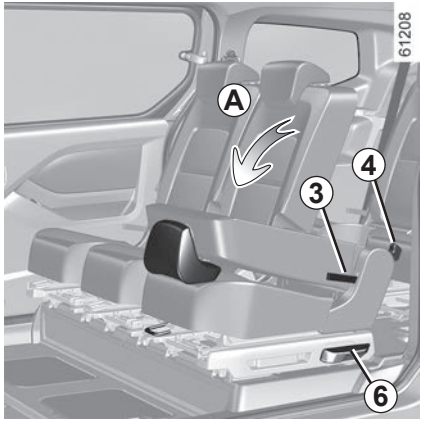

– sedadlo odjistíte zvednutím rukojeti ***6*** až na doraz, nebo zatažením za červený popruh ***7*** zpoza sedadla, pokud sedíte na sedadle ve třetí řadě;

– zvedněte a uveďte sedadlo do svislé polohy (pohyb ***C***) ve sklopené poloze.

Pro zamezení jakémukoli riziku zranění kontrolujte, zda v blízkosti pohybujících se částí nestojí žádná osoba.

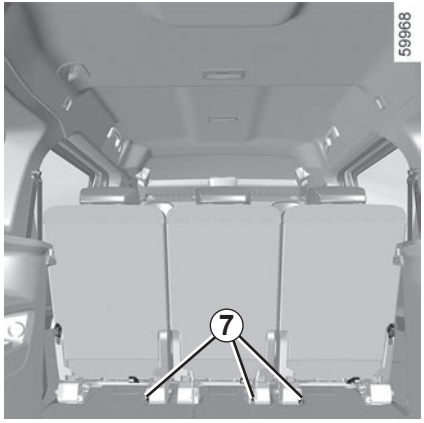

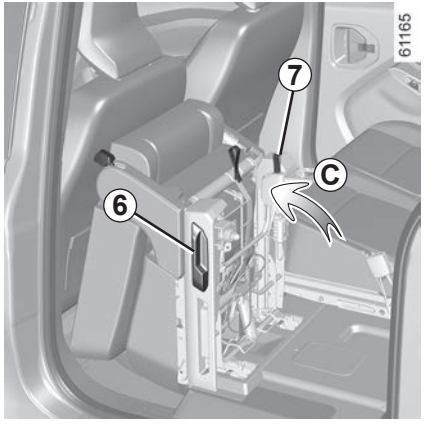

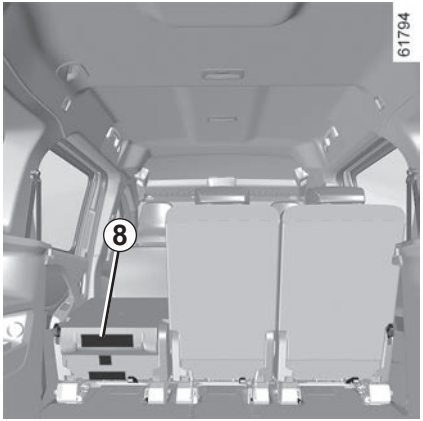

Omezení týkající se používání

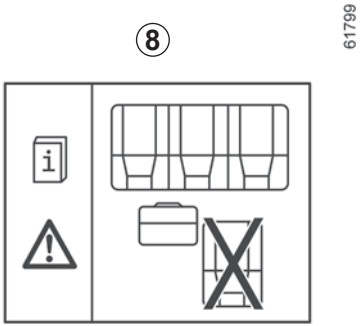

Není dovoleno jezdit se sklopeným sedadlem, pokud na jiném sedadle ve stejné řadě sedí cestující.

Etiketa ***8*** umístěná na zadní straně sedadel vám to připomíná.

Mohlo by dojít ke zraněním.

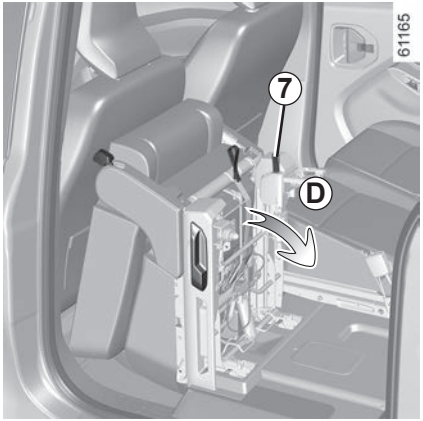

Zpětné umístění lavice

– Vytáhněte červený popruh ***7*** až nahoru a snižte sedadlo, dokud se nezajistí na podlaze (pohyb ***D***);

– Ujistěte se, že je sedadlo pevně zajištěno k podlaze;

– Zvedněte opěradlo sedadla (pohyb ***B***) zatažením za popruh ***3*** nebo zatlačením na rukojeť ***4***.

Z bezpečnostních důvodů tato seřízení provádějte při stojícím vozidle.

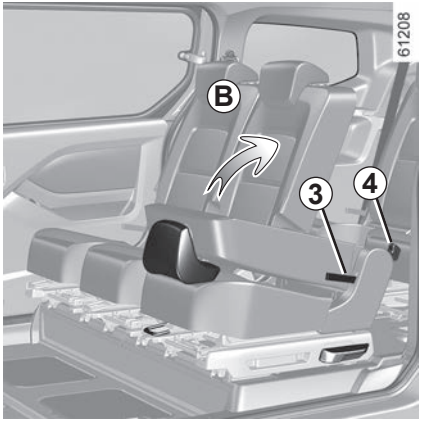

Při vracení opěradla na místo zkontrolujte jeho správné zajištění.
V případě použití potahů sedadel dbejte na to, aby nebránily zaklapnutí opěráku.
Dbejte na správné umístění bezpečnostních pásů.
Dejte zpět opěrky hlavy.

Pro zamezení jakémukoli riziku zranění kontrolujte, zda v blízkosti pohybujících se částí nestojí žádná osoba.

Při manipulaci se zadními sedadly zkontrolujte, zda kotevní body nepřekrývají žádné předměty či objekty (části těla, zvíře, kamínky, hadr, hračky atd.).

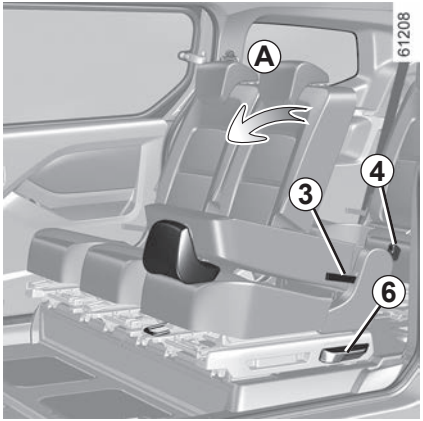

Zadní sedadla třetí řady

Přístup k sedadlům třetí zadní řady

– Posuňte zadní sedadla druhé řady co nejvíce dozadu;

– Spusťte opěrku hlavy sedadla co možná nejvíce dolů;

– Sklopte opěradlo sedadla (pohyb ***A***);

– Pro odblokování sedadla zvedněte rukojeť ***6*** až na doraz;

– Zvedněte a uveďte sedadlo do svislé polohy (pohyb ***C***);

– Posaďte se na zadní sedadlo třetí řady.

Při manipulaci se zadními sedadly zkontrolujte, zda kotevní body nepřekrývají žádné předměty či objekty (části těla, zvíře, kamínky, hadr, hračky atd.).

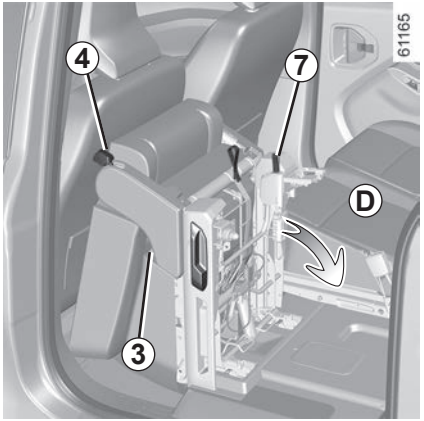

Pokud chcete vrátit sedadlo druhé řady do původní polohy:

– Zatáhněte za červený popruh ***7*** až na doraz, abyste vrátili sedadlo do polohy stolku (pohyb ***D***);

– Ujistěte se, že je sedadlo pevně zajištěno k podlaze;

– Opěradlo sedadla zvedněte zatažením za popruh ***3*** nebo zatlačením na rukojeť ***4***.

Při manipulaci se sedadly provádějte jejich celý pohyb.

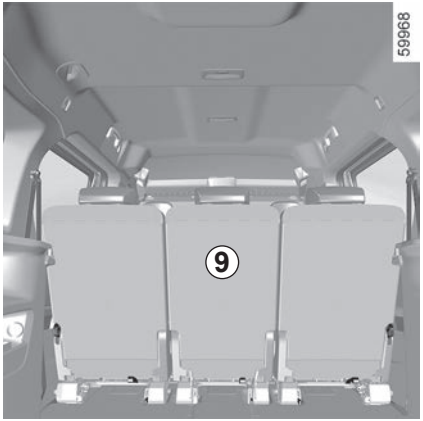

Omezení týkající se používání

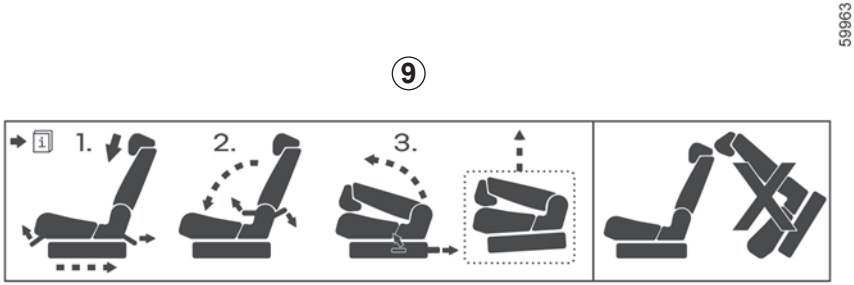

Před posunutím sedadla druhé řady dopředu se ujistěte, že je sedadlo v poloze stolku.

Etiketa ***9*** umístěná na zadní straně sedadel vám to připomíná.

Pro zamezení jakémukoli riziku zranění kontrolujte, zda v blízkosti pohybujících se částí nestojí žádná osoba.

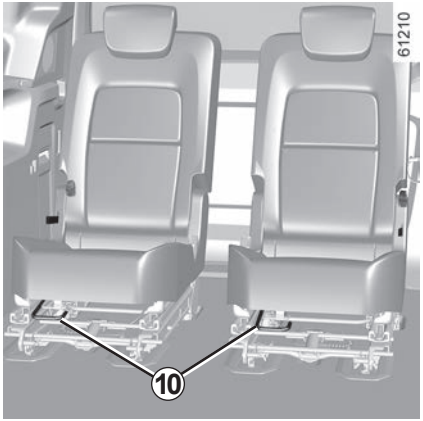

Posunutí sedadel dopředu nebo dozadu

Zvedněte páčku ***10*** nebo ze zadní strany sedadla zatáhněte za černý popruh ***11***, čímž se sedadlo odblokuje.

Po nastavení do požadované polohy uvolněte páčku ***10*** nebo černou rukojeť ***11*** a zkontrolujte, zda je sedadlo správně zajištěno k podlaze.

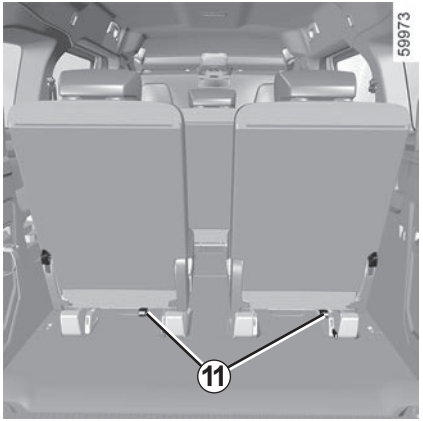

Při manipulaci se zadními sedadly třetí řady:

– Dbejte na to, aby v blízkosti pohybujících se částí nezůstala žádná osoba;

– Dbejte na to, aby kolem sedadla byl dostatek místa;

– Dbejte na to, aby nic nepřekáželo v místě vyhrazeném pro sedadlo v zavazadlovém prostoru;

Z bezpečnostních důvodů tato seřízení provádějte při stojícím vozidle.

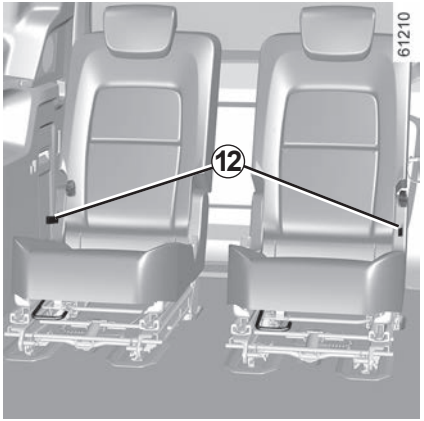

Nastavení sklonu opěradla (komfortní poloha)

Zatáhněte za popruh ***12***, abyste odjistili opěradlo a sklopili je do požadované polohy (tři možné polohy).

Jakmile je sedadlo ve správné poloze, uvolněte popruh ***12*** a ujistěte se, že je opěradlo sedadla zcela zajištěno.

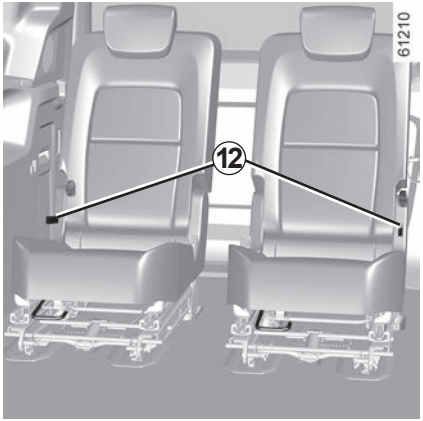

Snížení opěradla (odkládací poloha)

– Posuňte opěrku hlavy na maximum dolů.

– Zatáhněte za popruh ***12*** nebo zpoza sedadla zatlačte na rukojeť ***13***, čímž odjistíte opěradlo;

– Sklopte opěradlo sedadla a uvolněte popruh ***12*** nebo rukojeť ***13***;

– Ujistěte se, zda je opěradlo správně zajištěné.

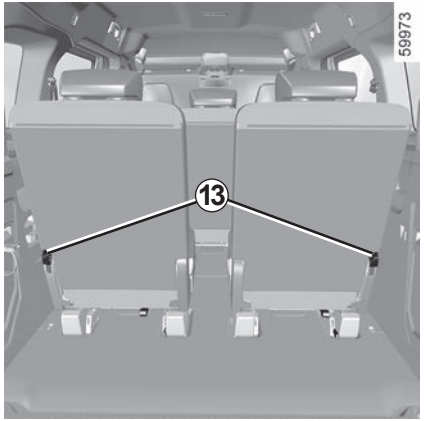

Dbejte na řádné upevnění opěradla sedadla. V případě potřeby odstraňte překážející předměty. Postup opakujte, dokud sedadlo nebude náležitě zablokováno.

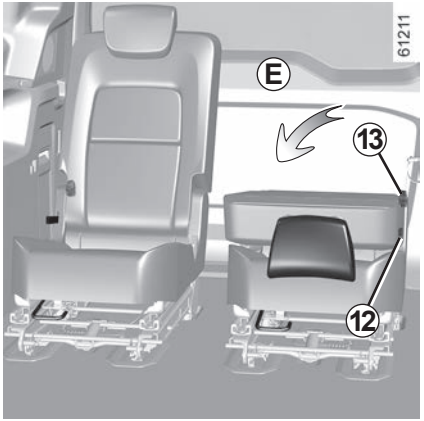

Polohu stolku lze vytvořit sklopením opěradla sedadla (pohyb ***E***) zcela dolů na sedák.

V této pozici mohou sedadla unést až 80 kg.

Pro zamezení jakémukoli riziku zranění kontrolujte, zda v blízkosti pohybujících se částí nestojí žádná osoba.

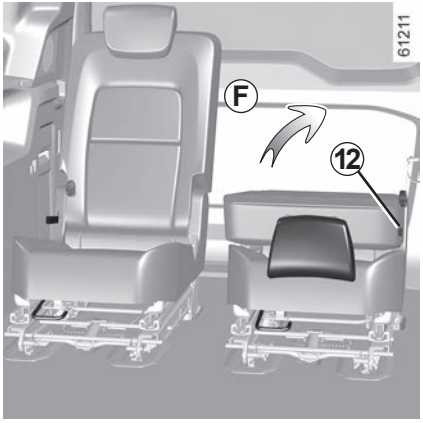

Zpětné zvednutí opěradla (poloha stolku)

– Zatáhněte za popruh ***12*** nebo zatlačte na rukojeť ***13*** pro odjištění opěradla;

– uchopte opěradlo sedadla a zvedněte ho (pohyb ***F***);

– funkce“ v kapitole 1), protáhněte popruh, pak opěradlo zablokujte a zkontrolujte, zda je řádně zajištěno.

Z bezpečnostních důvodů provádějte tato seřízení, jen když vozidlo stojí.

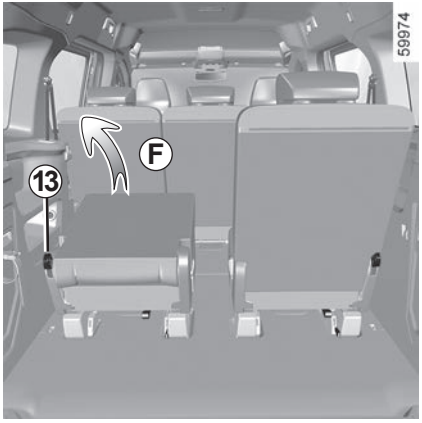

Pro zamezení jakémukoli riziku zranění kontrolujte, zda v blízkosti pohybujících se částí nestojí žádná osoba.

Při vracení opěradla na místo zkontrolujte jeho správné zajištění.

V případě použití potahů sedadel dbejte na to, aby nebránily zaklapnutí opěradla.

Dbejte na správné umístění bezpečnostních pásů.

Dejte zpět opěrky hlavy.

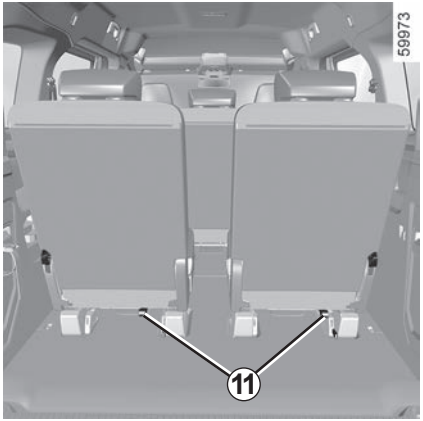

Sklopení sedadla (složená poloha)

– Posuňte sedadla druhé řady na maximum dopředu;

– Posuňte opěrku hlavy na maximum dolů.

– Pomocí černého popruhu ***11*** posuňte sedadlo co nejvíce dozadu směrem k zadní části vozidla;

– Pomocí rukojeti ***13*** sklopte opěradlo sedadla do polohy stolku (pohyb ***E***);

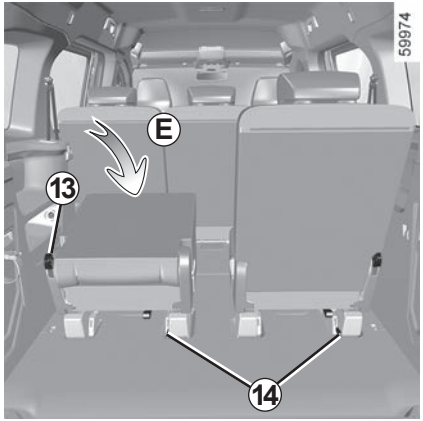

– zatáhněte za červený popruh ***14*** ze zadní části sedadla a odblokujte jej;

– zvedněte a uveďte sedadlo do svislé polohy (pohyb ***G***) ve sklopené poloze.

Při manipulaci se zadními sedadly zkontrolujte, zda kotevní body nepřekrývají žádné předměty či objekty (části těla, zvíře, kamínky, hadr, hračky atd.).

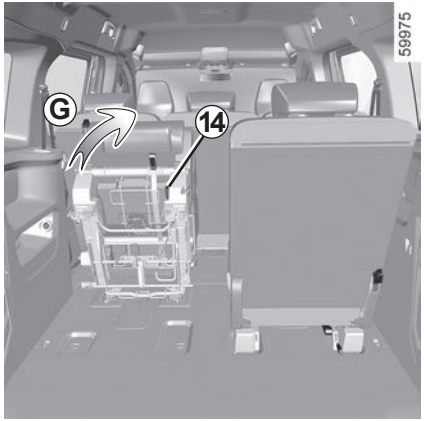

Při manipulaci se zadními sedadly třetí řady:

– Dbejte na to, aby v blízkosti pohybujících se částí nezůstala žádná osoba;

– Dbejte na to, aby kolem sedadla byl dostatek místa;

– Dbejte na to, aby nic nepřekáželo v místě vyhrazeném pro sedadlo v zavazadlovém prostoru;

Z bezpečnostních důvodů tato seřízení provádějte při stojícím vozidle.

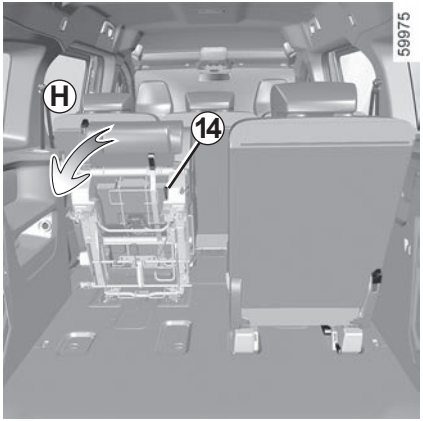

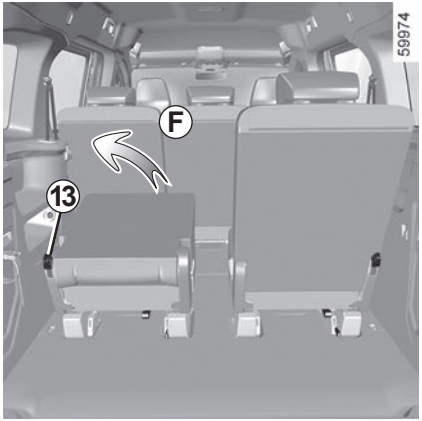

Zpětné umístění lavice

– Vytáhněte červený popruh ***14*** až nahoru a snižte sedadlo (pohyb ***H***), dokud se nezajistí na podlaze;

– ujistěte se, zda je sedadlo správně zajištěno;

– Zvedněte opěradlo sedadla (pohyb ***F***) zatlačením na rukojeť ***13***.

Pokud není odstraněn kryt zavazadlového prostoru, nesmí na sedadlech třetí zadní řady sedět žádný cestující ani zvíře.

Při manipulaci se zadními sedadly zkontrolujte, zda kotevní body nepřekrývají žádné předměty či objekty (části těla, zvíře, kamínky, hadr, hračky atd.).

Při manipulaci se zadními sedadly třetí řady:

– Dbejte na to, aby v blízkosti pohybujících se částí nezůstala žádná osoba;

– Dbejte na to, aby kolem sedadla byl dostatek místa;

– Dbejte na to, aby nic nepřekáželo v místě vyhrazeném pro sedadlo v zavazadlovém prostoru;

Z bezpečnostních důvodů tato seřízení provádějte při stojícím vozidle.

15

61798

Omezení týkající se používání

Pokud na jednom ze sedadel ve třetí řadě sedí cestující, není dovoleno mít za jízdy sklopené opěradlo sedadla ve druhé řadě nebo celé sedadlo ve druhé řadě.

Etiketa ***15*** umístěná na zadní straně sedadel vám to připomíná.

Mohlo by dojít ke zraněním.

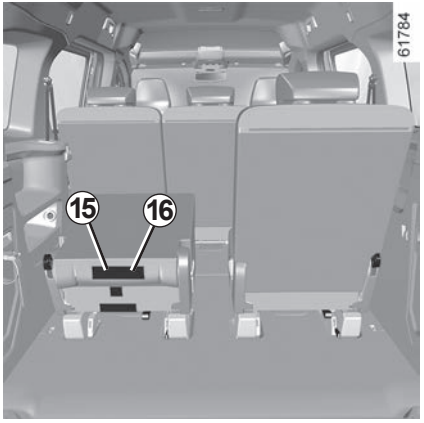

61784

16

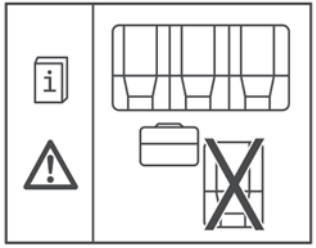

61799

Není dovoleno jezdit se sklopeným sedadlem, pokud na jiném sedadle ve stejné řadě sedí cestující.

Etiketa ***16*** umístěná na zadní straně sedadel vám to připomíná.

Mohlo by dojít ke zraněním.

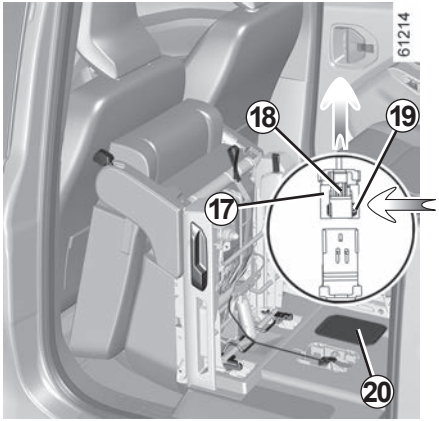

Druhá a třetí řada zadních sedadel

Vyjmutí sedadel

Sedadla ve druhé a třetí řadě lze demontovat pro přepravu objemných předmětů. Jsou vybaveny konektorem zjišťování, zda je sedadlo namontováno ve vozidle nebo zda je obsazeno cestujícím a je zapnutý bezpečnostní pás. ➥ 1.69.

– Sklopte sedadlo do sklopené polohy a odstraňte záklopku ***20***;

– Odpojte konektor ***17*** posunutím červeného jazýčku ***19***;

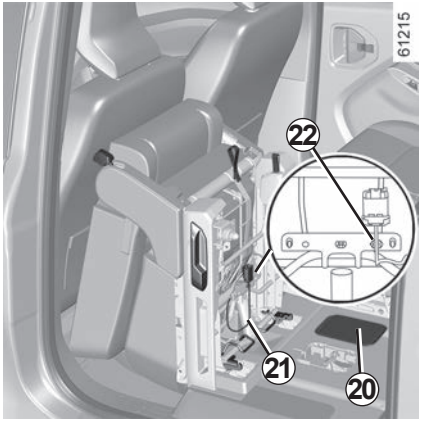

– Stiskněte oblast ***18*** kolem konektoru a současně za něj zatáhněte, abyste jej odpojili;

– Zkontroluje, že je konektor odpojená, ale netahejte za kabel ***21***;

– Připojte kabel ***21*** z konektoru ke svorce ***22***;

– Vyměňte záklopku ***20***.

Pro zamezení jakémukoli riziku zranění kontrolujte, zda v blízkosti pohybujících se částí nestojí žádná osoba.

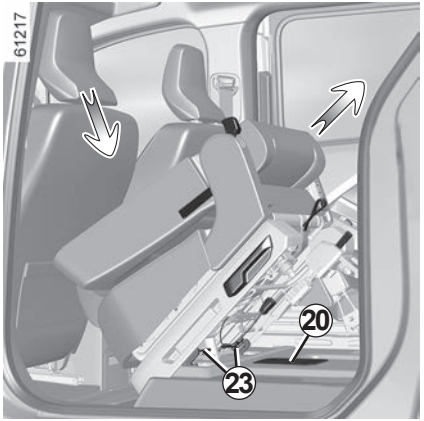

Chcete-li demontovat sedadlo:

– Zatáhněte za uvolňovací spínač ***23*** označený červenou značkou a podržte jej, aby se sedadlo sklopilo do úhlu 45°;

– Uveďte sedadlo do polohy stolku.

Poté můžete odblokované sedadlo vyjmout z vozidla.

Z bezpečnostních důvodů tato seřízení provádějte při stojícím vozidle.

Zadní sedadlo je velmi těžké. Manipulujte s ní opatrně tak, abyste se neporanili.

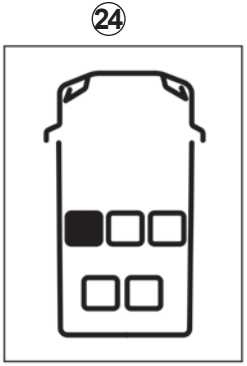

Instalace sedadel

Před montáží sedadla zkontrolujte, zda je ve vozidle umístěno ve správné poloze.
Informace naleznete na štítku ***24*** umístěném na zadní straně sedadla.

Umístění sedadel se nesmí zaměňovat.

Při manipulaci se zadními sedadly zkontrolujte, zda kotevní body nepřekrývají žádné předměty či objekty (části těla, zvíře, kamínky, hadr, hračky atd.).

– Jemným zvednutím opěradla sedadla připevněte háky ***25*** ke kotevnímu bodu ***26*** označenému šipkou ***27***;
– Posuňte sedadlo co nejvíce dopředu (pohyb ***J***);
– Uvolňovací spínač ***23*** se zaaretuje a ozve se zvuk uzamčení;
– Připojte zpět konektor ***17***.

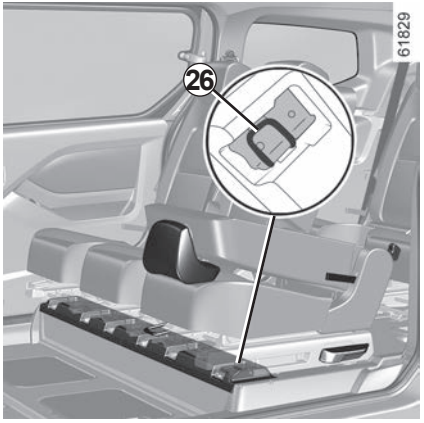

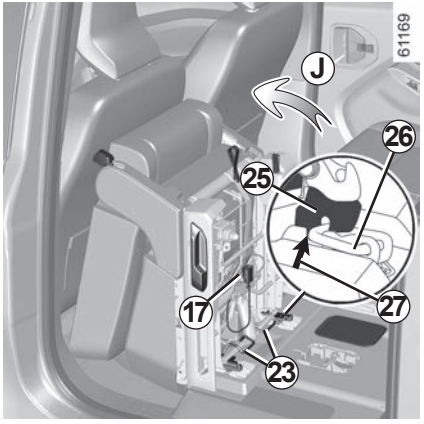

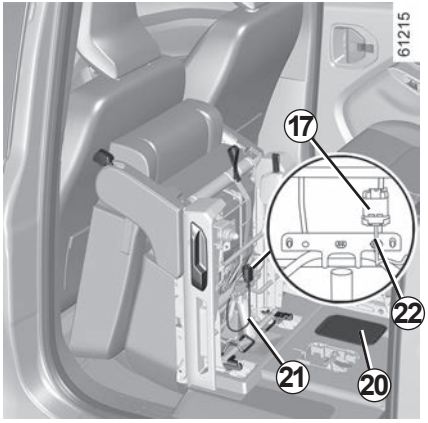

Instalace sedadel
(pokračování)

Připojení konektoru ***17***:

– Odstraňte záklopku ***20***;

– Odpojte kabel ***21*** od konektoru na svorce ***22***;

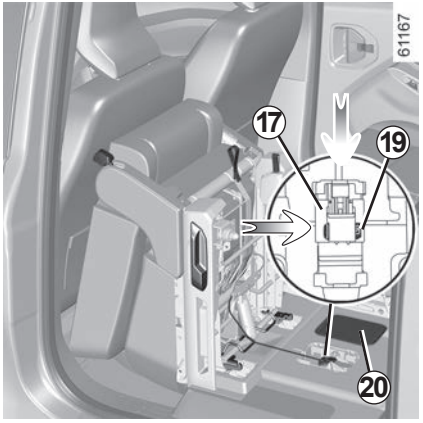

– Zapojte konektor ***17*** a zajistěte červený jazýček ***19***;

– Přemístěte kabel ***21*** do prohlubně koberce ***28***;

– Vyměňte záklopku ***20***.

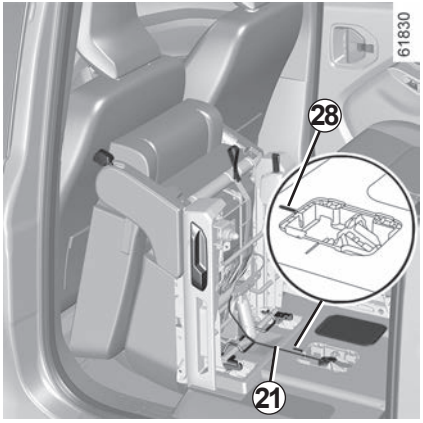

Při opětovné montáži sedadla do vozidla nezapomeňte znovu připojit konektor sedadla. V opačném případě se na přístrojové desce nezobrazí informace o přezkách bezpečnostních pásů. ➥ 1.69.

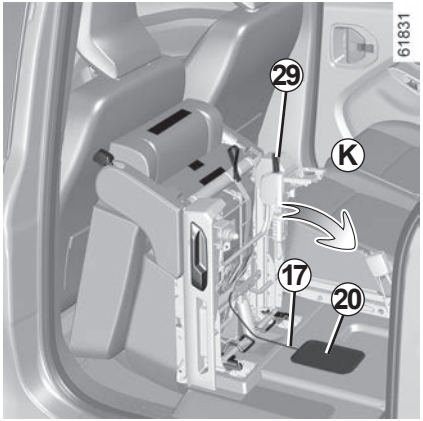

Instalace sedadel
(pokračování)

Umístění sedadel do polohy pro používání:

– Zatáhněte za červený popruh ***29*** až na doraz;

– Spusťte sedadlo dolů a uveďte ho do polohy, kdy se pevně zafixuje na podlaze (pohyb ***K***).

ujistěte se, zda je sedadlo správně zajištěno.

Zvedněte opěradlo sedadla (pohyb ***L***).

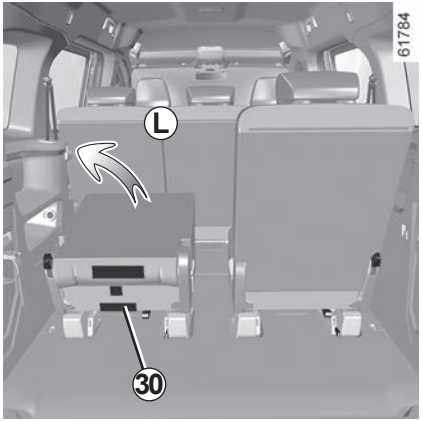

Při manipulaci se zadními sedadly zkontrolujte, zda kotevní body nepřekrývají žádné předměty či objekty (části těla, zvíře, kamínky, hadr, hračky atd.).

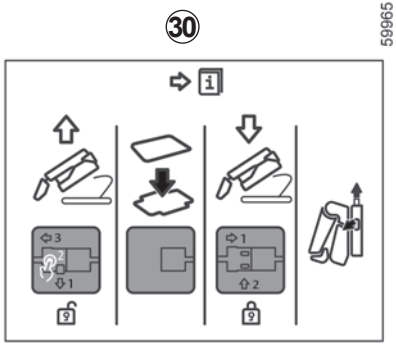

Po výměně konektoru ***17*** a uzavření záklopky ***20*** je nutné před sklopením sedadla zatáhnout za červený popruh ***29***.

Etiketa ***30*** umístěná na zadní straně sedadel vám to připomíná.

Pro zamezení jakémukoli riziku zranění kontrolujte, zda v blízkosti pohybujících se částí nestojí žádná osoba.

ZADNÍ KRYCÍ DESKA

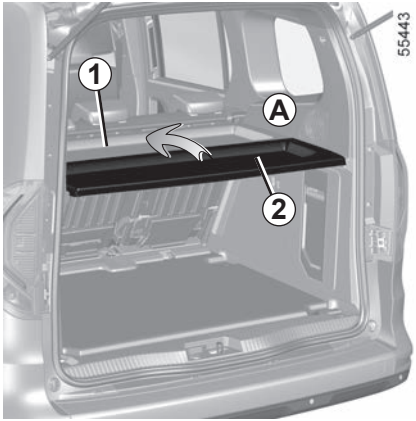

Odkládací deska se skládá ze dvou pevných částí.

Existují dvě možné polohy:

– ve vysoké poloze ***A***,

V takovém případě můžete složit díl ***2*** do dílu ***1*** zvednutím, jak ukazuje šipka.

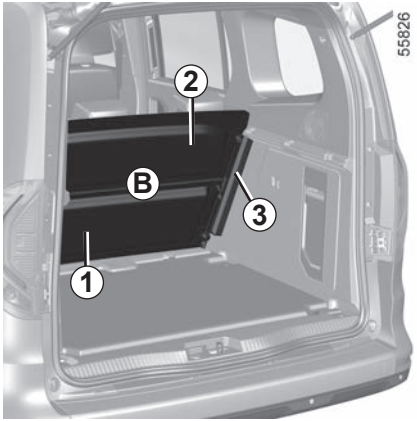

– Sklopená poloha ***B***.

Pokud chcete odkládací desku uložit, zasuňte ji do vodicích drážek ***3*** za opěradlem zadní lavice.

Na odkládací plochu nepokládejte těžké nebo tvrdé předměty. V případě prudkého brzdění nebo nehody by mohly představovat nebezpečí pro osoby sedící ve vozidle.

Svinutí pružné části krytu zavazadlového prostoru

U takto vybavených vozidel jej lze instalovat ve dvou polohách:

– za druhou řadou sedadel (poloha ***A***). V takovém případě musí být třetí řada sedadel buď v poloze stolku, ve sklopené poloze, nebo demontována z vozidla.

– za třetí řadou sedadel (poloha ***B***).

Dbejte na to, aby byly všechny pásy ***1*** bezpečně upevněny ve svém závěsu ***2***.

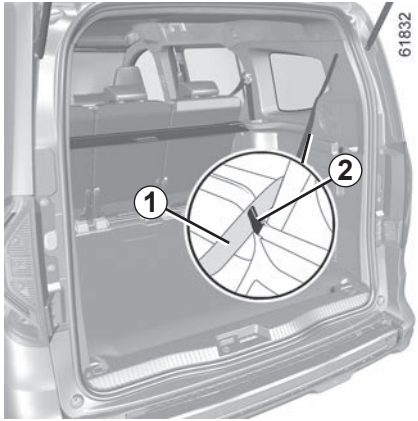

Jemným zatažením za rukojeť ***3*** uvolněte kolíky ***4*** z jejich kotevních bodů ***6*** umístěných na obou stranách zavazadlového prostoru a poté sklopte kryt zavazadlového prostoru ***5***.

Doprovázejte pohyb svinování krytu zavazadlového prostoru ***5***.

Pro odklopení pružné části krytu zavazadlového prostoru postupujte v opačném pořadí.

Je zakázáno umístit kryt zavazadlového prostoru za sedadla druhé řady, pokud na sedadlech třetí řady sedí cestující.

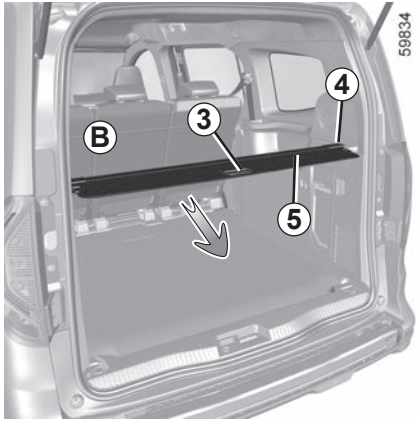

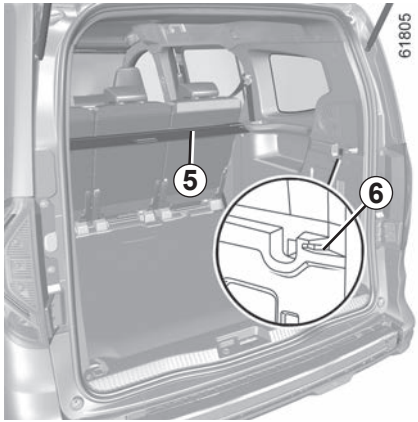

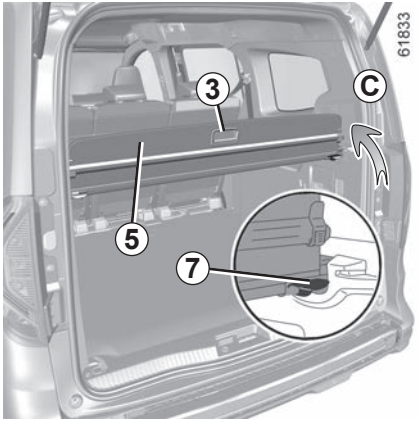

Demontáž krytu zavazadlového prostoru

Pomocí rukojeti ***3*** otočte pružnou část krytu zavazadlového prostoru ***5*** nahoru (pohyb ***C***), abyste získali přístup k zarážkám ***7*** na koncích.

Zatlačte pravý doraz ***7*** doleva (pohyb ***D***) a zvednutím pravé strany (pohyb ***E***) vyjměte navíječ z jeho pouzdra.

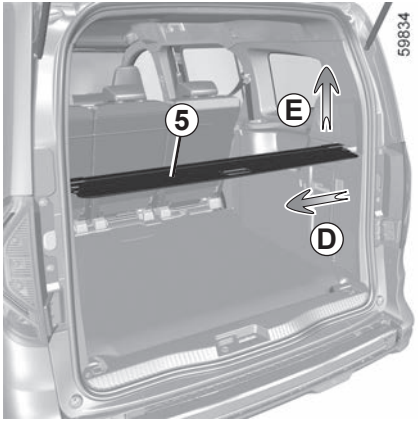

Navrácení krytu zavazadlového prostoru

Zasuňte levou stranu krytu zavazadlového prostoru ***5***, zatlačte pravý doraz ***7*** směrem doleva a poté spusťte pravou stranu navíječe do jeho pouzdra.

Na kryt zavazadlového prostoru nedávejte těžké nebo tvrdé předměty. V případě prudkého brzdění nebo nehody by mohly představovat nebezpečí pro osoby sedící ve vozidle.

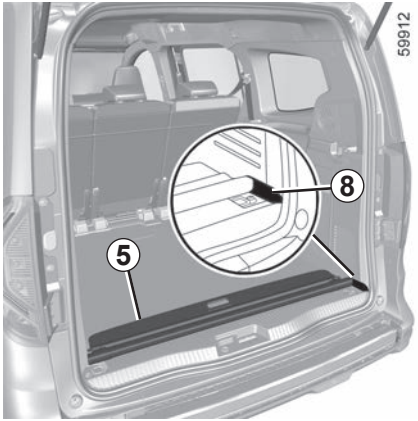

Uložení krytu zavazadlového prostoru

Můžete uložit kryt zavazadlového prostoru ***5*** přímo na podlahu.

Umístěte navíječ krytu zavazadlového prostoru ***5*** do místa pro jeho uložení ***8***.

Pokud není odstraněn kryt zavazadlového prostoru, nesmí na sedadlech třetí zadní řady sedět žádný cestující ani zvíře.

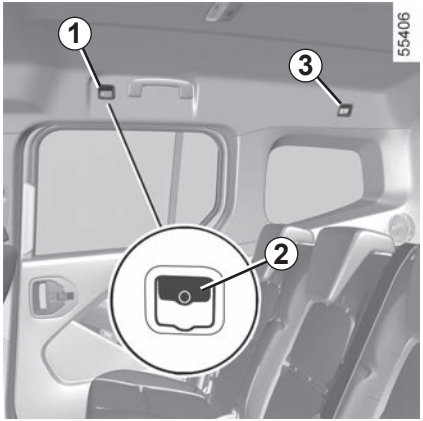

U vozidel, která jí jsou vybavena, je dělicí síťka užitečná při přepravě zvířat nebo zavazadel pro jejich oddělení od prostoru pro přepravu osob.

Instaluje se za zadní sedadla nebo za sedadlo řidiče a spolujezdce.

Dělicí síťka na zavazadla je určena k zadržení hmotnosti maximálně 10 kg.

Mohlo by dojít ke zraněním.

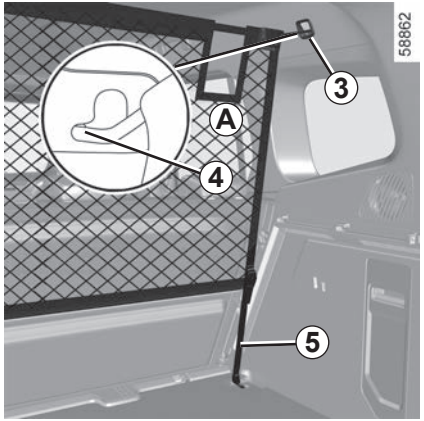

Instalace dělicí síťky za zadní sedadla

(standardní podvozek)

Uvnitř vozidla a na obou stranách:

– zasuňte horní tyč síťky ***4*** do kotevních bodů ***3*** (otvor síťky ***A*** musí být umístěn na pravé straně vozidla).

– protáhněte spodní popruhy ***5*** síťky skrz kotvicí body ***6***;

– pak je vložte do zamykacího systému síťky ***7***;

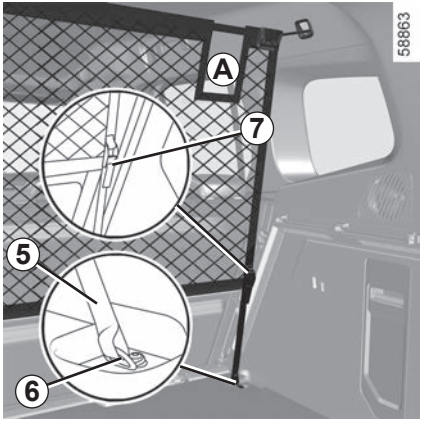

– nastavte pásek ***5*** síťky tak, aby byl správně napnutý.

Síťka pro oddělení zavazadel se nesmí používat k uchycení předmětů.

Mohlo by dojít ke zraněním.

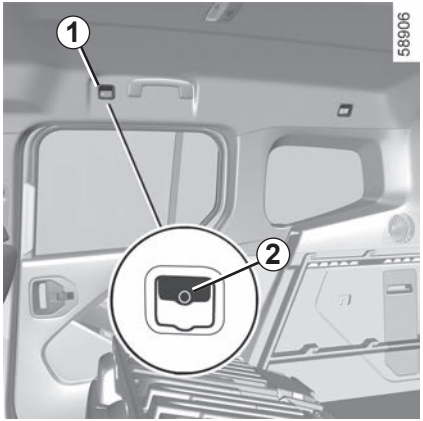

Instalace dělicí síťky za přední sedadla

(standardní podvozek)

Uvnitř vozidla a na obou stranách:

– umístěte celou lavici do polohy rovné podlahy ➥ 3.44;

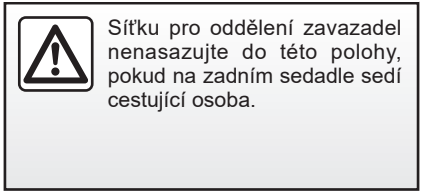

Síťku pro oddělení zavazadel nenasazujte do této polohy, pokud na zadním sedadle sedí cestující osoba.

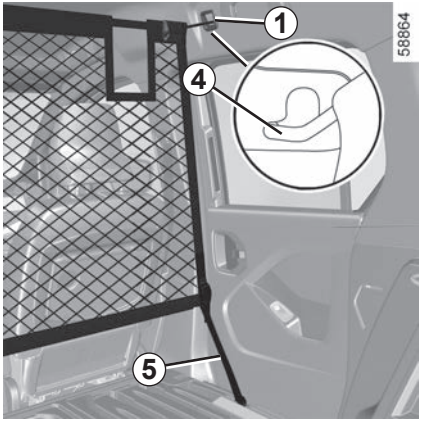

– zvedněte kryty ***2*** pro přístup ke kotvicím bodům ***1***;

– nasaďte horní táhlo síťky ***4*** do úchytných bodů ***1***;

– odstraňte kryty ***8*** pro přístup ke kotvicím bodům ***9***;

– protáhněte spodní popruhy ***5*** síťky skrz kotvicí body ***9***;

– pak je vložte do zamykacího systému síťky ***7***;

– upravte popruh ***5*** síťky tak, aby byla napnutá (nejprve upravte pravý popruh).

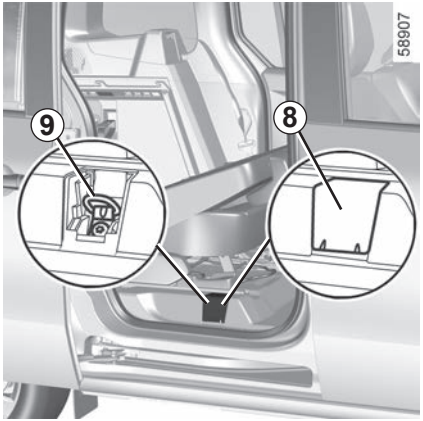

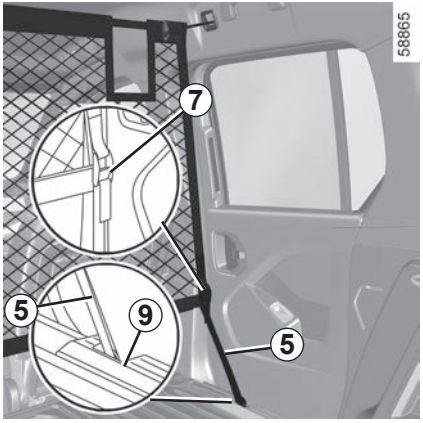

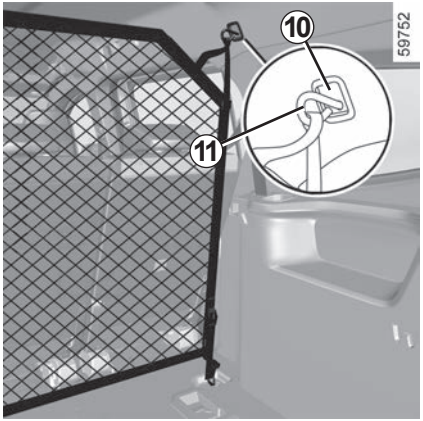

Instalace dělicí síťky za zadní sedadla

(dlouhý podvozek)

Je namontován za druhou řadou zadních sedadel.

Uvnitř vozidla a na obou stranách:

– posuňte sedadla druhé řady na maximum dopředu;

– umístěte sedadla třetí řady do sklopené polohy nebo je demontujte;

– nasaďte horní táhlo síťky ***11*** do úchytných bodů ***10***;

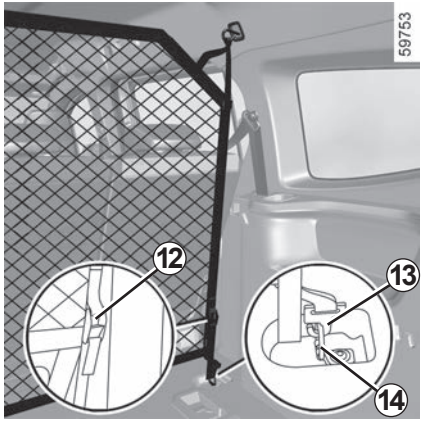

– uchyťte oba háčky ***13*** na popruhy ***12*** k upevňovacím okům ***14***;

– nastavte pásek síťky ***12*** tak, aby byl správně napnutý;

– upravte polohu sedadel druhé řady: dbejte na to, aby se opěradla nedotýkala zavazadlové sítě.

Síťku pro oddělení zavazadel nenasazujte do této polohy, pokud na zadním sedadle sedí cestující osoba.

Tyto pokyny vám připomíná štítek ***A*** umístěný na boku sítě na oddělení zavazadel.

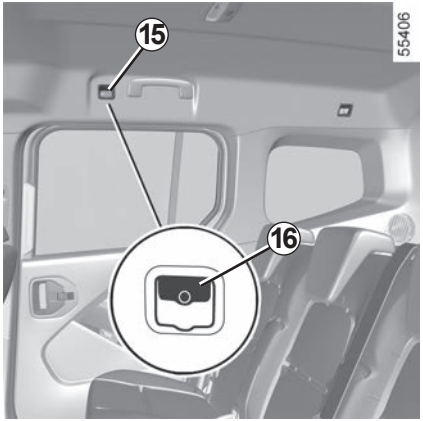

Instalace dělicí síťky za přední sedadla

(dlouhý podvozek)

Je namontován za sedadly řidiče a předního spolujezdce.

Uvnitř vozidla a na obou stranách:

– sklopte zadní sedadla nebo je demontujte;

– zvedněte kryty ***16*** pro přístup ke kotvicím bodům ***15***;

– nasaďte horní táhlo síťky ***17*** do úchytných bodů ***15***;

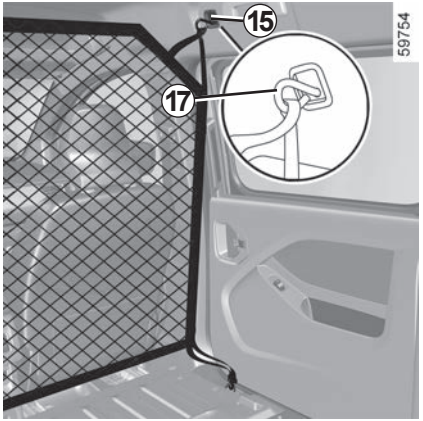

– odstraňte kryty ***18*** pro přístup ke kotvicím bodům ***19***;

– uchyťte oba háčky ***21*** na popruhy ***20*** k upevňovacím okům ***22***;

– nastavte pásek síťky ***20*** tak, aby byl správně napnutý;

– upravte polohu předních sedadel: dbejte na to, aby se opěradla sedadel nedotýkala zavazadlové sítě.

Dělicí síťka na zavazadla je určena k zadržení hmotnosti maximálně 10 kg.

Mohlo by dojít ke zraněním.

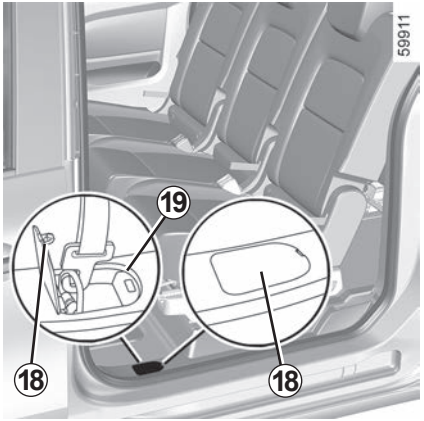

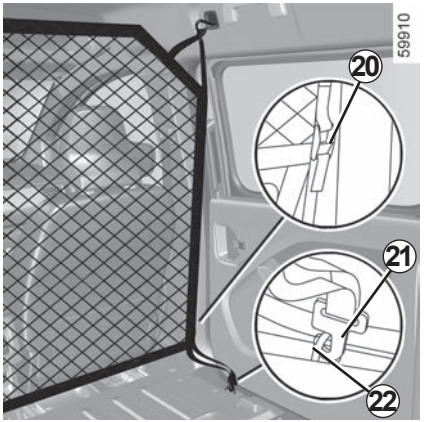

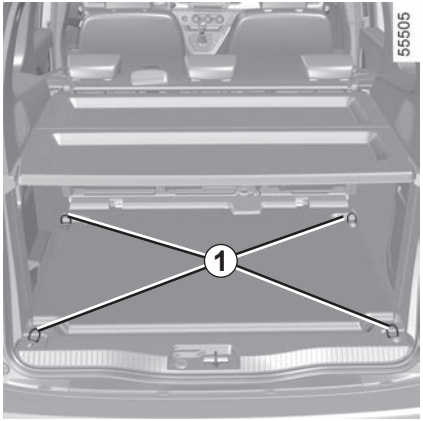

Kotevní háčky

Upevňovací body ***1***.

Háček na upevnění tašky *2*

Maximální zatížení háčku: 5 kg.

Odkládací přihrádka *A*

Uvolněte příklop ***3***.

Popruh pro uložení nabíjecího kabelu

Použijte popruh ***4*** k připevnění a uložení kabelu po jeho navinutí.

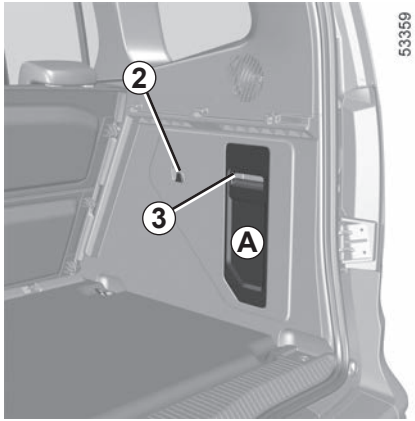

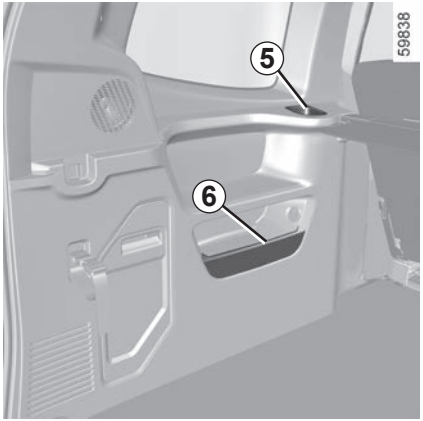

Držák na pohárky *5*

(podle typu vozidla)

Odkládací přihrádka *6*

(podle typu vozidla)

Dohlédněte, aby žádný tvrdý, těžký nebo špičatý předmět nebyl umístěn v otevřených odkládacích prostorách, ani zde nebyl umístěn tak, že by mohl být vymrštěn na osoby ve vozidle při zatáčení nebo prudkém brzdění.

PŘEPRAVA PŘEDMĚTŮ V ZAVAZADLOVÉM PROSTORU (1/4)

Přepravované předměty umísťujte do zavazadlového prostoru vždy tak, aby jejich největší plocha dosedala:

– na opěradlo zadní lavice v případě obvyklého nákladu (příklad ***A***);

– opěráky předních sedadel se sklopenými zadními opěradly pro maximální naložení (případ ***B***);

– opěráky předních sedadel, když jsou druhá nebo třetí řada zadních sedadel ve sklopené poloze nebo jsou vymontované z vozidla ➥ 3.44 (například ***C***).

Zajistěte, aby byly přepravované předměty rovnoměrně rozmístěny po celé ložné ploše.

Pokud budete chtít pokládat věci na sklopené opěradlo, je nezbytné před sklopením opěradla odstranit opěrky hlavy, aby bylo opěradlo co nejtěsněji přitisknuto na sedák.

Na zadních sedadlech se nesmí přepravovat těžké předměty, pokud jsou opěradla sedadel sklopena do polohy stolku.

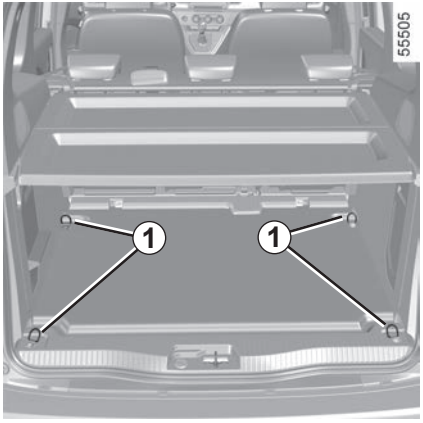

Nejtěžší předměty umísťujte vždy přímo na podlahu. Používejte, pokud je jimi vozidlo vybaveno, závěsné kroužky ***1*** umístěné na podlaze zavazadlového prostoru. Naložení musí být provedeno tak, aby při prudkém brzdění nemohlo dojít k vymrštění předmětů dopředu na osoby ve vozidle. Zapněte bezpečnostní pásy na zadních sedadlech i tehdy, když na nich nikdo nesedí.

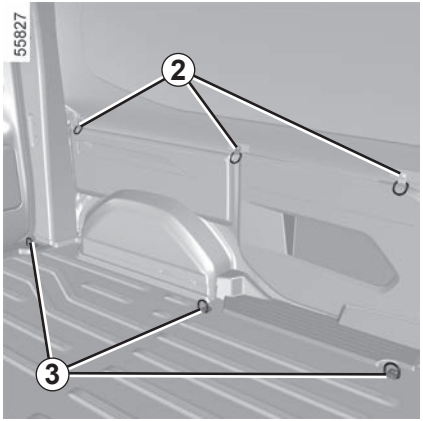

Přeprava předmětů v zadním prostoru

U některých vozidel lze k zajištění přepravovaných předmětů proti pohybu použít otočná oka ***2*** a ***3***. Počet ok a jejich umístění se liší podle typu vozidla.

Kroužky ***2*** slouží výhradně k zamezení převrácení nákladu. Náklad musí být nejdřív upevněn do upevňovacích kroužků ***3*** na podlaze vozidla.

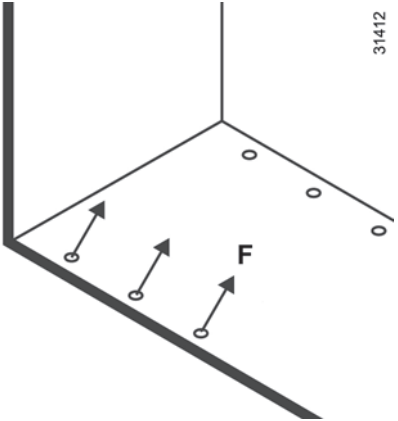

Zvláštnosti verze furgon

Otočné kroužky *3*:
F max : 400 daN

V zájmu své bezpečnosti se ujistěte, aby byly všechny dveře Vašeho vozidla zcela uzavřeny, když vyjíždíte.

V případě jízdy s otevřenou pravou částí zadních křídlových dveří vždy upevněte přepravovaný náklad. Levá část dveří, která zůstává zavřená, nesmí nahrazovat upevnění přepravovaného nákladu. Používání otevřené pravé části zadních křídlových dveří za jízdy by mělo být výjimečné.
V každém případě se seznamte s místními předpisy.

Nebezpečí pádu nákladu na vozovku.

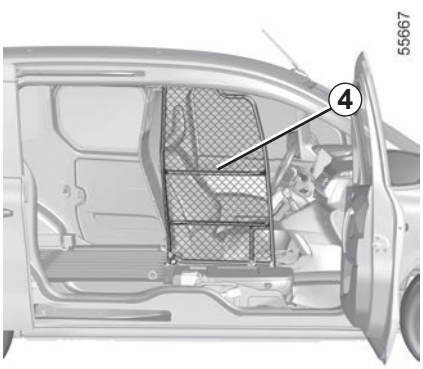

Verze „Open Sesame“

Podle šířky a délky předmětů přepravovaných v zadním nákladovém prostoru použijte přední dveře u spolujezdce a boční posuvné dveře.

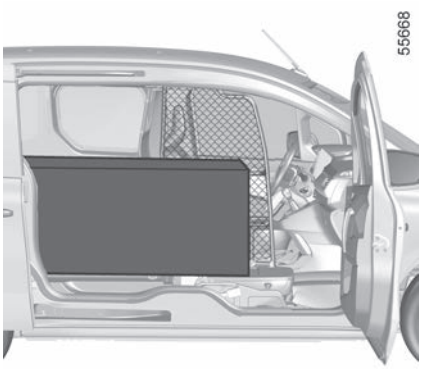

Toto bude možné po otočení přepážky ***4***. Při otáčení přepážky dodržujte předepsaný postup. ➥ 1.67.

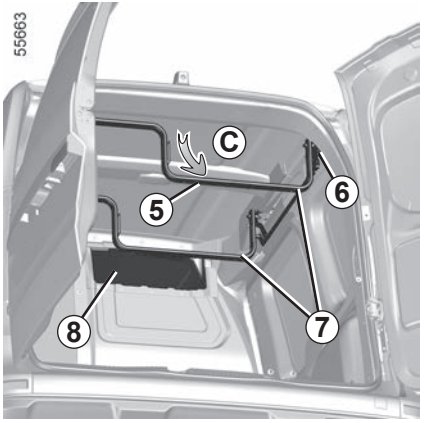

Výklenek *8* a střešní nosič *7*

(podle typu vozidla)

Podle délky přepravovaných předmětů v zadním nákladovém prostoru můžete využít výklenek ***8*** nebo střešní nosič ***7***.

Užitná poloha

Se střešním nosičem v úložné poloze zatáhněte za páčku ***6*** směrem dolů. Tím odemknete střešní nosič, poté přidržte tyč střešního nosiče***5*** a přitáhněte ji k sobě, dokud se nezajistí (pohyb ***C***).

Střešní nosič se automaticky zablokuje. Ujistěte se, že opěrka je správně zajištěná.

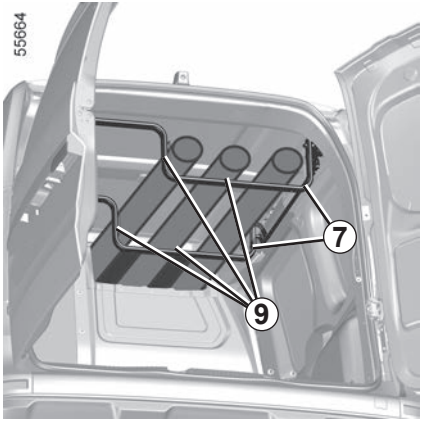

Přepravovaný náklad vždy zajistěte pomocí kroužků ***9***.

Dodržujte maximální povolenou délku a hmotnost nákladu.

Připravte si nutné ochranné prostředky a přizpůsobte jízdu tak, aby se minimalizoval pohyb přepravovaného nákladu a nedošlo k poškození vozidla nebo samotného nákladu.

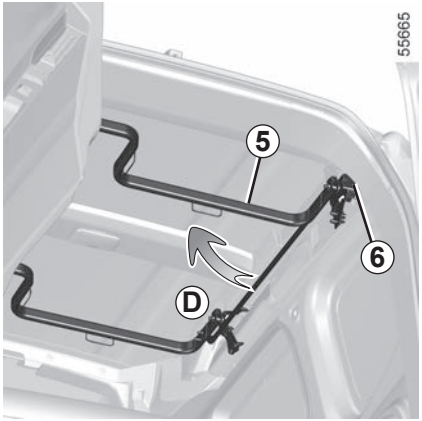

Sklopená poloha

Se střešním nosičem v pracovní poloze zatáhněte za kliku ***6*** směrem dolů a tím odemkněte střešní nosič. Přidržte tyč střešního nosiče ***5*** a zatlačte jej vzhůru, dokud se nezajistí (pohyb ***D***).

Střešní nosič se automaticky zablokuje. Ujistěte se, že opěrka je správně zajištěná.

Maximální přípustná hmotnost nákladu na střešním nosiči ***7***: 30 kg v rovnoměrném rozložení.

Maximální délka nákladu:

– normální podvozek: 2 metry;

– dlouhý podvozek: 2,5 metru.

Při manipulaci se střešním nosičem zkontrolujte, že se v blízkosti pohyblivých částí nenacházejí žádné osoby.

Přípustné zatížení tažného zařízení, maximální přípustná hmotnost brzděného a nebrzděného přívěsu: ➥ 6.7.

Výběr a montáž tažného zařízení

Maximální hmotnost tažného zařízení:
– 7.3 kg u vozidla s přípravou na tažné zařízení.
– 28,5 kg u vozidla bez přípravy na tažné zařízení.

Není povoleno montovat mechanické tažné zařízení (kouli, hák atd.), které je odnímatelné bez použití nářadí nebo sklopné, pokud jej nelze snadno odstranit nebo přemístit, když se nepoužívá.

Informace o montáži tažného zařízení a podmínkách použití naleznete v montážním návodu výrobce.

Doporučuje se uchovávat tento návod s ostatními dokumenty k vozidlu.

24981

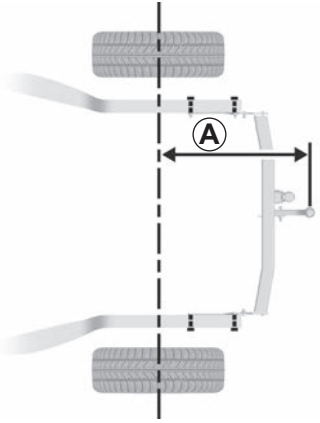

Rozměry *A* (nejvýše)

Normální podvozek
***A* = 935 mm.**

Dlouhý podvozek
***A* = 975 mm.**

24982

Pokud se tažné zařízení nepoužívá, nesmí překážet žádnému světelnému prvku nebo registrační značce. Nepoužívaná mechanická tažná zařízení (koule, háky atd.) umožňující demontáž bez nářadí a všechny sklopné objekty, musí být demontovány nebo přemístěny.

Za všech okolností je vaší povinností dodržovat předpisy a nařízení platné v zemi, v níž se právě nacházíte.

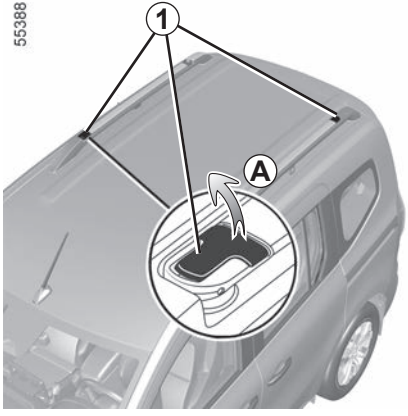

Modulární střešní nosiče

Před umístěním zavazadla na modulární střešní nosiče je nutno nosiče uvést do provozní polohy:

– odjistěte páčky ***1*** (pohyb ***A***);

– dostatečně nosiče zvedněte, aby bylo možné jimi otáčet (obrázek ***B***);

– zajistěte nosiče v příčné poloze zajištěním páček ***1*** (obrázek ***C***);

– ujistěte se, že jsou správně zajištěny.

Při manipulaci dbejte na to, aby se tyče nedotýkaly střechy vozidla, neboť by ji mohly poškrábat.

Je přísně zakázáno nechávat střešní nosiče v příčné poloze (nosná poloha), pokud s vozidlem vjíždíte do kartáčové automyčky.

Zkontrolujte, že máte oba střešní nosiče správně umístěné a zajištěné.

Maximální zátěž jednoho nosiče: 40 kg rovnoměrně rozloženého nákladu (80 kg na obou střešních nosičích).

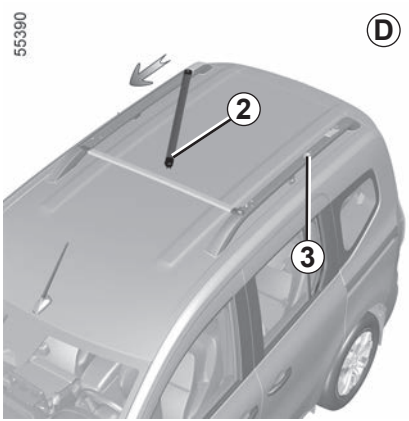

Posunutí tyče

Střešní nosiče ***2*** lze vzájemně posouvat blíže k sobě nebo dále od sebe (obrázek ***D***).

Existují dvě možné polohy: uprostřed nebo vzadu.

Pokud je nosič odjištěný, lze jím posouvat ve vodicích kolejnicích směrem vpřed a vzad ***3***.

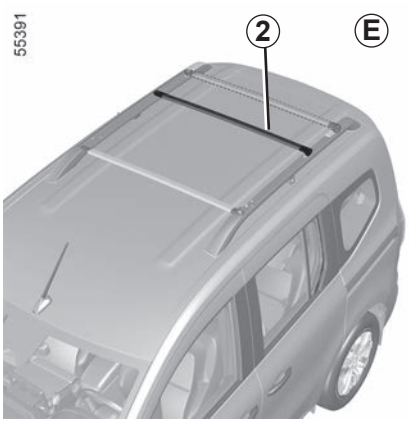

Po nastavení potřebné polohy nosičem otočte a zajistěte jej v příčné poloze (obrázek ***E***).

Zkontrolujte správné zajištění obou tyčí.

Pokud nosiče nevyužíváte v příčné poloze, namontujte je zpět do polohy podélně. Snížíte tím spotřebu paliva a zbavíte se hlučnosti způsobené prouděním vzduchu.

Zkontrolujte, zda jsou předměty nebo příslušenství (nosič kol, střešní box atd.) na modulárních střešních nosičích připevněné ve správné poloze, zda jsou rovnoměrně rozmístěné a zajištěné.

Podélné střešní nosiče

Pokud je vozidlo příslušně vybaveno, můžete převážet další předměty nebo zařízení (nosič na kola, nosič na lyže apod.):

– na střešním nosiči;

– na střešním příčníku povinně upevněném na podélném střešním nosiči ***4***;

– přímo na podélném střešním nosiči.

S výběrem vybavení přizpůsobeného vašemu vozidlu vám pomůže autorizovaný servis. Informace o montáži příslušenství a podmínkách použití naleznete v montážním návodu výrobce.

Doporučuje se uchovávat tento návod s ostatními dokumenty k vozidlu.

Maximální zátěž jednoho nosiče: 40 kg rovnoměrně rozloženého nákladu (80 kg na obou střešních nosičích).

Je zakázáno upevňovat jakákoli nosná zařízení na střechu vozidel bez továrně montovaných podélných nebo modulárních střešních nosičů.

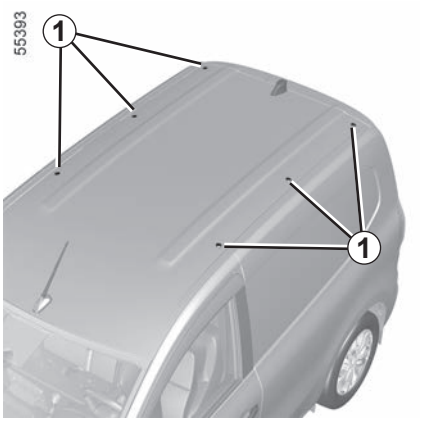

Odšroubujte záslepky ***1***, tím získáte přístup k upevňovacím bodům.

Pro výběr vybavení přizpůsobeného Vašemu vozidlu Vám doporučujeme obrátit se na Vašeho zástupce značky.

Informace o montáži střešního nosiče a podmínkách použití naleznete v montážním návodu k tomuto zařízení.

Doporučuje se uchovávat tento návod s ostatními dokumenty k vozidlu.

Maximální přípustné zatížení střechy: 100 kg (včetně nosného zařízení).

Jsou-li originální střešní tyče homologované našim technickým oddělením dodány spolu se šrouby, používejte pro upevnění tyčí na vozidlo pouze tyto šrouby.

Pokyny k použití

Manipulace s dveřmi zavazadlového prostoru

Před jakoukoli manipulací s dveřmi zavazadlového prostoru zkontrolujte předměty a příslušenství (nosiče jízdních kol, střešní box apod.) na střešním nosiči. Musí být správně umístěny a zajištěny a nesmí dveřím překážet.

Kapitola 4: Údržba

Kapota vpředu 4.2
Hladina 4.4
chladicí kapalina 4.4
brzdová kapalina 4.5
nádržka ostřikovače 4.5
Přídavný 12V akumulátor 4.6
Tlak vzduchu v pneumatikách 4.8
Údržba karoserie 4.10
Údržba vnitřních obložení 4.13

Pro otevření kapoty otevřete dveře a zatáhněte za rukojeť ***1*** umístěnou na levé straně přístrojové desky.

Před jakýmkoli úkonem v motorovém prostoru je třeba vypnout zapalování. ➥ 2.2 ➥ 2.3.

O kapotu motoru se neopírejte, protože hrozí nechtěné zavření kapoty.

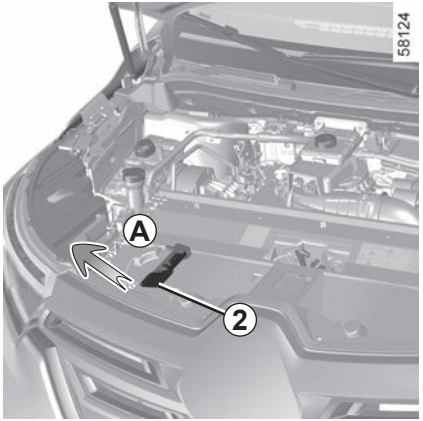

Otevření kapoty motoru

Pro odblokování nadzdvihněte lehce kapotu a zatlačte na jazýček ***2*** ve směru šipky ***A*** pro uvolnění háčku.
Zdvihněte kapotu a při otevírání ji přidržujte.
Kapotu přidržují zvedáky ***3***.

Při provádění úkonů pod kapotou motoru zkontrolujte, zda je páčka stěračů v poloze Vypnuto.

Mohlo by dojít ke zraněním.

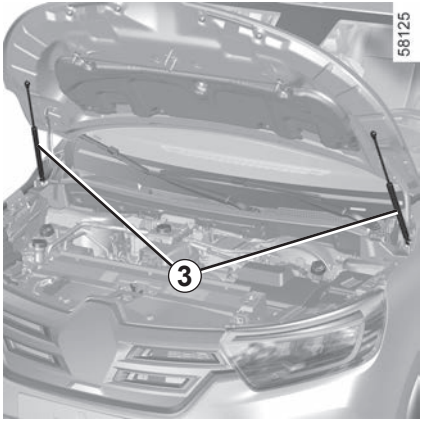

Po každém zásahu v prostoru motoru se ujistěte, že jste v něm nic nezapomněli (hadr, nářadí...).
Předmět v motorovém prostoru by mohl poškodit motor nebo způsobit požár.

Zavření kapoty motoru

Před zavřením kapoty se přesvědčte, zda jste v motorovém prostoru nezapomněli nějaké předměty.

Při opětovném zavírání uchopte kapotu uprostřed, sklopte ji a z výšky cca 25 cm nad zámkem ji pusťte. Zkontrolujte, že je kapota řádně zavřena. Pokud se kapota sama vlastní vahou neuzamkne, jemně na ni zatlačte, aby se plně zajistila.

Zkontrolujte řádné upevnění kapoty.
Zkontrolujte, zda nic nebrání upevnění zámku (štěrk, hadřík atp.).

V případě nárazu - i mírného - do masky chladiče nebo kapoty, nechte co nejdříve zkontrolovat systém uzamčení kapoty zástupcem značky.

Systém pohonu elektrického vozidla používá stejnosměrné napětí přibližně 400 V.

Tento systém může být zahřátý při běžícím motoru i po vypnutí zapalování. Respektujte výstražná upozornění uvedená na etiketách nalepených ve vozidle.

Je přísně zakázáno jakkoli zasahovat do 400V elektrického systému vozidla (komponenty, kabely, konektory, trakční akumulátor) nebo jej jakkoli upravovat.

Hrozí riziko vážného poranění nebo život ohrožujícího úrazu elektrickým proudem.

Navíc se každou chvíli může spustit motorový ventilátor. Připomíná vám to výstražná kontrolka v motorovém prostoru.

Mohlo by dojít ke zraněním.

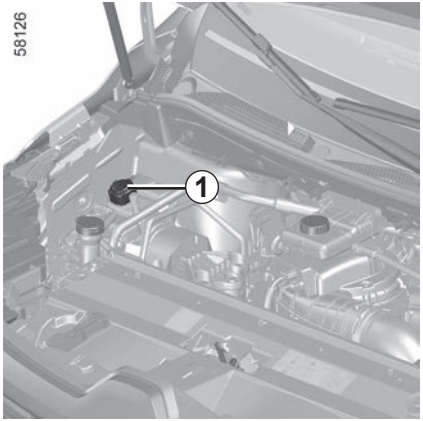

Chladicí kapalina

Hladinu je nutné kontrolovat při vypnutém motoru a na rovině. Hladina **za studena** musí být mezi značkami „MINI“ a „MAXI“ vyznačenými na nádržce na chladicí kapalinu ***1***.
Doplňte hladinu **za studena** dříve, než dosáhne značky „MINI“.

Nezasahujte do prostoru pod kapotou, když se vozidlo nabíjí nebo když motor běží.

Periodicita kontroly hladiny

Hladinu chladicí kapaliny pravidelně kontrolujte (při nedostatku chladicí kapaliny může u motoru dojít k vážnému poškození).

V případě potřeby doplňujte výhradně chladicí kapalinu schválenou technickým oddělením výrobce, u které je zajištěna:

– ochrana před zamrznutím,

– ochrana před korozí chladicího systému.

Poznámka: u nového vozidla ve fázi záběhu: hladina chladící kapaliny může být vyšší, než je značka „MAXI“, pak klesnout mezi značky hladiny „MINI“ a „MAXI“. To nepředstavuje žádné nebezpečí.

Na chladicím systému nesmí být prováděn žádný zásah při zahřátém motoru.

Nebezpečí popálenin.

Interval výměny

Informace najdete v servisní knížce ke svému vozu.

Systém pohonu elektrického vozidla používá stejnosměrné napětí přibližně 400 V.

Tento systém může být zahřátý při běžícím motoru i po vypnutí zapalování. Respektujte výstražná upozornění uvedená na etiketách nalepených ve vozidle.

Je přísně zakázáno jakkoli zasahovat do 400V elektrického systému vozidla (komponenty, kabely, konektory, trakční akumulátor) nebo jej jakkoli upravovat.

Hrozí riziko vážného poranění nebo život ohrožujícího úrazu elektrickým proudem.

Navíc se každou chvíli může spustit motorový ventilátor. Připomíná vám to výstražná kontrolka v motorovém prostoru.

Mohlo by dojít ke zraněním.

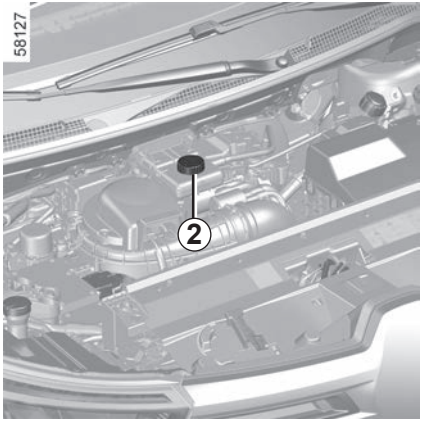

Brzdová kapalina

Kontrola hladiny se provádí při vypnutém motoru a vozidle stojícím na vodorovném povrchu. Kontrolu hladiny je třeba provádět často, v každém případě vždy, když pozorujete sebemenší snížení účinnosti brzdění.

Interval výměny

Informace najdete v servisní knížce ke svému vozu.

V případě abnormálního nebo opakovaného snížení hladiny oleje kontaktujte značkový servis.

Naplnění

Po každém zásahu na hydraulickém okruhu musí být brzdová kapalina odborně vyměněna. Povinně používejte kapalinu schválenou naším technickým oddělením (a dodávanou v zapečetěné nádobě).

Hladina *2*

Hladina klesá současně s opotřebováním brzdových obložení, nesmí však nikdy poklesnout pod výstražnou značku „**MINI**“.
Chcete-li sami zkontrolovat stav opotřebení kotoučů, postupujte podle kontrolní metody popsané v dokumentu, který je k dispozici v síti značky nebo na internetových stránkách výrobce.

Při provádění úkonů pod kapotou motoru zkontrolujte, zda je páčka stěračů v poloze Vypnuto.

Mohlo by dojít ke zraněním.

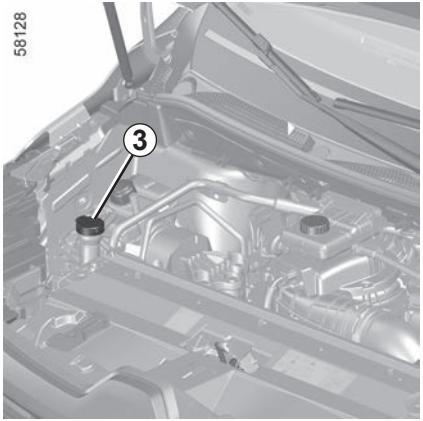

Nádržka ostřikovače

Naplnění

Otevřete uzávěr ***3***, naplňte nádržku, dokud neuvidíte kapalinu, potom uzávěr zavřete.

Kapalina

Ostřikovací přípravek (nemrznoucí směs pro zimní období).

Ostřikovací trysky

Pro nastavení výšky trysek ostřikovače čelního skla použijte tenký nástroj, např. jehlu.

PŘÍDAVNÝ 12V AKUMULÁTOR (1/2)

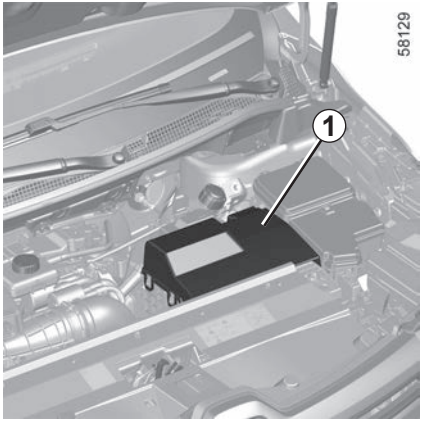

Přídavný akumulátor má napětí 12 V a je zdrojem energie potřebné pro provoz vybavení vozidla (osvětlení, stěrače čelního skla, audiosystém atd.) a určitých bezpečnostních systémů – například asistenčních systémů brzd.

Je zakázáno jej otevírat a přidávat do něj kapalinu.

Údržba/výměna

Stav nabití akumulátoru na 12 voltů ***1*** se může snižovat, zejména pokud používáte vozidlo za následujících okolností:

– když klesne venkovní teplota;
– po delším používání spotřebičů při vypnutém motoru.

V zájmu zajištění vaší bezpečnosti a správné funkce elektrického vybavení vozidla (osvětlení, stěrače čelního skla, asistenční systémy brzd atd.) je **nezbytně nutné**, aby veškeré úkony související s přídavným 12V akumulátorem (demontáž, odpojení atd.) prováděl kvalifikovaný odborník.
Nebezpečí vážných popálenin nebo úrazu elektrickým proudem
Je **nutné** dodržovat intervaly pro jeho výměnu tak, jak jsou uvedeny v servisní knížce, a nepřekračovat je.
Akumulátor je specifického typu. Při jeho výměně zajistěte, aby byl nahrazen identickým typem.
Kontaktujte značkový servis.

Systém pohonu elektrického vozidla používá stejnosměrné napětí přibližně 400 V.

Tento systém může být zahřátý při běžícím motoru i po vypnutí zapalování. Respektujte výstražná upozornění uvedená na etiketách nalepených ve vozidle.

Je přísně zakázáno jakkoli zasahovat do 400V elektrického systému vozidla (komponenty, kabely, konektory, trakční akumulátor) nebo jej jakkoli upravovat.

Hrozí riziko vážného poranění nebo život ohrožujícího úrazu elektrickým proudem.

Navíc se každou chvíli může spustit motorový ventilátor. Připomíná vám to výstražná kontrolka v motorovém prostoru.

Mohlo by dojít ke zraněním.

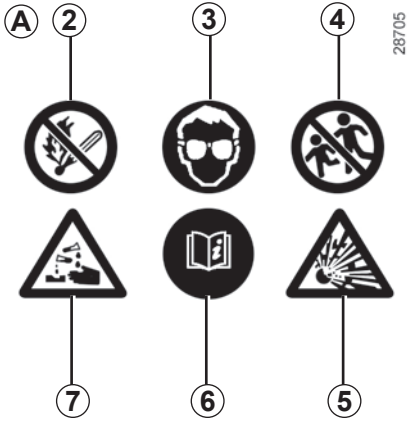

Štítek *A*

Respektujte údaje uvedené na akumulátoru.

2 zákaz otevřeného ohně a kouření;
3 povinná ochrana zraku;
4 držte z dosahu dětí;
5 výbušniny;
6 více informací naleznete v uživatelské příručce k vozidlu;
7 korozivní látky.

odstranění poruchy

Aby nedošlo k poškození vozidla, nenabíjejte přídavný 12V akumulátor následujícími způsoby:

– pomocí externí nabíječky,

– pomocí akumulátoru jiného vozidla.

Obraťte se na autorizovaného zástupce značky.

Nezasahujte do prostoru pod kapotou, když se vozidlo nabíjí nebo když motor běží.

Přídavný 12 V akumulátor neodpojujte.

Nebezpečí vážných popálenin nebo úrazu elektrickým proudem.

Pokud máte elektrické vozidlo, nepoužívejte ho k nabíjení akumulátoru na 12 voltů jiného vozidla. Elektrický výkon 12 voltů elektrického vozidla není pro takovou operaci dostačující.
Nebezpečí poškození vozidla.

TLAKY VZDUCHU V PNEUMATIKÁCH (1/2)

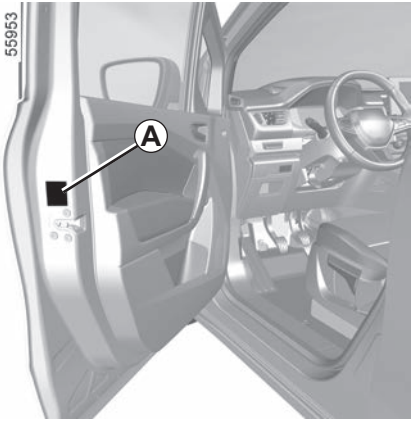

Etiketa *A*

Pro její přečtení otevřete dveře řidiče.

Tlak vzduchu v pneumatikách se kontroluje na studených pneumatikách.

V případě, že nelze provést kontrolu tlaku na **studených** pneumatikách, je třeba kontrolní tlaky zvýšit o **0,2** až **0,3** baru (nebo **3 PSI**). **Ze zahřátých pneumatik nikdy nevypouštějte vzduch.**

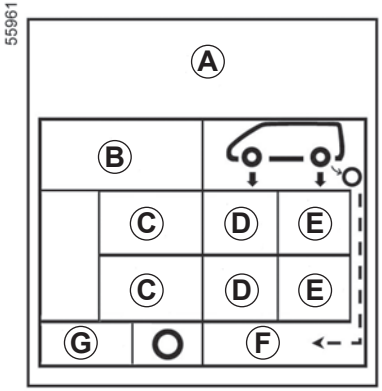

B: rozměr pneumatik, kterými je vozidlo vybaveno.

C: Plánovaná rychlost jízdy nebo v podle konkrétního vozidla zatížení vozidla (cestující a zavazadla).

D: husticí tlak v předních pneumatikách.

E: husticí tlak v zadních pneumatikách.

F : tlak v pneumatikách pro rezervní kolo.

G: rozměry rezervního kola.

Vozidlo vybavené systémem sledování tlaku vzduchu v pneumatikách

V případě podhuštění (defekt, běžné podhuštění atd.) se na přístrojové desce rozsvítí kontrolka ➥ 2.23.

TLAKY VZDUCHU V PNEUMATIKÁCH (2/2)

Pro vozidla používaná s plným zatížením (maximální přípustná hmotnost vozidla) a s připojeným přívěsem

Maximální rychlost musí být omezena na **100 km/h** a tlak v pneumatikách zvýšen o **0,2 baru** ➥ 6.7.

Nebezpečí prasknutí pneumatiky.

Bezpečnost pneumatik a montáž řetězů: informace o podmínkách údržby a, v závislosti na verzi vozidla, použití sněhových řetězů ➥ 5.13.

Pro vaši bezpečnost a dodržování platných předpisů.

Při výměně pneumatik mohou být na vozidlo montovány pouze pneumatiky stejné značky, rozměru, typu a struktury na stejnou nápravu.

Jejich rychlostní a nosnostní index musí mít hodnotu minimálně shodnou s originálními pneumatikami, nebo musí odpovídat pneumatikám předepsaným autorizovaným servisem.

Nedodržení těchto pokynů může ohrozit vaši bezpečnost a ovlivnit technickou způsobilost vozidla k jízdě.

Nebezpečí ztráty kontroly nad vozidlem.

Dobře udržované vozidlo má delší životnost. Doporučujeme proto pravidelně udržovat jeho exteriér.

Vaše vozidlo je před korozí chráněno těmi nejmodernějšími technickými prostředky. Nicméně je stále vystaveno působení vlivů různých parametrů.

Atmosférické korozivní vlivy:
– znečištěná atmosféra (města a průmyslové zóny);
– slaný vzduch (v blízkosti moře, zejména za teplého počasí);
– roční období a vlhkost vzduchu (solení vozovek v zimě, voda z mytí ulic, ...).

Poškození při silničním provozu

Abrazivní působení
Prachové částice ve vzduchu, písek, bláto, štěrk odlétající od jiných automobilů apod.

Těmto rizikovým faktorům je nutné předcházet dodržováním určitých minimálních opatření.

Co je třeba dělat

Pravidelně myjte své vozidlo **s vypnutým motorem** a používejte k tomu čisticí prostředky doporučené technickým oddělením (nikdy nepoužívejte abrazivní prostředky). Nejprve však vozidlo dostatečně opláchněte proudem vody:
– pryskyřice padající ze stromů nebo průmyslové znečištění;
– bláto, které udržuje vlhkost v podbězích kol a na spodní části karoserie;
– **trus ptáků**, který s lakem chemicky reaguje, **rychle jej odbarvuje a může způsobit až odlepení barvy;**
  Tyto nečistoty je **nezbytné** co nejdříve omýt, protože je leštěním nelze odstranit;
– sůl, hlavně v podbězích kol a na spodní části karoserie po jízdě v oblastech, kde se používá zimní chemický posyp.

Pravidelně odstraňujte z vozidla nečistoty rostlinného původu (pryskyřici, listí apod.).

Při jízdě po vozovce posypané štěrkem dodržujte dostatečnou vzdálenost od vozidla jedoucího před Vámi, abyste předešli poškození laku.

Vzniklá poškození laku co nejdříve opravte nebo nechte opravit, abyste zabránili vzniku ohnisek koroze.

Pokud se na Váš vůz vztahuje záruka proti korozi, nezapomeňte na pravidelné servisní prohlídky. Informace naleznete v servisní knížce.

Dodržujte místní předpisy týkající se mytí vozidel (např. nemyjte vůz na veřejné komunikaci).

V případě, že je nutné vyčistit mechanické prvky, závěsy apod. Je nezbytné tyto díly znovu ochránit rozprášením prostředku schváleného výrobcem.

Vybrali jsme speciální prostředky pro údržbu, které najdete v prodejnách značky.

Čeho byste se měli vyvarovat

Mytí vozu na přímém slunci nebo při mrazu.

Seškrabování bláta nebo nečistot za sucha.

Dlouhodobé ponechání vnějšího znečištění.

Ponechání rozšiřování rzi vzniklé z malých poškození laku.

Odstraňování skvrn na laku rozpouštědly, která nebyla ověřena výrobcem a která by mohla případně lak narušit.

Jízda na sněhu nebo blátě bez následného umytí vozidla, zejména podběhů kol a spodku vozidla.

Neodmašťuje a nečistěte pomocí vysokotlakého čistícího přístroje nebo rozprašovačů, které nejsou homologované technickým oddělením značky.

– mechanické prvky (např. v motorovém prostoru);
– kola (např. součásti brzdového systému, jako jsou brzdové třmeny);
– spodní část karoserie;
– díly se závěsy (např. vnitřní části dveří);
– lakované plastové díly (např. nárazníky).

To všechno může způsobit korozi nebo poruchy funkce.

Mytí vozidla

Nikdy nemyjte motorový prostor, zásuvku pro nabíjení ani hnací akumulátor pomocí vysokotlakého čističe.

Nebezpečí poškození elektrického obvodu.

Nikdy nemyjte vozidlo, když se nabíjí.

Riziko úrazu elektrickým proudem, který může způsobit smrt.

Zvláštnosti vozidel s matným lakem

Tento typ laku vyžaduje určitou opatrnost.

Co je třeba dělat

Myjte vozidlo dostatečným množstvím vody ručně pomocí měkkého hadru nebo měkké žínky...

Čeho byste se měli vyvarovat

Nepoužívejte prostředky na bázi vosku (leštění).
Netřete příliš intenzivně.
Nemyjte vozidlo v myčce na vozidla používající kartáčové čištění.
Nelepte na lak samolepky (mohou zanechat stopy).

Nemyjte vozidlo pomocí vysokotlakého čisticího přístroje.

Mytí vozidla v myčce pro vozidla

Uveďte páčku stěračů do polohy zastavení. ➥ 1.183, ➥ 1.187. Ověřte upevnění vnějšího vybavení, přídavných světlometů, zpětných zrcátek a pomocí lepicí pásky připevněte stírátka stěračů.

Demontujte prut antény autorádia, pokud je jím vozidlo vybaveno.

Po ukončení mytí nezapomeňte odstranit lepicí pásku a vrátit anténu na místo.

Čištění světlometů, snímačů a kamer

Používejte jemný hadřík nebo vatu. Pokud to nestačí, lehce ho navlhčete mýdlovou vodou, a poté otřete navlhčeným měkkým hadříkem nebo navlhčenou vatou.
Nakonec jej opatrně utřete suchým jemným hadříkem.

Nepoužívejte čisticí prostředky obsahující alkohol ani nářadí (např.: škrabku).

Čištění samolepek, dekorativních fólií atd.

Co je třeba dělat

Používejte jemný hadřík nebo vatu.
Navlhčete jej mýdlovou vodou a poté jej vždy otřete měkkým hadříkem nebo vatou.
Nakonec jej opatrně utřete suchým jemným hadříkem.

Čeho byste se měli vyvarovat

Používejte čisticí prostředky na bázi alkoholu.
Používejte náčiní (např. škrabku).
Netřete příliš intenzivně.

Umyjte plochu pomocí vysokotlakého čisticího přístroje.

Dobře udržované vozidlo má delší životnost. Doporučujeme tedy udržovat jeho interiér pravidelně.

Jakákoliv skvrna musí být vždy rychle odstraněna.

Na skvrnu jakéhokoliv původu použijte studený (případně vlažný) **roztok přírodního mýdla.**

Používání detergentů (přípravky na nádobí, práškové přípravky, přípravky s obsahem lihu...) je zakázáno.

Používejte jemný hadřík.

Opláchněte a přebytek vysušte.

Obrazovka multimédií

Údržba obrazovky závisí na typu multimediálního zařízení. Více informací naleznete v uživatelské příručce multimediálního zařízení.

Krycí skla přístrojů

(např. přístrojové desky, hodin, ukazatele venkovní teploty, displeje autorádia...)

Používejte jemný hadřík nebo vatu.
Pokud to nestačí, použijte jemný hadřík nebo vatu namočenou v mýdlové vodě. Následně setřete jiným jemným vlhkým hadříkem nebo navlhčenou vatou.
Nakonec jej **opatrně** utřete suchým jemným hadříkem.

Na tato místa nepoužívejte prostředky obsahující alkohol ani spreje s kapalinami

Bezpečnostní pásy

Musí být udržovány v čistém stavu.
Používejte buď prostředky doporučené technickým oddělením výrobce (k zakoupení např. ve značkových prodejnách), nebo pásy čistěte houbou namočenou ve vlažné mýdlové vodě a otřete je suchým hadříkem.
Použití prášků na praní nebo barviv je zakázáno.

Textilie (sedadla, obložení dveří...)

Textilie **pravidelně** zbavujte prachu.

Skvrny od tekutin

Použijte mýdlový roztok.

Zlehka vysajte nebo potřete (nikdy nedrhněte) pomocí měkkého hadříku, opláchněte a vysajte přebytečnou vodu.

Skvrny od pevných nebo pastovitých látek

Pomocí špachtle **ihned** odstraňte maximum pevného či pastovitého materiálu (postupujte od okrajů skvrny ke středu, zabráníte tak jejímu rozšíření).
Vyčistěte stejným způsobem, jako u skvrny od tekutiny.

Zvláštní postup pro bonbony a žvýkačky

Na skvrnu položte kostku ledu tak, aby ztuhla. Pak postupujte tak, jak je uvedeno pro skvrny způsobené pevnou látkou.

Pro rady k údržbě interiéru nebo k neuspokojivým výsledkům se obraťte na značkový servis.

Demontáž/opětovná montáž vyjímatelného originálního vybavení vozidla

Pokud potřebujete odstranit vyjímatelná vybavení pro vyčištění interiéru vozu (například koberečky), dbejte vždy na to, abyste je správně vložili zpět na správnou stranu (kobereček řidiče musí být položen na straně řidiče atd.) a abyste je uchytili pomocí prvků dodaných s vybavením (například kobereček řidiče musí být vždy uchycen pomocí předinstalovaných upevňovacích prvků).

Když vozidlo stojí, vždy se přesvědčte, že nic nebude překážet v řízení (překážky při sešlápnutí pedálů, zachycení paty pod kobereček atd.).

Čeho byste se měli vyvarovat

Před větrací otvory neumísťujte deodoranty, osvěžovače vzduchu a podobné prostředky. Mohly by poškodit plášť přístrojové desky.

V kabině nepoužívejte vysokotlaké čisticí přístroje ani rozprašovače:

bez odpovídajících opatření by mohlo dojít kromě jiného k narušení správného fungování elektrických a elektronických prvků ve vozidle.

Kapitola 5: Praktické rady

Defekt, rezervní kolo 5.2
Sada pro huštění pneumatik 5.4
Nářadí 5.8
Ozdobný kryt – kolo 5.10
Výměna kola 5.11
Pneumatiky (bezpečnost pneumatik, kola, použití v zimním období) 5.13
Přední světlomety (výměna žárovek) 5.16
Zadní a boční světla (výměna žárovek) 5.18
Vnitřní osvětlení: výměna žárovek 5.22
Klíč s dálkovým ovládáním: baterie 5.29
Karta „hands-free”: baterie 5.31
Přípravná instalace pro autorádio 5.33
Montáž a použití příslušenství: důležitá doporučení 5.34
Pojistky 5.35
Stírátka stěračů: výměna 5.38
Přívěs 5.40
Funkční problémy 5.43

Píchnutí pneumatiky

U některých vozidel je součástí výbavy rezervní kolo, u jiných zase sada pro opravu pneumatiky ➥ 5.4.

Vozidlo vybavené systémem sledování tlaku vzduchu v pneumatikách

V případě podhuštění (defekt, běžné podhuštění atd.) se na přístrojové desce rozsvítí kontrolka ➥ 2.23.

V některých případech (defekt na zadním kole, jízda s přívěsem) je třeba vozidlo nejdříve zvednout (prostřednictvím zvedacího bodu nejbližšího příslušnému kolu), chcete-li získat přístup k rezervnímu kolu ➥ 5.11.

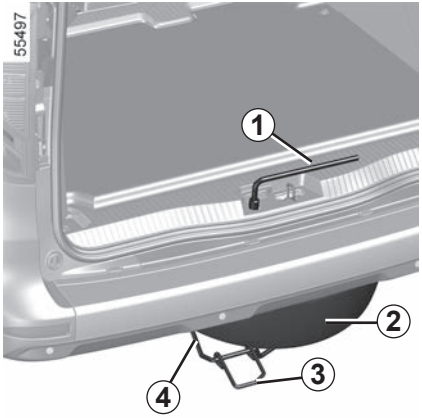

Rezervní kolo *2*

Je umístěno v rámu ***4*** pod podlahou v zadní části vozidla.

Pro získání přístupu k rezervnímu kolu:
- Otevřete dveře zavazadlového prostoru;
- povolte matici pomocí klíče na kola ***1*** ➥ 5.8 ;
- Odklopte kolébku a uchopte ji za rukojeť ***3***;
- uvolněte rezervní kolo.

V případě zastavení na krajnici je nutné upozornit ostatní účastníky silničního provozu o přítomnosti odstaveného vozidla pomocí signalizačního trojúhelníku nebo jiného vybavení předepsaného místní legislativou v zemi, v níž se nacházíte.

Nenechávejte nářadí jen tak ledabyle ve vozidle: riziko vymrštění v případě brzdění. Po použití si ověřte, že je nářadí správně umístěno v držácích: **jinak hrozí nebezpečí poranění**.

Zvedák je určen výhradně k výměně kola. V žádném případě jej nepoužívejte pro provádění opravy nebo pro získání přístupu pod vozidlo.

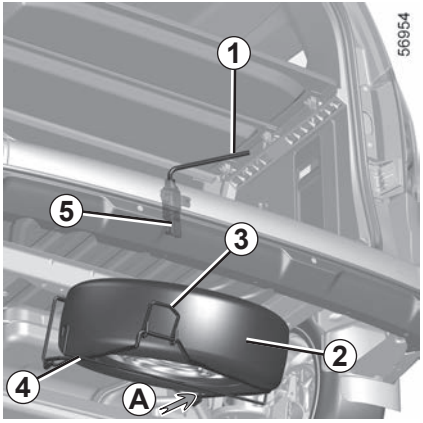

Uložení kola do rámu

– Dbejte na správné umístění kola ***2*** v kleci, a to ventilkem směrem dolů,

– umístěte kolo co nejvíce doprava a do spodní části klece ***4*** (pohyb ***A***),

– ověřte si, že je rukojeť ***3*** na levé straně zvednutá a pohyblivá,

– zvedněte klec ***4*** za rukojeť ***3*** levou rukou a přitom přidržujte kolo ***2*** ve spodní části klece pravou rukou,

– připevněte rukojeť ***3*** posunutím mírně doleva, v případě potřeby najděte hák ***5***,

– utáhněte matici pomocí klíče ***1*** za účelem opětovné montáže a zajištění sestavy,

– funkce v kapitole 1), protáhněte popruh, pak opěradlo zablokujte a zkontrolujte, zda je řádně zajištěno.

Pokud je rezervní kolo uloženo ve vozidle mnoho let, nechte ve svém servisu zkontrolovat, zda zůstává ve funkčním stavu a může být bez nebezpečí použito.

Vozidlo vybavené rezervním kolem rozdílným než ostatní čtyři kola:

– Nikdy nemontujte na stejné vozidlo více než jedno rezervní kolo.

– Protože je defektní kolo širší než rezervní kolo, bude světlá výška vozidla snížená.

– Co nejdříve proveďte výměnu rezervního kola za kolo identické jako kolo původní.

– Během doby použití, která musí být dočasná, nesmí rychlost jízdy přesáhnout rychlost uvedenou na etiketě, která je umístěná na kole.

– Montáž tohoto kola může změnit obvyklé chování Vašeho vozidla. Vyhýbejte se prudkým akceleracím nebo deceleracím a snižte rychlost v zatáčkách.

– Pokud musíte použít sněhové řetězy, namontujte rezervní kolo na zadní nápravu a zkontrolujte tlak v pneumatikách.

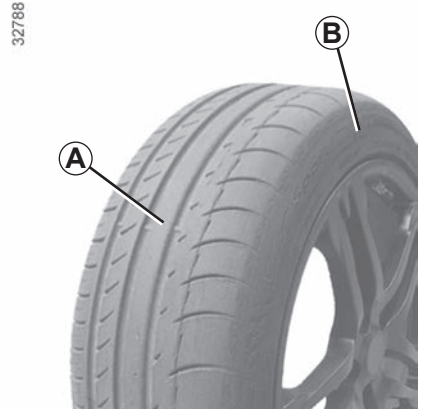

Sada umožňuje opravu běhounu pneumatiky ***A*** poškozeného předmětem o rozměrech menších než 4 milimetry. Neumožňuje opravu všech defektů, jako např. trhliny větší než 4 milimetry nebo otvory v bočnicích ***B*** pneumatiky...

Zkontrolujte, zda je ráfek v dobrém stavu.

Pokud je těleso, které způsobilo defekt, stále v pneumatice, neodstraňujte jej.

Sadu pro hustění pneumatik nepoužívejte, pokud je pneumatika poškozena v následku jízdy s defektem.

Před každým zásahem zkontrolujte boční části pneumatik.

Jízda s nedostatečně nahuštěnými, či dokonce splasklými (nebo propíchnutými) pneumatikami může ohrozit bez-pečnost jízdy a znemožnit následnou opravu.

Tato oprava je dočasná.

Pneumatika, u které došlo k defektu, musí být vždy zkontrolována (a případně opravena) odborníkem v co nejkratší době.

Při výměně pneumatiky opravené pomocí této sady musíte o této skutečnosti informovat odborníka.

Při jízdě můžete cítit vibrace způsobené přítomností přípravku v pneumatice.

Tato sada má homologaci pouze pro huštění pneumatik vozidla původně vybaveného touto sadou.

V žádném případě nesmí být použita pro huštění pneumatik jiného vozidla nebo jakéhokoli jiného nafukovacího předmětu (plovacího pásu, nafukovací lodi atd.).

Při manipulaci s lahvičkou s přípravkem pro opravu se vyvarujte kontaktu s kůží. Pokud dojde k potřísnění, postižené místo okamžitě důkladně opláchněte vodou.

Sadu pro opravu pneumatik nenechávejte v dosahu dětí.

Nikdy neodhazujte prázdnou lahvičku do přírody. Odevzdejte ji zástupci značky nebo instituci pověřené jejím sběrem.

Lahvička má omezenou životnost, která je vyznačena na jejím štítku. Zkontrolujte datum životnosti.

Pro výměnu husticího potrubí a lahvičky s opravným přípravkem se obraťte na zástupce značky.

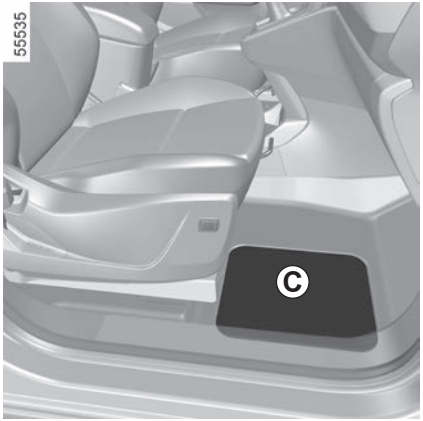

V případě defektu pneumatiky použijte, v závislosti na typu vozidla, soupravu nacházející se pod příklopem ***C*** v prostoru pro nohy u předního sedadla spolujezdce.

Vozidlo vybavené systémem sledování tlaku vzduchu v pneumatikách

V případě podhuštění (defekt, běžné podhuštění atd.) se na přístrojové desce rozsvítí kontrolka ➥ 2.23.

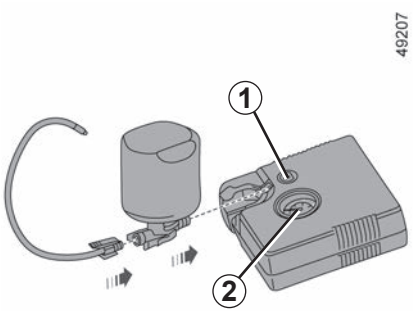

Se spuštěným motorem a zataženou ruční brzdou:

– Odpojte veškeré příslušenství dříve připojené do zásuvky příslušenství vozidla.
– **viz informace k sadě kompresoru pro huštění** umístěné v zavazadlovém prostoru vozidla a následující pokyny;
– nahustěte pneumatiku na předepsaný tlak. ➥ 4.8;
– nejdéle po **15** minutách zastavte huštění a zkontrolujte tlak (na manometru ***2***).

Poznámka: během vyprazdňování láhve (přibližně 30 sekund) manometr ***2*** krátce indikuje tlak až **6** barů; potom tlak klesne.

– Upravte tlak: pro zvýšení proveďte huštění pomocí sady. Pro snížení tlaku stiskněte tlačítko ***1***.

Před použitím sady zaparkujte vozidlo v dostatečné vzdálenosti od silničního provozu, spusťte nouzový signál a zatáhněte ruční brzdu, nechte vystoupit všechny cestující z vozidla a držte je v bezpečné vzdálenosti od silničního provozu.

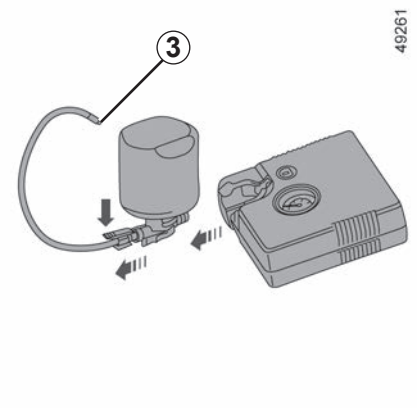

Není-li dosaženo tlaku minimálně 1,8 bar po 15 minutách, oprava není možná, nepokračujte v jízdě a obraťte se na značkový servis.

v případě potřeby prudkého zabrzdění by se mohly dostat pod pedály, a zabránit tak jejich použití.

Jakmile je pneumatika řádně nahuštěna, soupravu odpojte: pomalu odpojte adaptér hustící hadičky ***3***, abyste zabránili jakémukoliv rozstřiku produktu, a uložte kontejner do plastového obalu pro zabránění úniku produktu.

– Na přístrojovou desku na místo viditelné pro řidiče nalepte štítek s pokyny pro způsob jízdy (umístěný na spodní straně lahve).
– Uložte sadu.
– Na konci prvního nahuštění pneumatika stále uniká, pro ucpání defektu je nutno jet.
– Ihned se rozjeďte rychlostí 20 až 60 km/h a po ujetí 3 kilometrů se dosáhne rovnoměrného rozprostření prostředku v pneumatice. Potom zastavte a zkontrolujte tlak.
– Pokud je tlak vyšší než 1,3 baru, ale nižší než předepsaný tlak (viz štítek nalepený na boční hraně dveří u řidiče), tlak v pneumatice upravte. V opačném případě se obraťte na značkový servis: oprava pneumatiky není možná.

Nenechávejte nářadí jen tak ledabyle ve vozidle existuje riziko vymrštění v případě brzdění. Po použití zkontrolujte, že je sada pro huštění pneumatik správně umístěna v držáku. Připevněte popruh, následně se ujistěte, že je řádně zajištěn kryt pro přístup k sadě pro huštění pneumatik.

Mohlo by dojít ke zraněním.

V případě zastavení na krajnici je nutné upozornit ostatní účastníky silničního provozu o přítomnosti odstaveného vozidla pomocí signalizačního trojúhelníku nebo jiného vybavení předepsaného místní legislativou v zemi, v níž se nacházíte.

Pokyny pro použití sady

Sada nesmí být spuštěna déle než 15 minut.

Lahev po prvním použití vyměňte, i když v ní zbývá tekutina.

Pozor, chybějící nebo špatně zašroubovaný uzávěr ventilu může snížit těsnění pneumatik a mít za následek tlakové ztráty.
Vždy používejte stejné uzávěry ventilů jako ty, které byly použity a našroubovány na vozidlo původně.

Po provedení opravy pomocí této sady je zakázáno jet rychlostí nad 200 km. Navíc jste povinni jet nižší rychlostí, v žádném případě nepřekračujte rychlost 80 km/h. Tyto pokyny Vám připomíná štítek, který jste povinni nalepit na viditelné místo přístrojové desky.
Podle země nebo místních předpisů musí být pneumatika opravená pomocí hustící sady vyměněna.

Úložný prostor pro sadu nářadí

Sada nářadí ***1*** se nachází pod příklopem v prostoru pro nohy u předního sedadla spolujezdce.

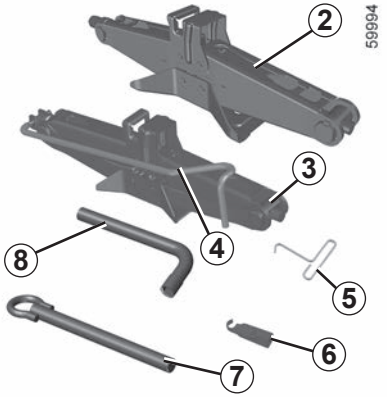

Zvedák *2* nebo podle konkrétního vozidla *3*

Před uložením na místo jej řádně složte (dbejte na řádné uložení kliky ***4***).

Klíč na ozdobné kryty *5*

Umožňuje odstranit z kola ozdobné kryty.

Vodítko šroubu kola *6*

Pro dokončení odšroubování nebo zahájení zašroubování šroubů kol.

Tažné oko *7*

➥ 5.40

Klíč na kola *8*

Umožňuje povolit nebo utáhnout šrouby kol a vlečné oko ***7***.

Podle konkrétního vozidla lze klíč na kola použít ke zvedání nebo spouštění zvedáku ***2***.

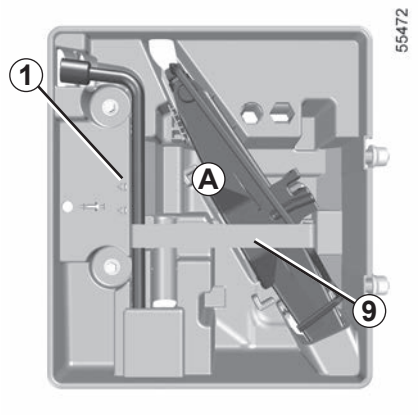

Skladovací poloha *A* v sadě nástrojů *1*

Přemístěte nástroje do skříně a zkontrolujte, zda je sestava správně umístěna (jinak by se mohl ozývat hluk).

V případě potřeby prudkého zabrzdění by se mohly dostat pod pedály, a zabránit tak jejich použití.

Nenechávejte nářadí jen tak ledabyle ve vozidle existuje riziko vymrštění v případě brzdění. Po použití zkontrolujte, že je nářadí správně umístěno v držáku. Připevněte popruh ***9***, následně se ujistěte, že je řádně zajištěn kryt pro přístup k sadě nářadí.

Mohlo by dojít ke zraněním.

Pokud jsou s rezervním kolem dodávány šrouby, používejte tyto šrouby jen na rezervní kolo.

Zvedák je určen výhradně k výměně kola. V žádném případě jej nepoužívejte pro provádění opravy nebo pro získání přístupu pod vozidlo.

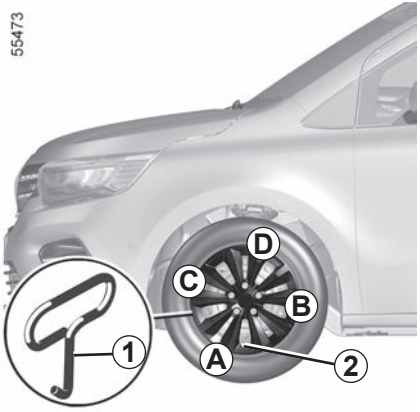

Ozdobný kryt se skrytými šrouby kol

Demontujte jej pomocí klíče na ozdobné kryty ***1*** (je umístěn v bloku nářadí) tak, že zasunete háček do příslušného otvoru v blízkosti ventilu ***2***.

Při zpětné instalaci jej orientujte podle ventilu ***2***. Zatlačte upevňovací háčky, přičemž začněte stranou ventilu ***A***, pokračujte ***B*** a ***C*** a skončete stranou protilehlou ventilu ***D***.

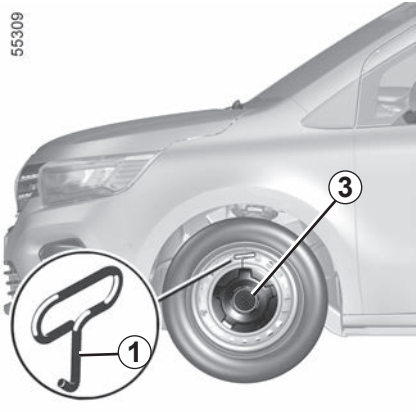

Ozdobný kryt *3*

Odepněte jej pomocí klíče na ozdobné kryty ***1*** (je umístěn v bloku nářadí) tak, že zaháknete háček v jednom z obvodových otvorů ozdobného krytu.

Při zpětné montáži umístěte upevnění ozdobného krytu proti upevňovacím šroubům kola, zatlačte silně na prostředek krytu a připněte ho na kolo.

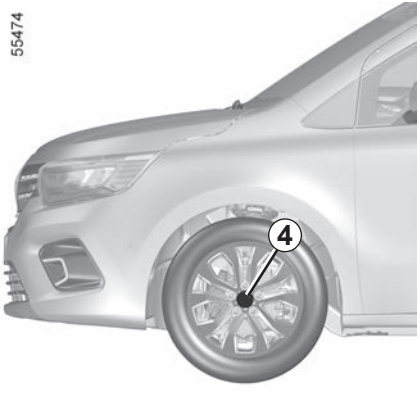

Střední ozdobný kryt s odkrytými šrouby kol

(Ozdobný kryt kola ***4***)

Přístup ke šroubům je přímý.

Nenechávejte nářadí jen tak ledabyle ve vozidle existuje riziko vymrštění v případě brzdění. Po použití ověřte, že je všechno nářadí správně upevněno v držáku k tomu určenému.

Mohlo by dojít ke zraněním.

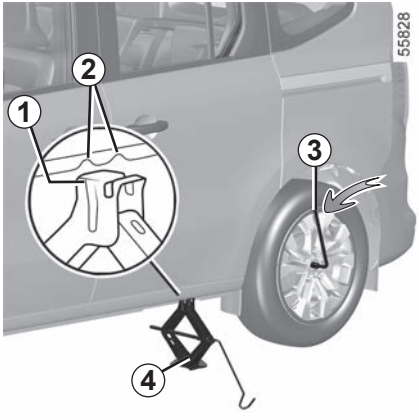

Spusťte nouzový signál.

Zaparkujte vozidlo do dostatečné vzdálenosti od provozu na odolném, vodorovném a nekluzkém povrchu.

Zatáhněte ruční brzdu do polohy **P**.
Nechte z vozidla vystoupit všechny osoby a dohlédněte, aby se nacházely v dostatečné vzdálenosti od oblasti silničního provozu.

Vozidla vybavená zvedákem a klíčem kol

V případě potřeby demontujte ozdobný kryt.

Povolte šrouby kola pomocí klíče na kola ***3***. Umístěte jej tak, abyste tlačili shora.

Položte zvedák ***4*** vodorovně. Hlava zvedáku **musí** být umístěna na stejné úrovni jako vyztužený panel nejblíže k příslušnému kolu.

V případě zastavení na krajnici je nutné upozornit ostatní účastníky silničního provozu o přítomnosti odstaveného vozidla pomocí signalizačního trojúhelníku nebo jiného vybavení předepsaného místní legislativou v zemi, v níž se nacházíte.

Začněte zvedákem otáčet rukou a nosnou destičku zvedáku ***1*** zaveďte do mírné prohlubně na podvozku, která se nachází mezi dvěma drážkami ***2***.

Pokračujte ve šroubování do správného umístění paty zvedáku (musí být umístěna pod vozidlo a srovnána kolmo s hlavou zvedáku).

Několikrát otočte klikou, abyste zvedli kolo nad zem.

VÝMĚNA KOLA (2/2)

Demontujte šrouby a odstraňte kolo.

Nasaďte rezervní kolo na náboj kola a natočte je tak, aby se upevňovací otvory kola a náboje kryly.

Utáhněte šrouby a ujistěte se, že je kolo správně umístěno na náboji.

Spusťte zvedák.

Jakmile je kolo na zemi, šrouby silně dotáhněte a nechte si co nejdříve zkontrolovat jejich utažení a tlak v rezervní pneumatice.

V případě defektu vadné kolo co nejrychleji vyměňte.

Pneumatika, u které došlo k defektu, musí být vždy zkontrolována (a případně opravena) odborníkem.

Vozidlo vybavené systémem sledování tlaku vzduchu v pneumatikách

V případě podhuštění (defekt, běžné podhuštění atd.) se na přístrojové desce rozsvítí kontrolka ➥ 2.23.

Nenechávejte nářadí jen tak ledabyle ve vozidle existuje riziko vymrštění v případě brzdění. Po použití zkontrolujte, že je nářadí správně upevněno. Připevněte popruh, následně se ujistěte, že je řádně zajištěn kryt pro přístup k sadě nářadí.

Mohlo by dojít ke zraněním.

Zvedák je určen výhradně k výměně kola. V žádném případě jej nepoužívejte pro provádění opravy nebo pro získání přístupu pod vozidlo.

Bezpečnost pneumatik a kol

Pneumatiky zajišťují jediný styk mezi vozidlem a vozovkou, je tedy nezbytné udržovat je v dobrém stavu.

Zároveň je nutné dodržet místní pravidla silničního provozu.

Údržba pneumatik

Pneumatiky musí být v dobrém stavu a jejich vzorek musí mít dostatečnou hloubku. Pneumatiky používané našimi technickými servisy jsou opatřeny kontrolkami opotřebení ***1***, které se **skládají z nálitku kontrolek rozložených po šířce běhounu pláště.**

Drobné nehody během jízdy, jako například „najetí na chodník“, mohou způsobit škodu na pneumatikách a ráfcích nebo posunout přední nebo zadní nápravu. V tomto případě nechte jejich stav zkontrolovat ve značkovém servisu.

Pokud je vzorek pneumatiky poškozen tak, že je **vidět kontrolní nálitky *2***, je **nutné** Vaše pneumatiky vyměnit, protože hloubka jejich vzorku už je pouze **1,6 mm, což má za následek nedostatečnou přilnavost na mokré vozovce.**

Přetížený vůz, dlouhá jízda po dálnici, zejména za velkého horka, či nevhodný způsob jízdy po rozbitých cestách přispívají k rychlejšímu opotřebení pneumatik, a mají tak negativní vliv na bezpečnost Vašeho vozu.

Tlak vzduchu v pneumatikách

Dodržujte tlak v pneumatikách (včetně rezervního kola) a kontrolujte jej minimálně jednou měsíčně a před každou delší cestou (viz etiketa nalepená na dveřích řidiče).

Nedostatečný tlak vede k předčasnému opotřebení a abnormálnímu zahřívání pneumatik se všemi negativními důsledky, pokud jde o bezpečnost:

– zhoršení jízdních vlastností vozidla;

– nebezpečí prasknutí nebo ztráty běhounu pneumatiky.

Tlak v pneumatikách je stanoven podle zatížení vozidla a rychlosti jízdy. Upravte tlak podle podmínek provozu (prohlédněte si štítek nalepený na boční hraně dveří u řidiče).

Tlak musí být kontrolován zastudena - neberte v úvahu tlak zvýšený při teplém počasí nebo po rychlé jízdě.

V případě, že nelze provést kontrolu tlaku na **studených** pneumatikách, je třeba kontrolní tlak zvýšit o **0,2** až **0,3** bar (nebo **3 PSI**).

Ze zahřátých pneumatik nikdy nevypouštějte vzduch.

Pozor, chybějící nebo špatně zašroubovaný uzávěr ventilu může snížit těsnost pneumatik a mít za následek snížení tlaku.

Vždy používejte stejné uzávěry ventilů jako ty, které byly použity původně, a řádně je zašroubujte.

Vozidlo vybavené systémem sledování tlaku vzduchu v pneumatikách

V případě podhuštění (defekt, běžné podhuštění atd.) se na přístrojové desce rozsvítí kontrolka , ➥ 2.23.

Rezervní kolo

➥ 5.2, ➥ 5.11.

Prostřídání kol

Tento postup se nedoporučuje.

Výměna pneumatik

Pro vaši bezpečnost a dodržování platných předpisů.

Při výměně pneumatik mohou být na vozidlo montovány pouze pneumatiky stejné značky, rozměru, typu a struktury na stejnou nápravu.

Jejich rychlostní a nosnostní index musí mít hodnotu minimálně shodnou s originálními pneumatikami, nebo musí být doporučen předepsaným zástupcem značky.

Nerespektování těchto pokynů může ohrozit vaši bezpečnost nebo porušit konformitu vašeho vozidla.

Nebezpečí ztráty kontroly nad vozidlem.

Použití v zimním období

Řetězy

Z bezpečnostních důvodů je přísně zakázáno montovat sněhové řetězy na kola zadní nápravy.

Montáž pneumatik větší velikosti než původní **znemožňuje použití řetězů**.

Směrové pneumatiky

Směrové pneumatiky se instalují výhradně jedním směrem. Tento směr je třeba dodržet.

Pokud je třeba namontovat směrové pneumatiky opačným směrem, než je jejich směr otáčení po defektu, jeďte opatrně, zvláště na mokré vozovce, protože pneumatika se tomu nebude umět přizpůsobit.

Instalace sněhových řetězů je umožněna pouze u pneumatik stejné velikosti, jakou měly ty, které byly na **Vašem vozidle** původně namontovány.

Pneumatiky se „zimním“ nebo „letním“ vzorkem

Doporučujeme tyto pneumatiky montovat **na všechna čtyři kola**, aby byla co nejlépe zachována přilnavost Vašeho vozu k vozovce.

Pozor: Tyto pneumatiky mají někdy vyznačený směr jízdy a údaj o maximální rychlosti, který může být nižší než maximální rychlost Vašeho vozidla.

Pneumatiky s hroty

Tento typ pneumatik lze používat pouze po omezenou dobu, která je stanovena místními předpisy. Při jejich použití je nutné dodržovat rychlost stanovenou platnými předpisy.

Tyto pneumatiky musí být namontovány alespoň na obou kolech přední nápravy.

Na kola 17“ nelze instalovat řetězy.

Pokud budete chtít instalovat řetězy, je nezbytné použít **speciální zařízení**.

Obraťte se na značkový servis.

V každém případě doporučujeme konzultovat zástupce značky, který Vám poradí s výběrem nejvhodnějšího vybavení pro Vaše vozidlo.

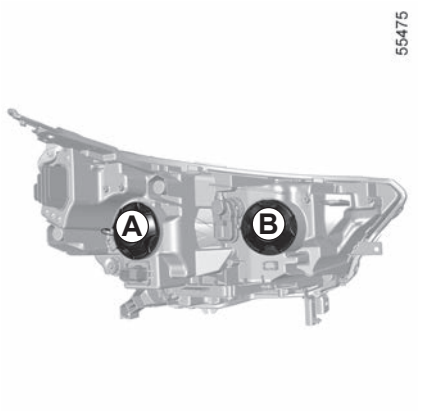

Vozidla s halogenovými předními světlomety

Tlumená světla

Demontujte kryt ***A***.
Sklopte objímku ***1*** a pak vyměňte žárovku.
Typ žárovky: **H7**.

Po výměně žárovky by měl světla seřídit odborník.

Žárovky jsou pod tlakem a mohou během výměny prasknout.

Nebezpečí úrazu.

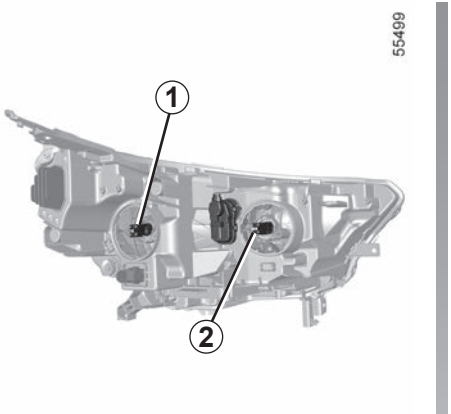

Dálková světla

Demontujte kryt ***B***.

Sklopte objímku ***2*** a pak vyměňte žárovku.
Typ žárovky: **H7**.

Nedotýkejte se skla žárovky Žárovku držte za patici.
Používejte **bezpodmínečně** anti U.V. 55W žárovky, aby nedocházelo k poškozování plastového skla světlometů. Před demontáží označte správné umístění žárovky, abyste ji umístili správně při zpětné montáži.
Když bude žárovka vyměněna, dohlédněte na správné umístění krytu.

Systém pohonu elektrického vozidla používá stejnosměrné napětí přibližně 400 V.

Tento systém může být zahřátý při běžícím motoru i po vypnutí zapalování. Respektujte výstražná upozornění uvedená na etiketách nalepených ve vozidle.

Je přísně zakázáno jakkoli zasahovat do 400V elektrického systému vozidla (komponenty, kabely, konektory, trakční akumulátor) nebo jej jakkoli upravovat.

Hrozí riziko vážného poranění nebo život ohrožujícího úrazu elektrickým proudem.

Navíc se každou chvíli může spustit motorový ventilátor. Připomíná vám to výstražná kontrolka v motorovém prostoru.

Mohlo by dojít ke zraněním.

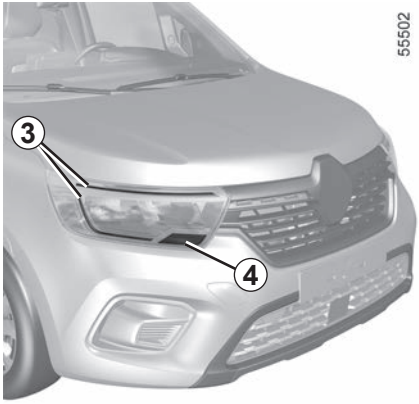

Denní světla, LED přední obrysová světla *3*

Obraťte se na značkový servis.

LED směrová světla *4*

Obraťte se na značkový servis.

Před jakýmkoli úkonem v motorovém prostoru je nutné vypnout zapalování.

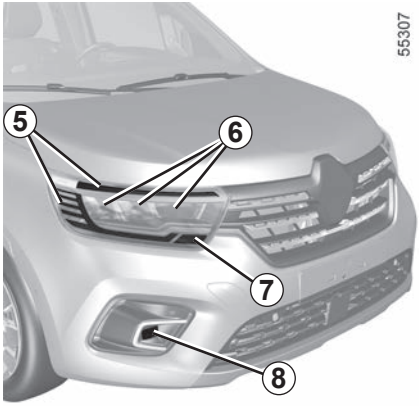

LED přední světlomety

Denní světla, LED přední obrysová světla *5*

Obraťte se na značkový servis.

LED dálková světla, tlumená světla *6*

Obraťte se na značkový servis.

LED směrová světla *7*

Obraťte se na značkový servis.

LED přední mlhová světla *8*

Obraťte se na značkový servis.

Jakýkoliv zásah (nebo úpravu) na elektrickém obvodu může provádět pouze značkový servis, který je vybaven součástmi nezbytnými pro provedení zásahu, protože nesprávné zapojení by mohlo vést k poškození elektrické instalace (kabeláže, součástí, zvláště pak alternátoru).

V souladu s platnou legislativou nebo čistě z opatrnosti si u svého zástupce značky opatřete náhradní sadu žárovek a pojistek.

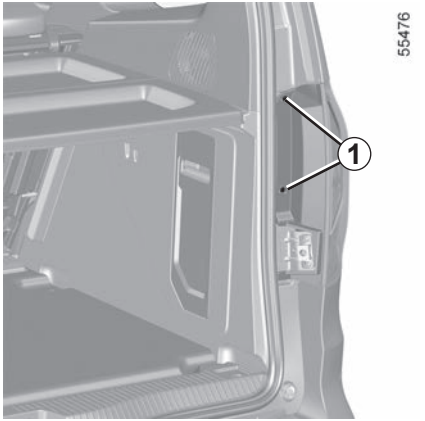

Směrová světla, couvací světla, mlhová světla a brzdová světla

Při demontáži světla odšroubujte šrouby ***1***.

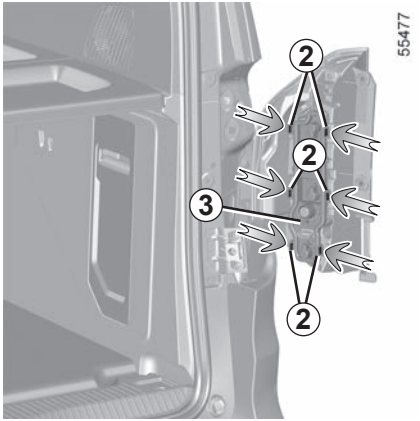

Zvenčí vyjměte blok zadního světla tahem směrem dozadu.

Vymontujte objímky žárovek ***3*** tak, že uvolníte spony ***2***.

Zpětná montáž

Zpětnou montáž proveďte obráceným postupem a dbejte na to, abyste nepoškodili kabely a zapnuli spony ***2*** objímky žárovky ***3***.

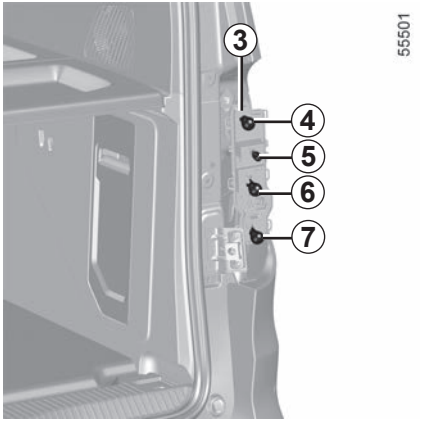

4 **Brzdové světlo**
Typ žárovky 4 : **P21W** nebo, v závislosti na typu vozidla, **PR21W**.

5 **Couvací světlo**
Typ žárovky 5 : **W16W**.

6 **Kontrolka**
Typ žárovky 6 : **PY21W**.

7 **Mlhový světlomet**
Typ žárovky 7 : **P21W**.

Žárovky jsou pod tlakem a mohou během výměny prasknout.

Mohlo by dojít ke zraněním.

V souladu s platnou legislativou nebo čistě z opatrnosti si u svého zástupce značky opatřete náhradní sadu žárovek a pojistek.

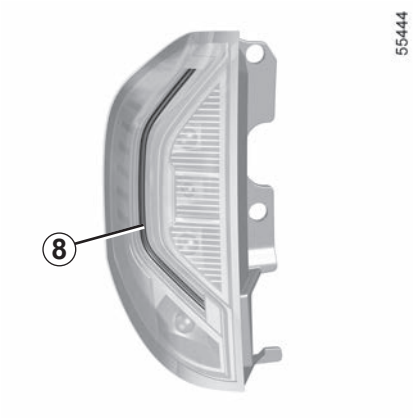

LED obrysová světla *8*

Obraťte se na značkový servis.

Třetí LED brzdové světlo *9*

Obraťte se na značkový servis.

LED osvětlení registrační značky *10*

(podle typu vozidla)

Obraťte se na značkový servis.

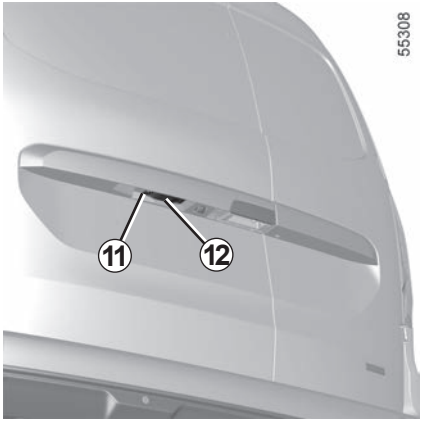

Svítidlo státní poznávací značky

Vyšroubujte šroub ***11***.

Sejměte kryt svítidla ***12***, abyste získali přístup k žárovce.

Typ žárovky: **W5W**.

Žárovky jsou pod tlakem a mohou během výměny prasknout.

Mohlo by dojít ke zraněním.

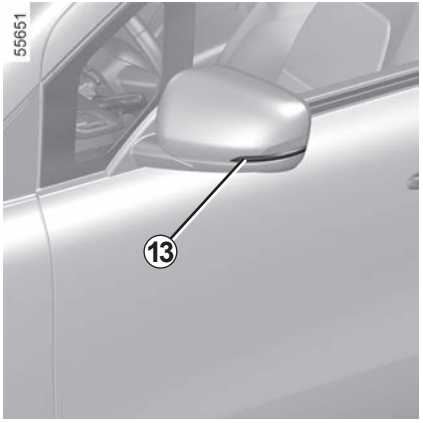

LED boční blikače *13*

Obraťte se na značkový servis.

Boční blikače *14*

Vzhledem k tomu, že je třeba demontovat skořepinu zpětného zrcátka, **doporučujeme nechat si vyměnit žárovku u autorizovaného prodejce.**

Pro přístup k žárovce:
- opatrně odepněte skořepinu zpětného zrcátka ***15*** z její základny ***16*** (pohyb ***A***);
- uvolněte držák žárovky ***17*** pomocí plochého šroubováku nebo podobného nástroje, zapáčením na ***C*** (pohyb ***B***);
- uvolněte a vyjměte držák žárovky ***17*** a vyměňte žárovku ***18***.

Typ žárovky: WY5W.

Při zpětné montáži postupujte v opačném pořadí.

Ujistěte se, že:
- je držák žárovky ***17*** správně zarovnán před vložením do jeho uložení;
- je skořepina zpětného zrcátka ***15*** správně připevněna/zacvaknuta na jeho základně ***16***.

Při demontáži a zpětné montáži se ujistěte, že kabeláž a okolní součásti nejsou poškozeny.

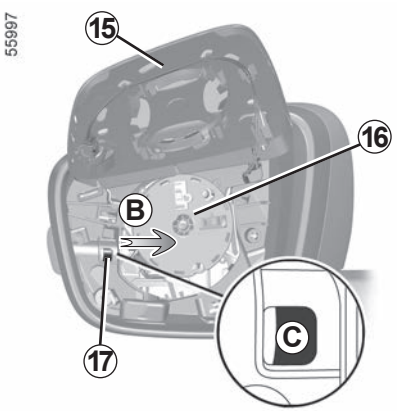

Přední stropní osvětlení *1*

– Odepněte rozptylovací stínítko ***2*** (pomocí nástroje jako je plochý šroubovák) umístěné v ***A***;

– Odepněte držák žárovek ***3*** prostřednictvím jazýčků ***4***.

– Vyjměte příslušnou žárovku.

Typ žárovky *5*: W5W.

Zpětná montáž

– Připněte rozptylovací stínítko ***2*** na objímku žárovky ***3***.

– Upevněte vnitřní osvětlení, ***1*** dokud se neozve zaklapnutí.

– Zkontrolujte, zda je vnitřní osvětlení správně umístěné a zaklapnuté.

Žárovky jsou pod tlakem a mohou během výměny prasknout.

Nebezpečí úrazu.

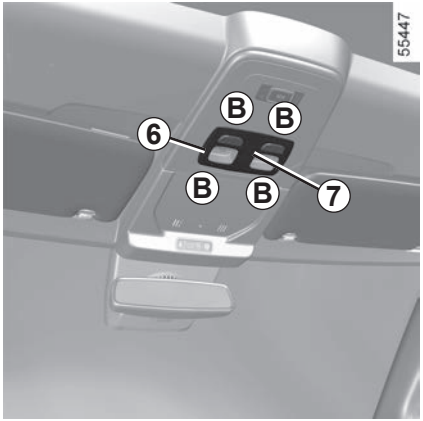

Přední čtecí světla *6*

(podle vybavení vozidla)

– Odepněte rozptylovací stínítko ***7*** (pomocí nástroje jako je plochý šroubovák) umístěné v ***B***;

– Odepněte držák žárovek ***8*** prostřednictvím jazýčků ***9***.

– Vyjměte příslušnou žárovku.

Typ žárovky *10*: W5W.

Zpětná montáž

– Připněte rozptylovací stínítko ***7*** na objímku žárovky ***8***.

– Upevněte blok bodových světel na čtení, ***6*** dokud se neozve zaklapnutí.

– Ujistěte se, že je blok bodových světel správně umístěný a zaklapnutý.

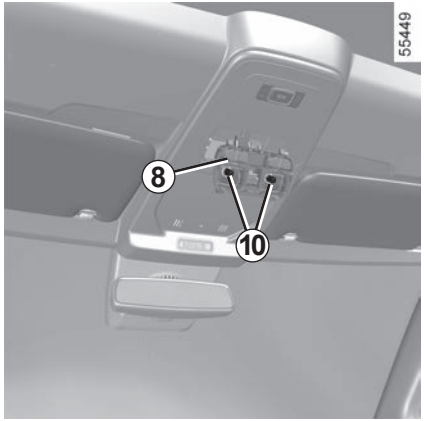

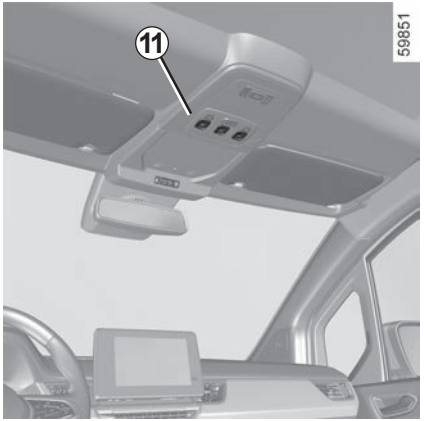

Přední LED čtecí světla *11*

Obraťte se na autorizovaný servis.

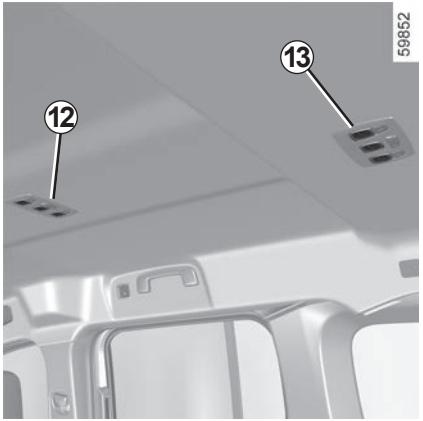

Zadní LED čtecí světla *12* a *13*

Obraťte se na autorizovaný servis.

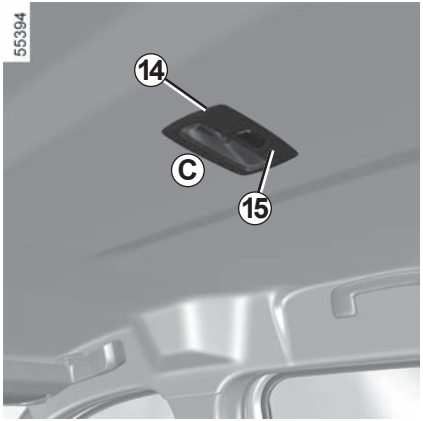

Zadní bodové světlo *14*

(podle vybavení vozidla)

– Odepněte rozptylovací stínítko ***15*** (pomocí nástroje jako je plochý šroubovák) umístěné v ***C***;

– Odepněte držák žárovek ***16***prostřednictvím jazýčků ***17***.

– Vyjměte příslušnou žárovku.

Typ žárovky *18*: W5W.

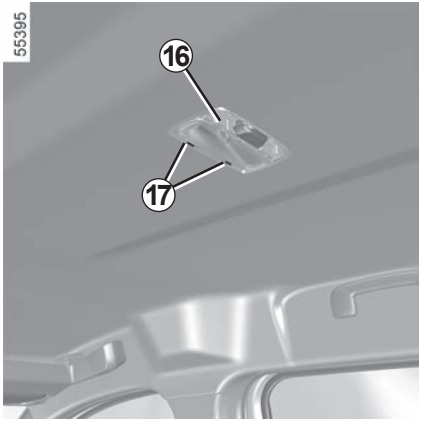

Zpětná montáž

– Připněte čočku ***15***na objímku žárovky ***16***.

– Upevněte blok bodových světel na čtení, ***14***dokud se neozve zaklapnutí.

– Ujistěte se, že je blok bodových světel správně umístěný a zaklapnutý.

Žárovky jsou pod tlakem a mohou během výměny prasknout.

Nebezpečí úrazu.

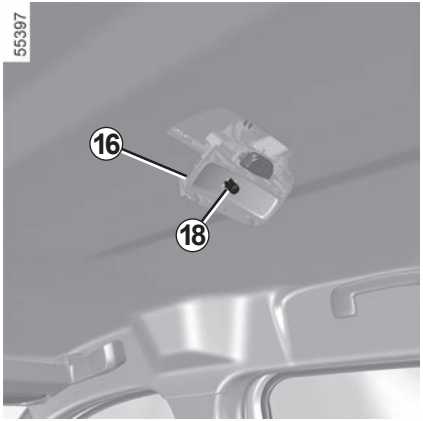

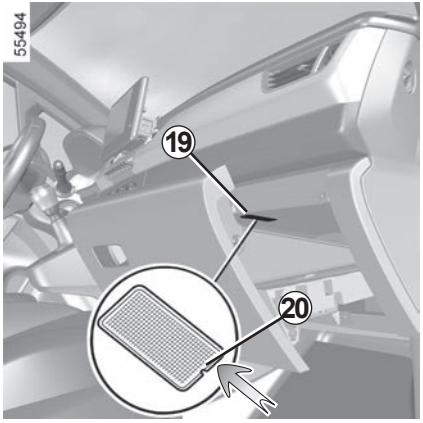

Osvětlení odkládací přihrádky *19*

(podle vybavení vozidla)

Uvolněte světlo ***19*** plochým šroubovákem nebo podobným nástrojem), přičemž zatlačte na jazýček ***20***, aby se svítidlo posunulo směrem dovnitř.

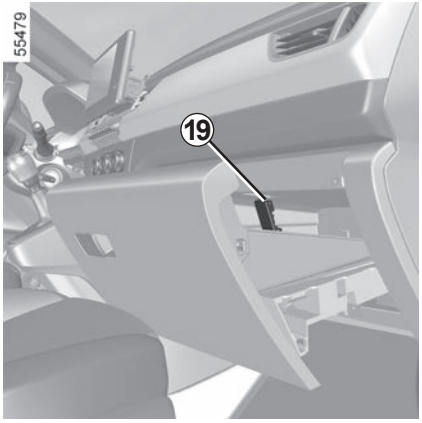

Uvolněte příslušnou žárovku.

Typ žárovky: **W5W**.

Žárovky jsou pod tlakem a mohou během výměny prasknout.

Nebezpečí úrazu.

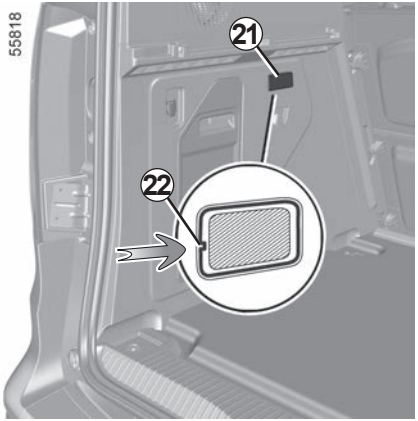

Osvětlení zavazadlového prostoru *21*

Uvolněte světlo ***21*** (plochým šroubovákem nebo podobným nástrojem), přičemž zatlačte na jazýček ***22***, aby se svítidlo posunulo směrem do zavazadlového prostoru.

Uvolněte příslušnou žárovku.

Typ žárovky: **W5W**.

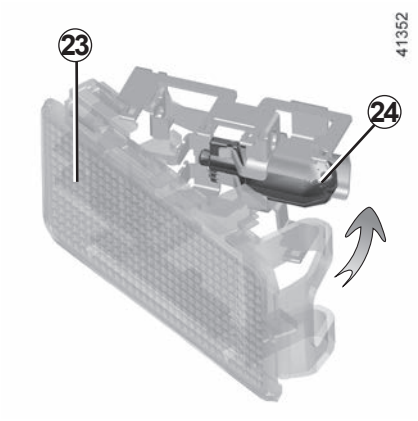

Uvolněte kryty ***23*** a vyjměte žárovku ***24***.

Typ žárovky *24*: **W5W**.

Žárovky jsou pod tlakem a mohou během výměny prasknout.

Nebezpečí úrazu.

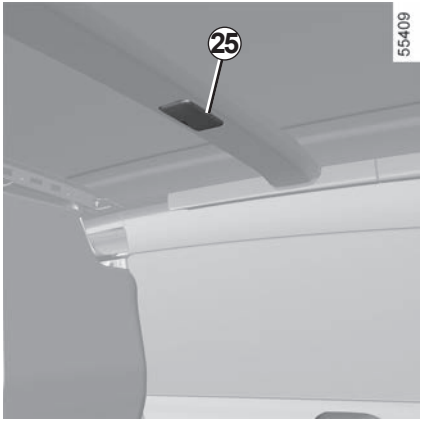

Halogenové zadní osvětlení *25*

Odepněte stínítko stropního světla pomocí plochého či podobného šroubováku.

Táhněte za žárovky, abyste je vyjmuli z jejich uložení.

Typ žárovky: W6W

Vyměňte žárovku a vraťte stínítko na místo.

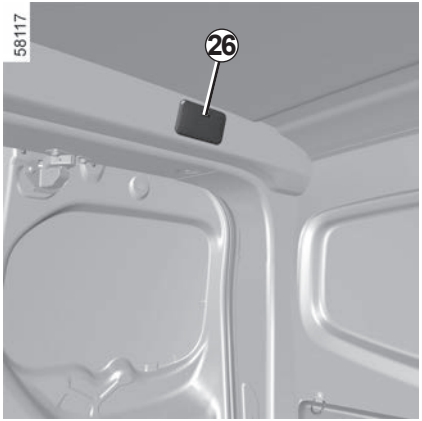

LED zadní osvětlení *26*

Obraťte se na autorizovaného zástupce značky.

Výměna baterie

Otevřete pouzdro přes spáru ***1*** pomocí plochého šroubováku nebo podobného nástroje a vyměňte baterii ***2*** – dbejte na správný typ a polaritu vyznačenou na spodní straně víčka.

Poznámka: Při výměně baterie se nedotýkejte elektronického obvodu, který je umístěn ve víčku klíče.

Při zpětné montáži zkontrolujte, zda je kryt řádně upevněn a šroub náležitě utažen.

Pokud je třeba je vyměnit, použijte stejný nebo odpovídající typ akumulátoru (poraďte se s prodejcem).

Baterie jsou k dostání u zástupce značky, jejich životnost je přibližně dva roky.

Dbejte na to, aby na baterii nebyly stopy inkoustu: riziko špatného elektrického kontaktu.

Funkční problémy

Je-li akumulátor příliš slabý na to, aby byla zajištěna správná funkce, stále bude možné spustit a zamknout/odemknout vozidlo ➥ 1.55.

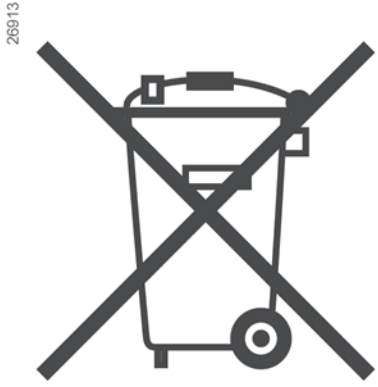

Vybité baterie nevyhazujte do běžného odpadu, odevzdejte je organizaci pověřené sběrem a recyklací baterií.

Při výměně:

– zkontrolujte, zda jsou baterie správně vloženy.

Hrozí nebezpečí výbuchu.

– pokud není příklop správně uzavřen, nepoužívejte ho a nedovolte přiblížení dětí.

Opatření týkající se akumulátoru:

– akumulátory (nové nebo použité) ukládejte mimo dosah dětí;

– nepolykejte baterie;

Nebezpečí chemických popálenin, které může vést k úmrtí.

– Při požití nebo vložení do tělní dutiny co nejdříve navštivte lékaře.

Výměna baterie

Objeví-li se na přístrojovém panelu zpráva „Slabá baterie karty“, vyměňte baterii v kartě:
- posuňte zadní kryt ***1*** dolů a zároveň zatlačte na oblast ***A***;
- sejměte kryt ***2*** baterie;
- vyjměte baterii tlakem na jednu stranu a zvednutím druhé strany;
- vyměňte jej podle směru a šablony vyznačené na vnitřní straně krytu.

Při zpětné montáži postupujte v opačném pořadí úkonů a poté stiskněte čtyřikrát v blízkosti vozidla jedno z tlačítek karty: při následujícím spuštění motoru zpráva zmizí.

Zkontrolujte, zda je kryt řádně připevněn.

Poznámka: Při výměně baterie se nedotýkejte elektronického obvodu a kontaktů na kartě.

Baterie jsou k dostání u zástupce značky, jejich životnost je přibližně dva roky. Dbejte na to, aby na baterii nebyly stopy inkoustu: riziko špatného elektrického kontaktu.

Pokud je třeba je vyměnit, použijte stejný nebo odpovídající typ akumulátoru (poraďte se s prodejcem).

Při výměně:
- zkontrolujte, zda jsou baterie správně vloženy.

Hrozí nebezpečí výbuchu.
- pokud není příklop správně uzavřen, nepoužívejte ho a nedovolte přiblížení dětí.

Funkční problémy

Je-li akumulátor příliš slabý na to, aby byla zajištěna správná funkce, stále bude možné spustit a zamknout/odemknout vozidlo ➥ 1.55.

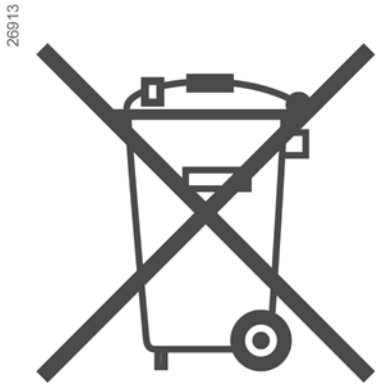

Vybité baterie nevyhazujte do běžného odpadu, odevzdejte je organizaci pověřené sběrem a recyklací baterií.

Opatření týkající se akumulátoru:

– akumulátory (nové nebo použité) ukládejte mimo dosah dětí;

– nepolykejte baterie;

Nebezpečí chemických popálenin, které může vést k úmrtí.

– Při požití nebo vložení do tělní dutiny co nejdříve navštivte lékaře.

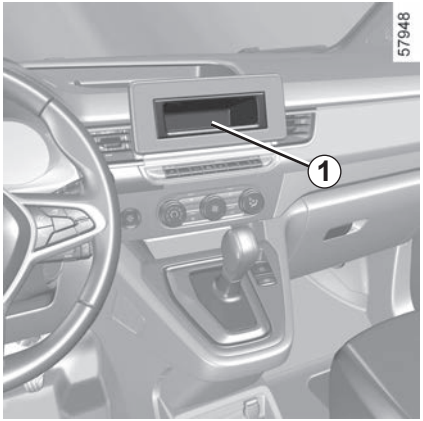

Úložný prostor pro autorádio *1*

Odepněte uzávěr. Za ním se nacházejí připojení: (anténa +) a (reproduktor a napájení –).

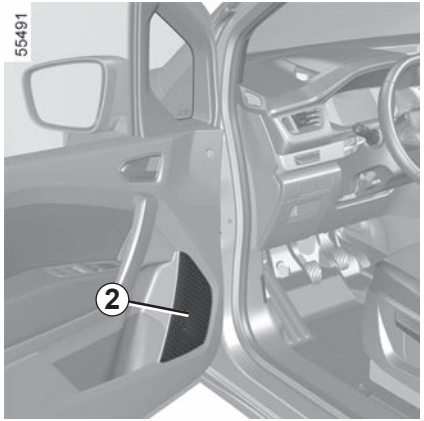

Reproduktory v předních dveřích *2*

Pro instalaci vybavení se obraťte na značkový servis.

– V každém případě je nutné přesně dodržet instrukce uvedené v návodu k zařízení.

– Charakteristiky držáků a kabeláže (k dostání v prodejní síti) se liší podle úrovně vybavení vozidla a typu autorádia.

  Pro zjištění referencí se obraťte na zástupce značky.

– Jakýkoli zásah na elektrickém obvodu vozidla může provádět pouze značkový servis, neboť nesprávné zapojení by mohlo způsobit poškození elektrické instalace a/nebo ústrojí, která jsou k ní připojena.

Elektrická a elektronická příslušenství
Před instalací tohoto typu příslušenství (zejména u vysílačů/přijímačů: frekvenční pásmo, úroveň výkonu, poloha antény atd.) se ujistěte, že je kompatibilní s Vaším vozidlem. Obraťte se na autorizovaný servis.
Před připojením příslušenství k zásuvce se ujistěte, že pro zásuvku nepřekračujete maximální povolený výkon. ➥ 3.36 ➥ 3.18. **Hrozí nebezpečí požáru.**
Jakékoli práce na elektrických a/nebo elektronických obvodech vozidla smí provádět pouze profesionální pracovník s odbornou kvalifikací. Jakékoli nesprávné připojení a/nebo jakákoli instalace elektrického/elektronického příslušenství neschváleného výrobcem může způsobit:
– poškození elektrických a/nebo elektronických zařízení;
– poškození součástí připojených k těmto zařízením;
– shromáždění a použití údajů o vozidle;
– narušení soukromí (úprava, vymazání nebo neoprávněný přístup k osobním údajům).
Nebezpečí vážných nehod. Nebezpečí narušení soukromí.
Pokud budete v budoucnu instalovat součásti elektrické výbavy, ujistěte se, že jste informováni o jmenovité hodnotě a poloze odpovídající pojistky.

Použití diagnostické zásuvky
Použití elektronického příslušenství připojeného k diagnostické zásuvce může způsobit vážné narušení elektronických systémů vozidla a/nebo narušení soukromí (úpravy, vymazání nebo neoprávněný přístup k osobním údajům). Z bezpečnostních důvodů doporučujeme připojovat pouze elektronické příslušenství schválené výrobcem. Bližší informace vám poskytne autorizovaný prodejce. **Riziko závažné nehody**. **Nebezpečí narušení soukromí.**

Dodatečná montáž příslušenství
Pokud si chcete do vozidla nechat instalovat příslušenství: obraťte se na značkový servis. Aby bylo zajištěno správné fungování Vašeho vozidla a předešlo se jakémukoli riziku pro bezpečnost, doporučujeme použít specifikovaná příslušenství, která jsou vhodná pro Vaše vozidlo a která jako jediná mají záruku od výrobce.
Pokud používáte zabezpečovací tyč, umisťujte ji jenom na brzdový pedál.

Překážky v řízení
Na straně řidiče používejte povinně pouze kobereček odpovídající vozidlu, který se upevňuje na předinstalované prvky, a pravidelně kontrolujte jeho dobré uchycení. Nedávejte více koberečků na sebe. **Nebezpečí zablokování pedálů.**

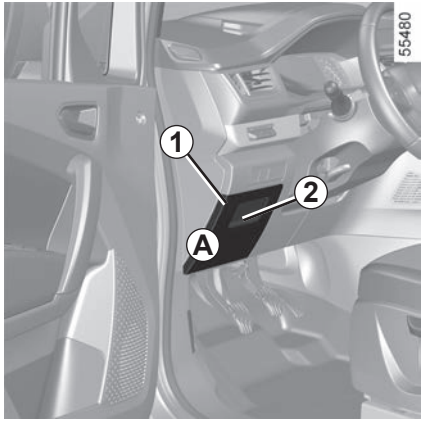

Pojistkové skříňky

Při výpadku některého elektrického zařízení zkontrolujte stav pojistek.

Pojistky v prostoru pro cestující *A*

Položte ruku na bod ***2*** a zatažením otevřete klapku ***1***.

Podle typu vozidla rozeznáte pojistky podle etikety s přiřazením pojistek umístěné na zadní straně krytky ***1***, podrobné informace naleznete na následujících stránkách.

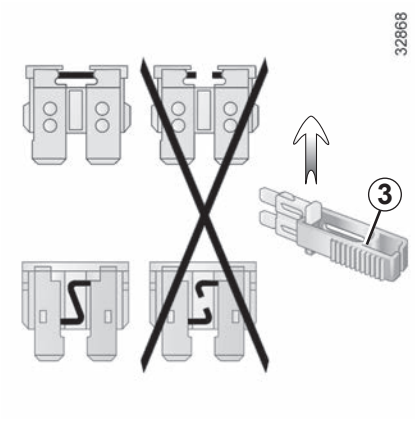

Svorka *3*

Pojistku vyjměte pomocí kleští ***3*** uložených na zadní straně klapky.
Pojistku vyjmete z kleští vysunutím do strany.

Nedoporučuje se používat volná místa pro pojistky.

V souladu s platnou legislativou nebo čistě z opatrnosti si u svého zástupce značky opatřete náhradní sadu žárovek a pojistek.

Zkontrolujte příslušnou pojistku a v případě potřeby **ji nahraďte pojistkou se stejnou ampérovou hodnotou jako u původní pojistky**.

Pojistka s příliš vysokou ampérovou hodnotou by v případě abnormální spotřeby některého zařízení mohla způsobit přehřátí elektrického systému (nebezpečí požáru).

Přiřazení pojistek
(jejich použití závisí na úrovni vybavení vozidla)

Symbol	Přidělení
	Ostřikovač
	Přední světlomety
	Výstražná světla
	Houkačka
	Zásuvka pro tažné zařízení
STOP	Brzdová světla, centrální řídicí jednotka
	Ostřikovač, zadní světla
	Směrová světla
	Zásuvka příslušenství
	Ovládání oken

Pojistky rozeznáte podle štítku s přiřazením pojistek, který je v odkládacím prostoru.

Některé pojistky by měl měnit pouze kvalifikovaný odborník. Tyto pojistky nejsou uvedeny na štítku.

Manipulujte pouze s pojistkami uvedenými na štítku.

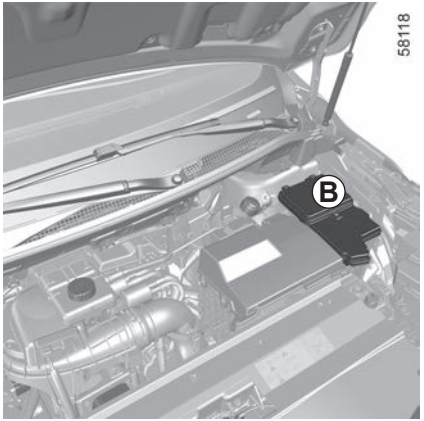

Pojistky v motorovém prostoru *B*

Některé funkce jsou chráněny pojistkami, umístěnými v motorovém prostoru v pojistkové skříňce ***B***.

Avšak vzhledem k omezenému přístupu **Vám doporučujeme, abyste nechali výměnu pojistek provést u svého zástupce značky**.

Systém pohonu elektrického vozidla používá stejnosměrné napětí přibližně 400 V.

Tento systém může být zahřátý při běžícím motoru i po vypnutí zapalování. Respektujte výstražná upozornění uvedená na etiketách nalepených ve vozidle.

Je přísně zakázáno jakkoli zasahovat do 400V elektrického systému vozidla (komponenty, kabely, konektory, trakční akumulátor) nebo jej jakkoli upravovat.

Hrozí riziko vážného poranění nebo život ohrožujícího úrazu elektrickým proudem.

Navíc se každou chvíli může spustit motorový ventilátor. Připomíná vám to výstražná kontrolka v motorovém prostoru.

Mohlo by dojít ke zraněním.

Před jakýmkoli úkonem v motorovém prostoru je třeba vypnout zapalování. ➥ 2.2 nebo ➥ 2.3.

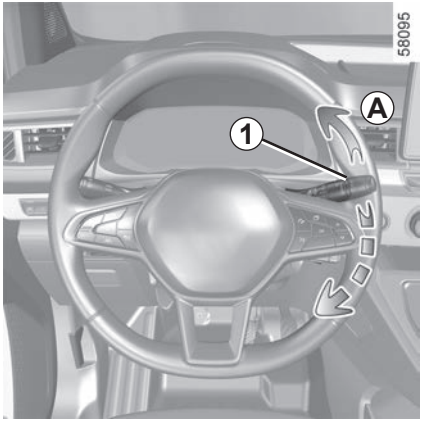

Výměna stírátek předních stěračů 2

Chcete-li vyměnit stěrače, uveďte je nejprve do servisní polohy***B***.

Zapnuté zapalování, motor neběží:

– přesuňte páčku o dva stupně ***1*** do polohy ***A*** (jedno setření). Stírátka stěračů se zastaví v servisní poloze ***B*** směrem od kapoty;
– nadzdvihněte rameno stěrače ***3***;
– sklopte zobáček ***4*** a pak vyjměte stírátko ***2***.

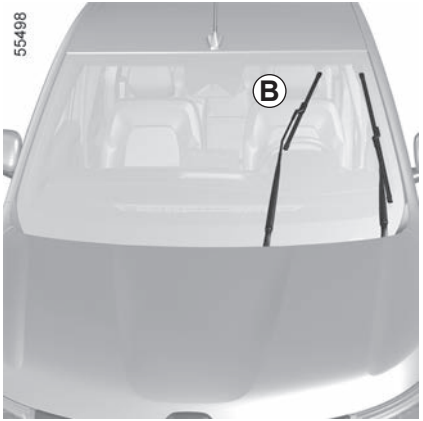

Zpětná montáž

Při zpětné montáži vložte stírátko stěrače ***2*** do jeho uložení v rameni stěrače ***3*** a pak jej připněte tak, aby zaklaplo. Přesvědčte se, že je stírátko správně zajištěno.

Pro vrácení stírátek do sklopené polohy zkontrolujte, zda jsou stírátka sklopená na čelní sklo a pak nastavte ***1*** páčku do polohy ***A*** (jedno setření): stírátka předních stěračů se po zapnutí zapalování sklopí do kapoty.

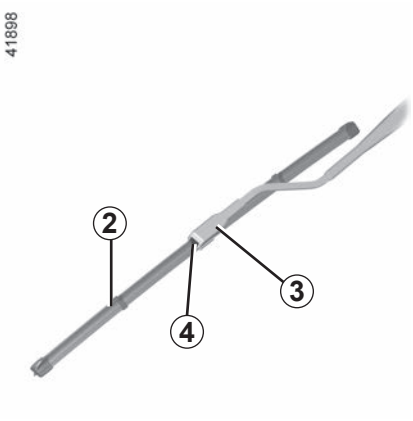

Kontrolujte stav stírátek stěračů. Jejich životnost závisí na Vás:

– Pravidelně čistěte stírátka, čelní sklo a zadní okno mýdlovou vodou.
– Nepoužívejte je, když jsou čelní sklo nebo zadní okno suché.
– Odlepte je z čelního skla nebo zadního okna, když nebyla dlouho v chodu.

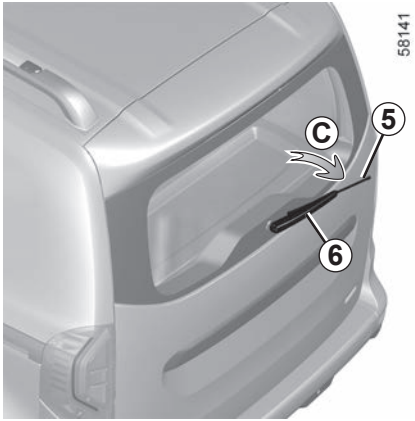

Stírátko zadního stěrače *5*

Páčka v poloze zastavení (deaktivována):
– nadzdvihněte rameno stěrače ***6***;
– otáčejte stírátko do vodorovné polohy ***5*** (pohyb ***C***), dokud se neuvolní;
– zatáhněte za stírátko a vyjměte jej.

Zpětná montáž

Při zpětné montáži stírátka stěrače postupujte v opačném pořadí než při demontáži. Přesvědčte se, že je stírátko správně zajištěno.

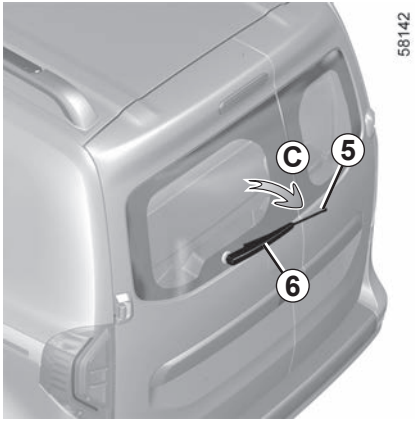

Kontrolujte stav stírátek stěračů.

– Pravidelně čistěte stírátka, čelní sklo a zadní okno mýdlovou vodou.

– Nepoužívejte je, když jsou čelní sklo nebo zadní okno suché.

– Odlepte je z čelního skla nebo zadního okna, když nebyla dlouho v chodu.

– Pokud mrzne, zkontrolujte, zda nejsou stírátka stěračů přimrazena ke sklu (nebezpečí přehřátí motoru).

– Kontrolujte stav stírátek stěračů. Jakmile se jejich účinnost sníží, je třeba je vyměnit (přibližně jednou ročně).

Jakmile při výměně stírátko odstraníte, dejte pozor, aby rameno stěrače nespadlo zpět na sklo: mohlo by dojít k prasknutí skla.

Před výměnou stírátka zadního stěrače se ujistěte, že páčka je v poloze zastavení (deaktivována).

Mohlo by dojít ke zraněním.

ODTAH: v případě poruchy (1/2)

Před odtahováním vozidla, též při odtahování na plošině, zařaďte stupeň **N**, odemkněte sloupek řízení a uvolněte parkovací brzdu.

Povinně musí být dodržovány platné předpisy pro odtah.
Pokud řídíte táhnoucí vozidlo, nepřekračujte povolenou hmotnost přívěsu pro vaše vozidlo ➥ 6.7.

Při odstraňování poruchy na odtahové plošině nebo při tažení vozidla pomocí tažného bodu (viz následující strana) dodržujte následující pokyny:
– Vložte klíč do zapalování a otočte do polohy **Zap. ON 2** nebo – podle typu vozidla a toho, zda máte kartu v kabině – stiskněte tlačítko spuštění motoru;
– Nastavte řadicí páku do polohy **N**;
– Sloupek řízení se odemkne. Funkce příslušenství jsou součástí dodávky: můžete využít funkce osvětlení vozidla (výstražná světla, brzdová světla atd.). V noci musí být vozidlo osvětlené;

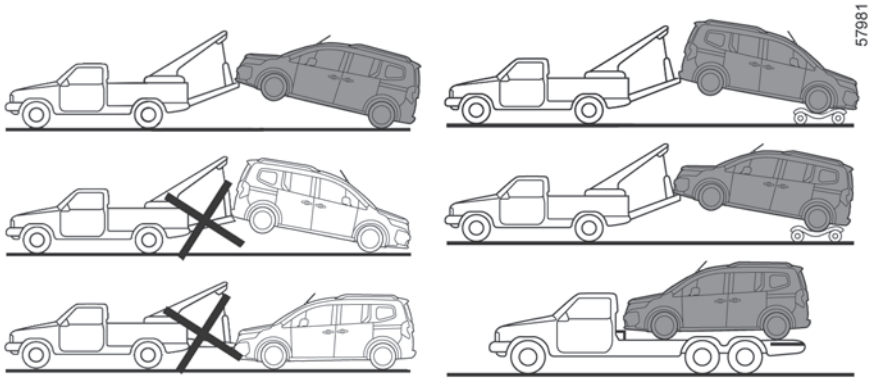

– V závislosti na vozidle: po odemknutí sloupku řízení stiskněte přibližně na dvě sekundy tlačítko pro spouštění motoru;
– V závislosti na vozidle: když skončí odtahování, stiskněte a přidržte tlačítko spuštění motoru na dobu přibližně dvou sekund(hrozí riziko vybití akumulátoru).

Volba druhu tažení

Je přísně zakázáno táhnout vozidlo s předními koly na zemi.

Nenechávejte nářadí jen tak ledabyle ve vozidle existuje riziko vymrštění v případě brzdění. Po použití zkontrolujte, že je nářadí správně upevněno. Připevněte popruh, následně se ujistěte, že je řádně zajištěn kryt pro přístup k sadě nářadí.

Mohlo by dojít ke zraněním.

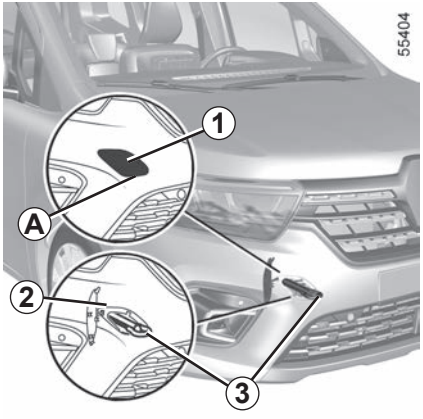

Používejte pouze tažné body vpředu *2* a vzadu *5*(nikdy hnací hřídele nebo jakoukoli jinou část vozidla). Tyto tažné body lze používat pouze k tažení vozidla. V žádném případě je nepoužívejte, ať přímo či nepřímo, k jeho zvedání.

Nevyjímejte klíč ze spínače zapalování ani nenechávejte kartu ve vozidle během tažení (v závislosti na vozidle).

Nebezpečí zamknutí sloupku řízení.

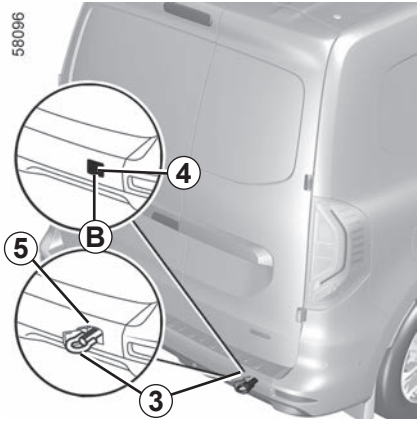

Přístup k odtahovacím úchytům

Přední tažný bod *2*
Odepněte kryt ***1*** protažením klíče integrovaného do karty zářezem ***A***.

Úchyt pro tažení vzadu *5*
Odepněte kryt ***4*** protažením klíče integrovaného do karty zářezem ***B***.

Ujistěte se, že je tažné oko správně přišroubované.

Nebezpečí ztráty taženého předmětu.

Dotáhněte tažné oko *3* až na doraz: nejprve rukou, a pak dotáhněte pomocí klíče na kola nebo, v závislosti na typu vozidla, pákou.

Používejte výhradně tažné oko ***3*** a klíč na kola nebo páku dodávané spolu s nářadím ➥ 5.8.

Při zastaveném motoru již posilovač řízení a brzd nejsou funkční.

– Použijte pevnou tažnou tyč. V případě použití lana nebo kabelu (pokud to předpisy dovolují) musí být tažené vozidlo schopné brzdit.
– Vozidlo nelze odtahovat ve stavu nezpůsobilém k jízdě.
– Vyhněte se prudkému zrychlování a brzdění, které by mohly vozidlo poškodit.
– V každém případě se doporučuje nepřekračovat rychlost **25 km/h**.

FUNKČNÍ PORUCHY (1/7)

Následující rady Vám umožní rychle a provizorně odstranit poruchu. V zájmu své bezpečnosti však co nejdříve kontaktujte značkový servis.

ZÁVADY	MOŽNÉ PŘÍČINY	JAK POSTUPOVAT
Nabíjení akumulátoru není možné. Kontrolka krytky nabíjení bliká červeně.	Venkovní teplota je nižší než -26°C.	Nabíjejte vozidlo na vhodnějším místě. V případě potřeby ➥ 5.40.
	V nástěnné zásuvce není proud; špatné zapojení kabelu do domácí zásuvky.	Zkontrolujte instalaci (spínač, programátor atd.). Zkontrolujte zapojení (nabíjecí zásuvka atd.) ➥ 1.9.
	Kabel je poškozen.	S výměnou kabelu se obraťte na zástupce značky.
Nabíjení akumulátoru není možné. Kontrolka krytky nabíjení bliká modře.	Nabíjecí kabel není správně zajištěn v konektoru vozidla.	Zapojte nabíjecí kabel do konektoru vozidla správně. ➥ 1.9.
Programovatelná klimatizace nefunguje.	Nebyla splněna jedna z podmínek pro jeho použití (nenabíjí se akumulátor apod.).	➥ 3.13.

Použití karty	MOŽNÉ PŘÍČINY	JAK POSTUPOVAT
Karta neumožňuje zamknutí ani odemknutí dveří.	Slabá baterie karty.	Vyměňte baterii. Stále budete moci zamknout/odemknout a nastartovat vozidlo. ➥ 1.55 a ➥ 2.2 nebo ➥ 2.3.
	Působí vliv přístrojů fungujících na stejné frekvenci jako karta (mobilní telefon atd.).	Přestaňte používat tyto přístroje a použijte dodaný klíč. ➥ 1.55.
	Vozidlo se nachází v oblasti silného elektromagnetického záření. Akumulátor vozidla vybitý.	Použijte klíč integrovaný v kartě ➥ 1.55.
	Na přístrojové desce se zobrazí zpráva „Umístit kartu na zónu + START“.	Vložte kartu do vkládací oblasti ➥ 2.3 pak stiskněte tlačítko START.
	Vozidlo je nastartované.	Když motor běží, není možné kartou zamknout/odemknout. Vypněte zapalování.
	Desynchronizace karty.	Odemkněte dveře řidiče zasunutím klíče integrovaného v kartě do zámku dveří ➥ 1.55potom vložte kartu do vkládací oblasti ➥ 2.3 a stiskněte tlačítko START pro synchronizaci karty.

FUNKČNÍ PORUCHY (3/7)

Následující rady Vám umožní rychle a provizorně odstranit poruchu. V zájmu své bezpečnosti však co nejdříve kontaktujte značkový servis.

Použití dálkového ovládání	MOŽNÉ PŘÍČINY	JAK POSTUPOVAT
Pomocí dálkového ovládání nelze odemknout nebo zamknout dveře.	Slabá baterie dálkového ovládání.	Použijte klíč.
	Působí vliv přístrojů fungujících na stejné frekvenci jako dálkové ovládání (mobilní telefon atd.).	Vypněte tyto přístroje a použijte klíč.
	Vozidlo se nachází v oblasti silného elektromagnetického záření. Vybitý akumulátor.	Vyměňte baterii. Stále budete moci zamknout, odemknout a nastartovat vozidlo. ➥ 1.55 a ➥ 2.2 nebo ➥ 2.3.
	Vozidlo je nastartované.	Když motor běží, není možné klíčem zamknout/odemknout. Vypněte zapalování.
	Desynchronizace dálkového ovládání	Odemkněte dveře řidiče vložením klíče do zámku dveří ➥ 1.55, poté nastartujte motor a proveďte synchronizaci dálkového ovládání ➥ 2.3.

FUNKČNÍ PORUCHY (4/7)

Po zapnutí zapalování	MOŽNÉ PŘÍČINY	JAK POSTUPOVAT
Motor nelze spustit.	Nejsou splněny podmínky pro spuštění motoru.	➥ 2.2 nebo ➥ 000.
	Karta s automatickým režimem nefunguje.	Vložte kartu do příslušného otvoru na středové konzole ➥ 2.2 nebo ➥ 2.3.
Motor nelze zastavit.	Karta není detekována.	Vložte kartu do k tomu určenému otvoru na středové konzole. Dlouze stiskněte tlačítko pro spuštění.
	Elektronická porucha.	3 krát rychle stiskněte tlačítko nebo tlačítko stiskněte a podržte.
Sloupek řízení zůstává zamknut.	Volant je zablokován.	Otáčejte volantem a zároveň stiskněte tlačítko pro spuštění motoru (nebo, podle typu vozidla, ovládejte klíč zapalování) ➥ 2.2.
	Vadný elektrický obvod.	Obraťte se na značkový servis.
Řízení je tuhé.	Přehřátí posilovače.	Jeďte pomalu a opatrně. Budete muset vynaložit více síly při točení volantem, aby kola zatočila.
	Problém s motorem elektrického posilovače řízení. Porucha v systému posilovače řízení.	Obraťte se na značkový servis.
Vibrace.	Špatně nahuštěné, špatně vyvážené nebo poškozené pneumatiky.	Zkontrolujte tlak pneumatik; není-li to příčina problému, nechte jejich stav zkontrolovat ve značkovém servisu.

Na silnici	MOŽNÉ PŘÍČINY	JAK POSTUPOVAT
Motor se přehřívá. Ručička ukazatele teploty chladicí kapaliny se nachází ve výstražné zóně a rozsvítí se kontrolka STOP.	Porucha ventilátoru chlazení.	Zastavte vozidlo, vypněte motor a obraťte se na značkový servis.
	Únik chladicí kapaliny.	Zkontrolujte nádrž s chladicí kapalinou: musí obsahovat kapalinu. Pokud ji neobsahuje, co nejdříve se obraťte na značkový servis.
Var v nádržce na chladicí kapalinu.	Mechanická porucha: poškozené těsnění hlavy válců.	Vypněte motor. Kontaktujte značkový servis.
Ventilátor chlazení motoru se po vypnutí zapalování rozběhne.	Nejedná se nutně o závadu. Sestava ventilátoru chlazení motoru se někdy spouští za účelem regulace teploty motoru. Tento proces někdy trvá i několik minut po vypnutí motoru.	
	Ventilátor chlazení motoru běží déle než 10 minut po vypnutí motoru.	Obraťte se na značkový servis.

Chladič: v případě závažného nedostatku hladiny chladicí kapaliny nezapomeňte, že se studená chladicí kapalina nikdy nesmí dolévat, pokud je motor velmi horký. Po každém zásahu na vozidle, u kterého bylo nutné provést i jen částečné vypuštění chladicího systému, musí být motor naplněn novou, správně dávkovanou směsí. Připomínáme Vám, že je nezbytné použít kapalinu schválenou naším technickým oddělením.

FUNKČNÍ PORUCHY (6/7)

Elektrické přístroje	MOŽNÉ PŘÍČINY	JAK POSTUPOVAT
Stěrače nefungují.	Přilepená stírátka stěračů.	Před použitím stěračů stírátka odlepte.
	Vadný elektrický obvod.	Obraťte se na značkový servis.
	Spálená pojistka.	Vyměňte nebo nechte vyměnit pojistku. ➥ 5.35.
Stěrače se již nezastaví.	Vadná elektrická ovládání.	Obraťte se na značkový servis.
Zvýšená frekvence směrových světel.	Vadná zadní žárovka.	➥ 5.18.➥ 1.55
Směrová světla nefungují.	Vadný elektrický obvod nebo ovládání.	Obraťte se na značkový servis.
	Spálená pojistka.	Vyměňte nebo nechte vyměnit pojistku. ➥ 5.35.
Světlomety se nadále nerozsvítí nebo nezhasnou.	Vadný elektrický obvod nebo ovládání.	Obraťte se na značkový servis.
	Spálená pojistka.	Vyměňte nebo nechte vyměnit pojistku. ➥ 5.35.

Elektrické přístroje	MOŽNÉ PŘÍČINY	JAK POSTUPOVAT
Stopy kondenzace v předních nebo zadních světlech.	Přítomnost stop kondenzace může být normální jev, který je spojen se změnami teploty a vlhkosti. V takovém případě při použití světel tyto stopy rychle zmizí.	
Rozsvícení kontrolky nezapnutí předních bezpečnostních pásů neodpovídá stavu zapnutí pásů.	Mezi podlahou a sedadlem je nějaký předmět, který brání činnosti snímače.	Odstraňte všechny předměty z předních sedadel.

Kapitola 6: Technické charakteristiky

Identifikační štítek 6.2
Technické informace pro nouzové služby 6.3
Identifikační štítek motoru, specifikace motoru 6.4
Rozměry 6.5
Hmotnosti 6.7
Hmotnosti přívěsu 6.7
Náhradní díly a opravy 6.8
Doklady o provedení údržby 6.9
Antikorozní kontrola. 6.15

IDENTIFIKAČNÍ ŠTÍTKY VOZIDLA

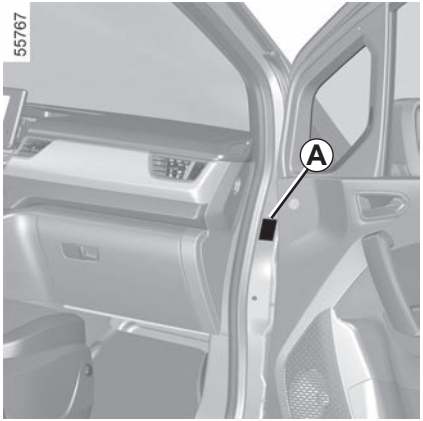

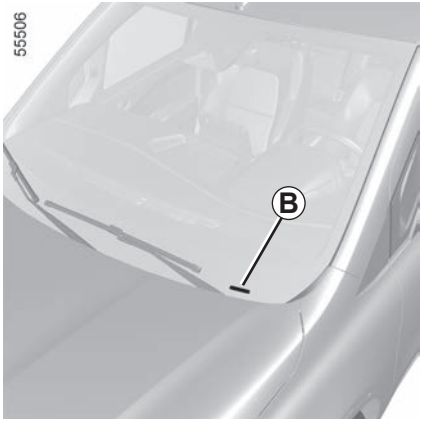

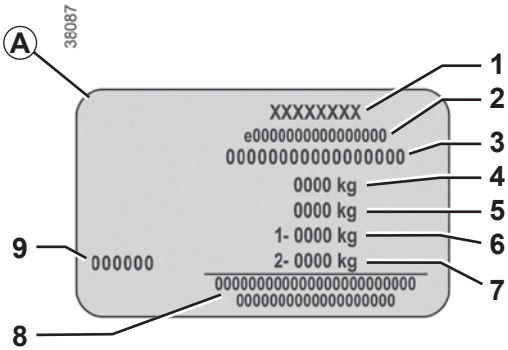

Údaje uvedené na výrobním štítku je nutno udávat při každém písemném styku a při objednávkách náhradních dílů.

Přítomnost a umístění těchto informací závisí na verzi vozidla.

Výrobní štítek *A*

1 Jméno výrobce.

2 Číslo koncepce EU nebo číslo homologace.

3 Identifikační číslo.
U některých vozidel tuto je tato informace připomenuta na označení *B*.

4 **MMAC** (Maximální přípustná hmotnost při naložení).

5 **MTR** (celková hmotnost jízdní soupravy: zatížené vozidlo s přívěsem).

6 **MMTA** (celkové maximální přípustné zatížení) přední nápravy.

7 **MMTA** zadní nápravy.

8 Vyhrazeno pro zápisy ohledně partnerství nebo doplňující zápisy.

9 Označení laku (kód barvy).

TECHNICKÉ INFORMACE PRO NOUZOVÉ SLUŽBY

QR Code na štítku ***A*** umožňuje pracovníkům záchranné služby pomocí tabletu nebo chytrého telefonu okamžitý přístup k technickým informacím užitečným pro práci na vozidle v případě nehody.

Poznámka: vozidla bez zadních oken mají nalepen pouze přední štítek.

Ujistěte se, že je štítek ***A*** vždy viditelný a přítomen na čelním i zadním skle.

Jakákoli úprava nebo poškození štítku by zabránilo přístupu k informacím.

IDENTIFIKAČNÍ ŠTÍTEK MOTORU, SPECIFIKACE MOTORU

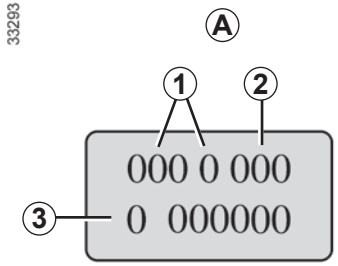

Identifikační informace motoru obsažené v oblasti *A* je nutné uvádět při veškeré korespondenci a ve všech objednávkách.
(různé umístění - podle typu motoru)

1 Typ motoru
2 Index motoru
3 Sériové číslo motoru

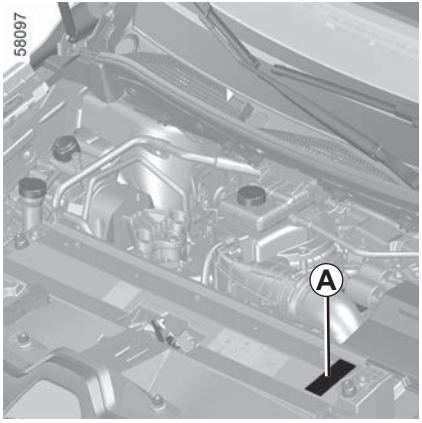

Charakteristika motoru

Typ motoru: 5AGEN3

ROZMĚRY (v metrech) (1/2)

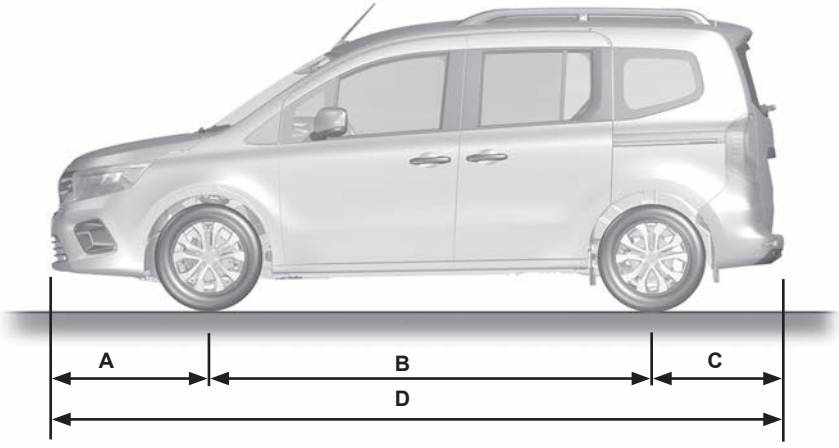

55400

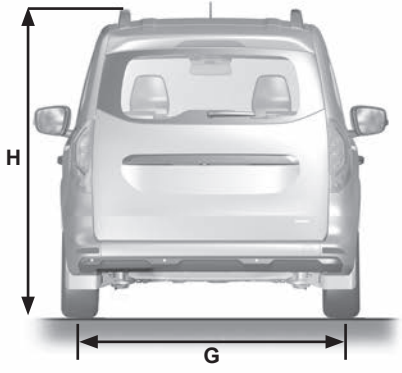

ROZMĚRY (v metrech) (2/2)

		„Normální podvozek“	„Dlouhý podvozek“
A		0,962	
B		2,716	3,100
C		0,810	0,848
D		4,488	4,910
E	Sklopená vnější zpětná zrcátka	1,919	
	Vyklopená vnější zpětná zrcátka	2,159	
F		1,570 až 1,585	
G		1,590 až 1,610	
H (nezatížené)	**Verze kombi**	1,810	
	Verze dodávka	1,830	

Stopové průměry zatáčení	10,9	12,4
Obrysové průměry zatáčení	11,2	13,1

Upozornění: Je-li vozidlo vybaveno nosnými tyčemi střešního nosiče, je vozidlo o0,052 m vyšší (tyče nelze odmontovat).

HMOTNOSTI (v kg)

Uvedené hmotnosti jsou platné pro základní verzi vozidla bez volitelných doplňků: mění se podle vybavení Vašeho vozidla. Obraťte se na zástupce značky.

Verze	Verze dodávka		Verze kombi	
	Normální podvozek	Dlouhý podvozek	Normální podvozek	Dlouhý podvozek
Maximální přípustná hmotnost při naložení (MMAC) **Celková maximální přípustná hmotnost (MMTA)** **Celková hmotnost jízdní soupravy (MTR)**	Hmotnosti uvedené na výrobním štítku ➥ 6.2			
Hmotnost brzděného přívěsu*	se získá výpočtem: **MTR - MMAC**			
Hmotnost nebrzděného přívěsu*	750 kg			
Maximální povolené zatížení tažného zařízení*	75 kg			
Povolené zatížení střechy	➥ 3.75, ➥ 3.78			

*** Tažné zatížení (tažení přívěsu, lodi atd.)**
Pokud je výsledek výpočtu MTR-MMAC roven nule nebo pokud se MTR rovná nule (nebo není uvedena) na výrobním označení, je tažení přívěsu zakázáno.

– Je nezbytné dodržet podmínky stanovené místní legislativou, zejména pak vyhláškou pro silniční provoz. S veškerými úpravami tažného zařízení se obraťte na značkový servis.
– Pokud táhnete vozidlo, **celková hmotnost jízdní soupravy (vozidlo + přívěs) nesmí být překročena**. I přesto je v toleranci:
  – překročení technicky MMTA vzadu do 15%,
  – překročení maximální MMAC do 10% nebo 100 kg (toleruje se dosažení pouze nižšího z uvedených omezení).
  V obou případech nesmí maximální rychlost soupravy přesáhnout 80 km/h (u užitkové verze) nebo 100 km/h (u osobní verze) a tlak v pneumatikách je nutné zvýšit o 0,2 bar (3 PSI).

NÁHRADNÍ DÍLY A OPRAVY

Původní náhradní díly jsou zkonstruovány na základě velice přísných zadávacích podmínek a jsou předmětem specifických testů. Proto jejich kvalita odpovídá dílům, které jsou montovány do nových vozů.

Systematické používání originálních náhradních dílů Vám zaručuje uchování výkonových vlastností Vašeho vozu. Kromě toho opravy prováděné ve značkových servisech za použití originálních náhradních dílů mají záruku podle podmínek uvedených na zadní straně zakázkového listu.

DOKLADY O PROVEDENÍ ÚDRŽBY (1/6)

VIN: .....

Datum:	Km:	Č. faktury:	Komentáře/různé
Typ úkonu: Prohlídka □ ..... □ **Protikorozní kontrola:** OK □ KO* □ *Viz příslušná strana		**Razítko**	

Datum:	Km:	Č. faktury:	Komentáře/různé
Typ úkonu: Prohlídka □ ..... □ **Protikorozní kontrola:** OK □ KO* □ *Viz příslušná strana		**Razítko**	

Datum:	Km:	Č. faktury:	Komentáře/různé
Typ úkonu: Prohlídka □ ..... □ **Protikorozní kontrola:** OK □ KO* □ *Viz příslušná strana		**Razítko**	

DOKLADY O PROVEDENÍ ÚDRŽBY (2/6)

VIN: .....

Datum:	Km:	Č. faktury:	Komentáře/různé
Typ úkonu: Prohlídka □ ..... □ **Protikorozní kontrola:** OK □ KO* □ *Viz příslušná strana		**Razítko**	

Datum:	Km:	Č. faktury:	Komentáře/různé
Typ úkonu: Prohlídka □ ..... □ **Protikorozní kontrola:** OK □ KO* □ *Viz příslušná strana		**Razítko**	

Datum:	Km:	Č. faktury:	Komentáře/různé
Typ úkonu: Prohlídka □ ..... □ **Protikorozní kontrola:** OK □ KO* □ *Viz příslušná strana		**Razítko**	

DOKLADY O PROVEDENÍ ÚDRŽBY (3/6)

VIN: .....

Datum:	Km:	Č. faktury:	Komentáře/různé
Typ úkonu: Prohlídka □ ..... □ **Protikorozní kontrola:** OK □ KO* □ *Viz příslušná strana		**Razítko**	

Datum:	Km:	Č. faktury:	Komentáře/různé
Typ úkonu: Prohlídka □ ..... □ **Protikorozní kontrola:** OK □ KO* □ *Viz příslušná strana		**Razítko**	

Datum:	Km:	Č. faktury:	Komentáře/různé
Typ úkonu: Prohlídka □ ..... □ **Protikorozní kontrola:** OK □ KO* □ *Viz příslušná strana		**Razítko**	

DOKLADY O PROVEDENÍ ÚDRŽBY (4/6)

VIN: .....

Datum:	Km:	Č. faktury:	Komentáře/různé
Typ úkonu: Prohlídka □ ..... □ **Protikorozní kontrola:** OK □ KO* □ *Viz příslušná strana		**Razítko**	

Datum:	Km:	Č. faktury:	Komentáře/různé
Typ úkonu: Prohlídka □ ..... □ **Protikorozní kontrola:** OK □ KO* □ *Viz příslušná strana		**Razítko**	

Datum:	Km:	Č. faktury:	Komentáře/různé
Typ úkonu: Prohlídka □ ..... □ **Protikorozní kontrola:** OK □ KO* □ *Viz příslušná strana		**Razítko**	

DOKLADY O PROVEDENÍ ÚDRŽBY (5/6)

VIN: .....

Datum:	Km:	Č. faktury:	Komentáře/různé
Typ úkonu: Prohlídka □ ..... □ **Protikorozní kontrola:** OK □ KO* □ *Viz příslušná strana		**Razítko**	

Datum:	Km:	Č. faktury:	Komentáře/různé
Typ úkonu: Prohlídka □ ..... □ **Protikorozní kontrola:** OK □ KO* □ *Viz příslušná strana		**Razítko**	

Datum:	Km:	Č. faktury:	Komentáře/různé
Typ úkonu: Prohlídka □ ..... □ **Protikorozní kontrola:** OK □ KO* □ *Viz příslušná strana		**Razítko**	

DOKLADY O PROVEDENÍ ÚDRŽBY (6/6)

VIN: .....

Datum:	Km:	Č. faktury:	Komentáře/různé
Typ úkonu: Prohlídka □ ..... □ **Protikorozní kontrola:** OK □ KO* □ *Viz příslušná strana		**Razítko**	

Datum:	Km:	Č. faktury:	Komentáře/různé
Typ úkonu: Prohlídka □ ..... □ **Protikorozní kontrola:** OK □ KO* □ *Viz příslušná strana		**Razítko**	

Datum:	Km:	Č. faktury:	Komentáře/různé
Typ úkonu: Prohlídka □ ..... □ **Protikorozní kontrola:** OK □ KO* □ *Viz příslušná strana		**Razítko**	

ANTIKOROZNÍ PROHLÍDKA (1/5)

V případě, je-li pokračování záruky podmíněno opravou, je tato informace uvedena níže.

VIN: .....

Opravy, které je potřeba provést v rámci antikorozní prohlídky:	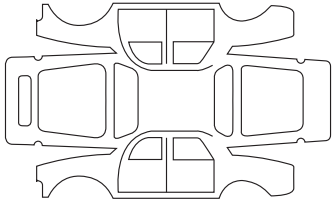	**Razítko**
Datum opravy:		
Opravy, které je potřeba provést:	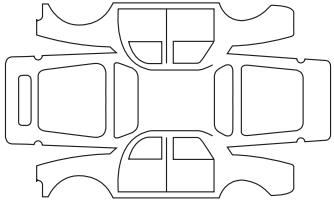	**Razítko**
Datum opravy:		
Opravy, které je potřeba provést:	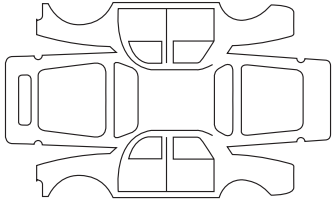	**Razítko**
Datum opravy:		

ANTIKOROZNÍ PROHLÍDKA (2/5)

V případě, je-li pokračování záruky podmíněno opravou, je tato informace uvedena níže.

VIN: .....

Opravy, které je potřeba provést v rámci antikorozní prohlídky:	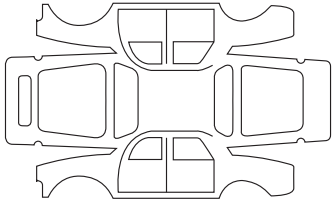	**Razítko**
Datum opravy:		
Opravy, které je potřeba provést:	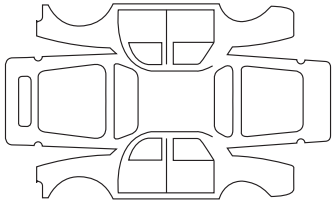	**Razítko**
Datum opravy:		
Opravy, které je potřeba provést:	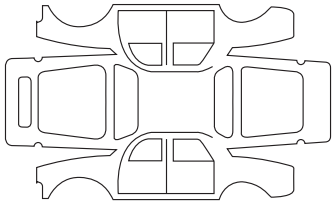	**Razítko**
Datum opravy:		

ANTIKOROZNÍ PROHLÍDKA (3/5)

V případě, je-li pokračování záruky podmíněno opravou, je tato informace uvedena níže.

VIN: .....

Opravy, které je potřeba provést v rámci antikorozní prohlídky: Datum opravy:	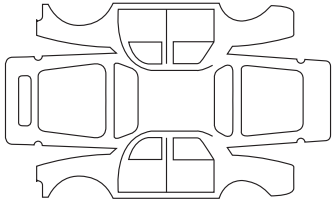	**Razítko**
Opravy, které je potřeba provést: Datum opravy:	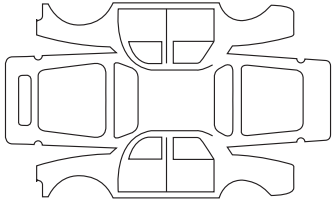	**Razítko**
Opravy, které je potřeba provést: Datum opravy:	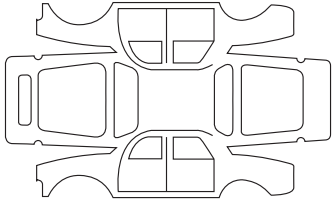	**Razítko**

ANTIKOROZNÍ PROHLÍDKA (4/5)

V případě, je-li pokračování záruky podmíněno opravou, je tato informace uvedena níže.

VIN: .....

Opravy, které je potřeba provést v rámci antikorozní prohlídky: Datum opravy:		**Razítko**
Opravy, které je potřeba provést: Datum opravy:		**Razítko**
Opravy, které je potřeba provést: Datum opravy:		**Razítko**

ANTIKOROZNÍ PROHLÍDKA (5/5)

V případě, je-li pokračování záruky podmíněno opravou, je tato informace uvedena níže.

VIN: .....

Opravy, které je potřeba provést v rámci antikorozní prohlídky:	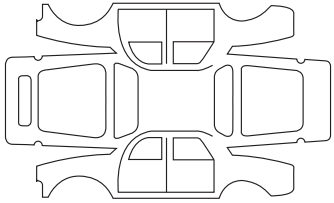	**Razítko**
Datum opravy:		
Opravy, které je potřeba provést:	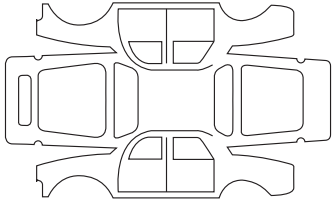	**Razítko**
Datum opravy:		
Opravy, které je potřeba provést:	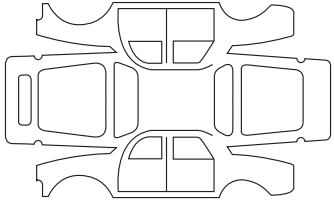	**Razítko**
Datum opravy:		

ABECEDNÍ REJSTŘÍK (1/7)

A

ABS ..... 1.140 – 1.141, 2.28 → 2.33
airbag
aktivace airbagů předního spolujezdce ..... 1.96, 1.131 → 1.133
aktivace airbagu spolujezdce vpředu ..... 1.118 → 1.130
deaktivace airbagu spolujezdce vpředu ..... 1.131 → 1.133
airbag ..... 1.79 → 1.87, 1.94, 1.96 → 1.115, 1.118 → 1.133, 1.139
airbagy 0.6
aktivní nouzové brzdění ..... 2.59 → 2.75
akumulátor 0.8, 1.139
Akumulátor 12 voltů
údržba ..... 4.6 – 4.7
akumulátor 12 voltů ..... 1.2 → 1.7, 4.6 – 4.7
asistence při jízdě s přívěsem 2.32
Asistent pro dálnice a kolony ..... 2.105 → 2.120
Asistent pro udržování vozidla v jízdním pruhu ..... 2.39 → 2.44, 2.59 → 2.75
asistované parkování ..... 2.121 → 2.137
automatické zamykání otevíratelných částí za jízdy 1.58
autorádio
přípravná instalace 5.33
autorádio ..... 3.18 → 3.20

B

baterie ..... 5.29 → 5.32
baterie (dálkové ovládání) ..... 5.29 – 5.30
bezdrátová nabíječka
indukční nabíjení 3.19
bezpečné vzdálenosti ..... 2.55 → 2.58
bezpečnost dětí ..... 0.3, 1.24 – 1.25, 1.44, 1.50, 1.84, 1.88 – 1.89, 1.91 → 1.115, 1.118 → 1.133, 3.21 → 3.23
bezpečnostní pásy
kontrolka zapnutí bezpečnostního pásu ..... 1.71 → 1.78
výškové nastavení bezpečnostního pásu 1.75
bezpečnostní pásy ..... 0.6, 1.69 → 1.84, 1.87, 1.91 → 1.93, 1.96 → 1.115, 1.118 → 1.130, 4.13
blikače ..... 1.174, 5.16 → 5.21
bodová svítidla ..... 3.24 → 3.26
brzdný asistent ..... 2.28 → 2.33
brzdová kapalina 4.5
brzdový asistent pro nouzové situace ..... 2.28 → 2.33

C

charakteristiky motorů 6.4
chladicí kapalina
motoru 1.141
chladicí kapalina 4.4
couvací kamera ..... 1.168, 1.170 → 1.173, 2.129 → 2.132
couvací radar ..... 2.121 → 2.128

Č

čištění:
interiér vozidla ..... 4.13 – 4.14

D

dálkové ovládání
dvojité zamykání 1.28
Karta ..... 1.29 → 1.32
mapa ..... 1.29 → 1.32
dálkové ovládání ..... 1.33 → 1.43
dálkové ovládání zamykání ..... 1.24 → 1.27
deflektor
síťka pro upevnění zavazadel ..... 3.65 → 3.68
dělicí přepážka ..... 1.67 – 1.68
denní světla ..... 1.29 → 1.32, 1.160, 1.175 → 1.180
detekce panelů: upozornění při překročení rychlosti ..... 2.78 → 2.81
děti ..... 0.3, 1.88 – 1.89, 1.94 → 1.115, 1.118 → 1.133, 3.21 → 3.23
dětská sedačka ..... 1.88 – 1.89, 1.91 → 1.115, 1.118 → 1.130
dětské zádržné systémy ..... 1.88 – 1.89, 1.91 → 1.115, 1.118 → 1.130
displej
navigační displej ..... 3.18 → 3.20
navigační zobrazení ..... 3.18 → 3.20
displej ..... 1.138 → 1.148, 3.18
doba výkonu hnacího akumulátoru 2.16
dojezdová vzdálenost vozidla ..... 2.16, 2.20 – 2.21
doklady o údržbě ..... 6.9 → 6.14

doplňková zádržná zařízení
boční ochrany ... 1.86
k předním bezpečnostním pásům ... 1.79 → 1.84
k zadním bezpečnostním pásům ... 1.85
doplňková zádržná zařízení ... 1.87
doplňkový zádržný systém k bezpečnostním pásům ... 1.79 → 1.87
držák na nápoje ... 3.69
dveře ... 1.49 → 1.54, 1.159 – 1.160
dveře / dveře zavazadlového prostoru ... 1.24 → 1.27, 1.29 → 1.43, 1.55 → 1.58
dvojité zamykání dveří ... 1.28, 1.44
dynamická kontrola stability: ESC ... 2.28 → 2.33

E
elektrické seřízení výšky světelných kuželů ... 1.181 – 1.182
elektrické vozidlo
dojezdová vzdálenost vozidla ... 2.20 – 2.21
důležité pokyny ... 1.8
hluk ... 1.7
nabíjení ... 1.9 → 1.21
představení ... 1.2 → 1.7
způsob jízdy ... 1.6, 2.20 – 2.21
elektrický okruh „400 voltů“ ... 1.2 → 1.7
energie
dojezdová vzdálenost ... 2.16
„EKO“ mód ... 1.141
ekonomizér (funkce) ... 2.16
rekuperace ... 2.16
úspora ... 2.16, 2.20
energie ... 2.16
ESC: Dynamická kontrola stability ... 1.140, 2.28 → 2.33

F
filtr
částicový ... 1.141
funkce „EKO“ módu ... 1.141
funkční poruchy
baterie dálkového ovládání ... 5.29 – 5.30
baterie karty ... 5.31 – 5.32

H
hladiny
chladicí kapaliny ... 4.4
nádržky na ostřikovací kapalinu ... 4.5
hladiny ... 0.8
hnací akumulátor ... 1.2 → 1.7
hodiny
seřízení ... 1.151
hodiny ... 1.162 – 1.163
huštění pneumatik ... 2.23 → 2.27, 4.8 – 4.9, 5.4 → 5.7, 5.12, 5.14

I
identifikace vozidla ... 0.7
identifikační číslo vozidla (VIN) ... 0.7
identifikační štítky ... 6.2, 6.4
identifikační štítky motoru ... 0.7
identifikační štítky vozidla ... 0.7
informace a obecná doporučení
vítejte na palubě svého vozidla ... 0.1
informace úrovně
brzdová kapalina ... 4.5
Isofix ... 1.91 → 1.93, 1.95, 1.118 → 1.130

J
jízda ... 0.5, 1.159 – 1.160, 2.2 → 2.10, 2.12 → 2.21, 2.28 → 2.77, 2.82 → 2.90, 2.121 → 2.141
jízda EKO ... 1.141, 2.16 → 2.19
jízdní asistent ... 0.5, 2.28, 2.34 → 2.104, 2.121 → 2.137, 2.139 → 2.141

K
kapota motoru ... 4.2 – 4.3
Karta ... 1.29 → 1.43
karta s automatickým režimem: baterie ... 5.31 – 5.32
karta: baterie ... 5.31 – 5.32
karta: použití ... 1.29 → 1.43
klaxón ... 1.174
klíč na kola ... 5.8 – 5.9, 5.11 – 5.12
klíč na ozdobné kryty kol ... 5.8 → 5.10

klíč/dálkové ovládání
dvojité zamykání ... 1.28
klíč/radiofrekvenční dálkový ovladač
baterie ... 5.29 – 5.30
použití ... 1.24 → 1.27
klíče ... 1.24 → 1.28
klika ... 5.8 – 5.9
klimatizace ... 3.2 → 3.12, 3.15 → 3.17
kola (bezpečnost) ... 5.13 → 5.15
komunikační zrcátko ... 3.27
kontrola přilnavosti ... 2.33
kontrolky ... 1.138 → 1.141, 1.149 → 1.151
kontrolní přístroje ... 1.138 → 1.151
kosmetická zrcátka ... 3.27
kryt zavazadelníku ... 3.63 – 3.64

L
lak
údržba ... 4.10 → 4.12
limit pro výměnu oleje ... 1.151
loketní opěrka
vpředu ... 1.60 → 1.66, 3.30

M
mapa
hands-free (bez použití rukou) ... 1.33 → 1.43
menu konfigurace ... 1.159 → 1.161
menu pro vlastní nastavení možností seřízení vozidla ... 1.149, 1.159 → 1.161
místo řidiče ... 0.4, 1.134 → 1.141
montáž autorádia ... 5.33
montáž příslušenství ... 5.34
mrtvý bod: výstražné upozornění ... 2.45 → 2.54
multimédia (výbava) ... 3.18 → 3.20
multimediální zařízení ... 1.159, 1.178, 3.18 → 3.20
mytí ... 4.10 → 4.12

N
nabíjecí zásuvka ... 1.2 → 1.7, 1.9 → 1.21
nabití hnacího akumulátoru ... 1.9 → 1.21
nádrž
brzdová kapalina ... 4.5
chladicí kapalina ... 4.4
ostřikovačů ... 4.5
nafukovací vak
airbag ... 1.79 → 1.84, 1.86 – 1.87
náhradní díly ... 6.8
napájecí kabel ... 1.9 → 1.23
nářadí ... 5.8 → 5.10
nastavení teploty ... 3.5 → 3.12
Navádění do středu pruhu ... 2.111 → 2.120
navigace ... 3.18 → 3.20
navigační systém ... 3.18 → 3.20
nouzové udržování vozidla v jízdním pruhu ... 2.59 → 2.75

O
obrazovky
multimediální obrazovka ... 2.18, 2.42 → 2.44, 2.51, 2.56, 2.74 → 2.77, 2.79, 2.124 – 2.125, 2.129, 2.136, 3.18 → 3.20
obsah přídavné nádrže ... 1.151
ochrana proti korozi ... 4.10
odemknutí dveří ... 1.29 → 1.43, 1.55 → 1.58
odkládací přihrádka ... 3.28 → 3.35, 3.69
odmlžení
čelní sklo ... 3.9 → 3.12
zadní sklo ... 3.9 → 3.12
odmrazování a odmlžování předního skla ... 3.9 → 3.12
odmrazování předního skla ... 3.9 → 3.12
odstranění poruchy ... 0.9
okna ... 0.2
omezovač rychlosti ... 2.82 → 2.85
opěrka hlavy
zadní ... 3.38 → 3.40
opěrky hlavy ... 1.59, 3.38 → 3.40
ostřikovače ... 1.183 → 1.188, 4.5
osvětlení
exteriér ... 0.2
odkládací schránka ... 5.22 → 5.28
osvětlení zavazadlového prostoru
výměna žárovek ... 5.22

osvětlení:
doprovodné vnější ..... 1.159 – 1.160, 1.179
přístrojová deska ..... 1.175 → 1.180
vnější ..... 1.174 → 1.182
vnitřní ..... 3.24 → 3.26
otevírání/zavírání
zavazadlový prostor ..... 1.26 – 1.27
otevíratelných částí ..... 1.24 – 1.25, 1.33 → 1.43
otevření dveří ..... 1.49 → 1.58
ovladač adaptivního tempomatu ..... 2.91 → 2.104
ovladače
dveře ..... 1.26 – 1.27
volant ..... 3.18 → 3.20
ovládání ..... 0.4, 1.134 → 1.137, 2.82, 2.86
ovládání integrované v hands-free sadě telefonu ..... 3.18 → 3.20
ovládání oken ..... 3.21 → 3.23
ovládání pod volantem ..... 3.18 → 3.20
ovládání rychlosti ..... 2.6 → 2.10
ozdobné kryty 5.10

P

palubní deska ..... 0.4, 1.134 → 1.137
palubní počítač
adaptivní regulátor rychlosti ..... 2.91 → 2.104
palubní počítač ..... 1.138 → 1.141, 1.149 → 1.158, 1.160
parkovací asistent: asistované parkování ..... 2.121 → 2.137
parkovací brzda ..... 2.12 → 2.15
píchnutí pneumatiky ..... 0.9, 5.2 → 5.9, 5.11 – 5.12
plnění přídavné nádrže 1.141
pneumatiky
systém kontroly tlaku v pneumatikách ..... 2.23 → 2.27
pneumatiky ..... 0.2, 2.23 → 2.27, 4.8 – 4.9, 5.13 → 5.15
podpora při rozjíždění do kopce ..... 2.28 → 2.33
pojistky ..... 0.9, 5.35 → 5.37
pokyny pro používání ..... 1.183 → 1.186
pomoc pro řízení ..... 0.5, 1.160 – 1.161, 2.34 → 2.90, 2.105 → 2.137, 2.139 → 2.141
pomocná parkovací brzda ..... 1.140, 2.12 → 2.15
pomocný parkovací systém ..... 1.160 – 1.161, 2.121 → 2.128, 2.126, 2.129 → 2.132
posilovač řízení
s proměnlivým účinkem 1.164
posilovač řízení 1.164
pozice při řízení
nastavení ..... 0.3, 1.69 → 1.78, 1.164 – 1.165
praktické rady ..... 2.20 – 2.21
přední sedadla
seřízení ..... 1.59 → 1.66, 1.69
předpínače ..... 1.79 → 1.84
předpínače bezpečnostních pásů 1.85
předpínače bezpečnostního pásu vpředu ..... 1.79 → 1.84
přejít na
vozidlo ..... 0.2, 1.24 → 1.43
přeprava
předměty v zavazadlovém prostoru ..... 3.70 → 3.73
přeprava dětí ..... 1.88 – 1.89, 1.91 → 1.115, 1.118 → 1.130
přeprava nákladu
na střeše 6.7
prezentace elektrického vozidla
důležité pokyny 1.8
přídržná rukojeť 3.27
přípojka USB 3.18
přípravná instalace pro autorádio 5.33
přípustné zatížení na střeše 6.7
příslušenství 2.4, 5.34
přístrojová deska ..... 0.4, 1.138 → 1.158, 1.160 – 1.161, 2.11 → 2.19
přívěs
montáž 3.74
přívěs
multimédia 5.33
programování nabíjení ..... 1.22 – 1.23
programování topení, klimatizace ..... 3.13 – 3.14
prostředky bočního zabezpečení ..... 1.85 – 1.86
protiblokovací systém: ABS ..... 2.28 → 2.33
protikorozní kontrola ..... 6.15 → 6.19
protiprokluzový ..... 1.140, 2.28 → 2.33
Protiprokluzový systém – rozšířená přilnavost 2.33
protiprokluzový systém: ASR 2.28, 2.30
provoz s obytným přívěsem 3.74, 6.7

provozní závady ..... 1.25, 1.58, 1.60 → 1.66, 1.81, 1.133, 1.138 → 1.141, 1.149, 1.151, 1.157, 1.177 – 1.178, 1.184, 2.4, 2.15, 2.29 → 2.33, 2.36 – 2.37, 2.42 – 2.43, 2.52, 2.74, 2.77, 2.81, 2.98, 2.126, 2.141, 3.15, 3.22, 5.35 → 5.37, 5.42 → 5.48

Q
QR kód 6.3

Ř
řadicí páka ..... 2.6 → 2.11
řazení rychlostních stupňů ..... 1.140, 2.6 → 2.11

R
rady pro jízdu ..... 2.16 – 2.17, 2.19 → 2.21
regulátor - omezovač rychlosti ..... 2.82 → 2.90
regulátor rychlosti ..... 2.86 → 2.90
rekuperace energie 2.20
reproduktory
    umístění 5.33
rezervní klíč ..... 1.29 → 1.32
rezervní kolo ..... 5.2 – 5.3
režim AUTO ..... 1.175 → 1.177
režim EKO 2.16, 2.19, 3.15
rozměry ..... 6.5 – 6.6
rozšířená bezpečnost ..... 2.59 → 2.75
Rozšířená přilnavost 2.33
ruční brzda ..... 2.11 – 2.12

S
sada nářadí ..... 5.3, 5.8 → 5.10
sada pro nahuštění pneumatik ..... 2.23 → 2.27, 5.2, 5.4 → 5.7
sedadla 0.3
seřízení
    menu konfigurace ..... 1.159 → 1.161
Seřízení ..... 1.159 → 1.161
seřízení místa řidiče .... 1.59 → 1.66, 1.69 → 1.78, 1.176, 3.38 → 3.40
seřízení předních sedadel ..... 1.60 → 1.66
seřízení světlometů ..... 1.181 – 1.182
signál nebezpečí 1.174
signalizační osvětlení ..... 1.174 → 1.182
širokoúhlé zpětné zrcátko 1.169
složka ..... 1.60 → 1.66
sluneční clona 3.27
související servis 1.3
spotřeba energie ..... 1.142 → 1.151, 2.20 – 2.21, 3.15
spuštění motoru ..... 2.2 → 2.5
startovací spínač ..... 2.2, 2.12 → 2.15
stěrače ..... 1.183 → 1.188, 1.188
stěrače a ostřikovače
    výměna stírátek stěračů ..... 1.185, 5.38 – 5.39
stěrače a ostřikovače 1.186
stěrače/ostřikovače ..... 1.159 – 1.160, 5.38 – 5.39
stírátka stěračů 0.9, 1.186, 5.38
střešní nosič ..... 3.75 → 3.78
střešní zahrádka
    střešní nosič ..... 3.75 → 3.78
    stropní svítidlo ..... 3.24 → 3.26, 5.22 → 5.28
světla:
    brzdová ..... 5.18 → 5.21
    dálková ..... 1.139, 1.175 → 1.177, 5.16
    elektrické seřízení výšky světelných kuželů ..... 1.181 – 1.182
    mlhová ..... 1.139, 1.175 → 1.180, 1.180
    nouzová 1.174
    obrysová ..... 1.175, 1.179, 5.16 → 5.18
    seřízení ..... 1.181 – 1.182
    směrová ..... 1.139, 1.174, 5.16 → 5.18
    státní poznávací značky ..... 5.19 – 5.20
    tlumená ..... 1.139, 1.175 – 1.176, 1.178 – 1.179, 5.16 – 5.17
světlomety
    přední ..... 5.16 – 5.17
    seřízení ..... 1.181 – 1.182
    výměna žárovek ..... 5.16 – 5.17
systém kontroly tlaku v pneumatikách ..... 1.141, 2.23 → 2.27, 5.12

T
tažná oka ..... 5.8 – 5.9, 5.40 – 5.41
tažná zatížení 6.7
technické charakteristiky ..... 6.5 → 6.8
telefon ..... 3.18 → 3.20

tísňové volání ..... 2.139 → 2.141
tlačítko pro spuštění/vypnutí motoru ..... 2.3 → 2.5
tlak v pneumatikách ... 0.7, 1.151, 2.23 → 2.27, 4.8 – 4.9, 5.2, 5.5, 5.7, 5.12, 5.14
topení ..... 3.5 → 3.14
topení, klimatizace: programování ..... 2.21, 3.13 – 3.14

Ú

údržba
  karosérie ..... 4.10 → 4.12
  limit pro výměnu oleje. 1.151
  mechanické díly ..... 6.9 → 6.14
  vnitřní obložení ..... 4.13 – 4.14
údržba 3.15
úspora energie ..... 2.20 – 2.21

U

udržování vozidla v jízdním pruhu: asistence ..... 2.39 → 2.44, 2.59 → 2.75
ukazatele
  na přístrojové desce ..... 1.138 → 1.151, 2.11 → 2.19
  směrové 1.174
  venkovní teplota ..... 1.162 – 1.163
  výměna žárovky ..... 5.20 – 5.21
ukazatele 2.49
ukládání/organizace 0.3
ukostření 6.7
úložné prostory ..... 3.28 → 3.35
upozornění
  světelná 1.174
upozornění
  zvukové upozornění na chodce 1.7
upozornění na bezpečnou vzdálenost ..... 2.55 → 2.58
upozornění na pokles tlaku v pneumatikách 5.5
upozornění na vyjetí z pruhu ..... 2.34 → 2.44
upozornění při překročení rychlosti ..... 2.78 → 2.82
úprava ..... 3.28 → 3.35

V

vazná oka ..... 3.69 → 3.73
venkovní teplota ..... 1.162 – 1.163
ventilace
  větrání ..... 3.2 → 3.4
ventilace ..... 3.2 → 3.12
větrák ..... 3.2 → 3.4
vítejte na palubě svého vozidla 0.1
vlastní nastavení možností seřízení vozidla ..... 1.159 → 1.161
vlastní nastavení vozidla ..... 1.159 → 1.161
vlečení a odtah
  oprava ..... 5.40 – 5.41
  tažné zařízení 3.74
vlečení a odtah 0.9
vnitřní obložení
  údržba ..... 4.13 – 4.14
vnitřní osvětlení
  výměna žárovek ..... 5.22 → 5.28
volant
  seřízení 1.164
vyhřívání sedadel ..... 1.60 → 1.66
výklopné zadní dveře 1.54
výměna
  baterie dálkového ovládání ..... 5.29 – 5.30
výměna kola ..... 5.11 – 5.12
výměna žárovek ..... 5.16 → 5.21
vypnutí motoru ..... 2.5, 2.12 → 2.15
výstraha funkce detekce únavy ..... 2.76 – 2.77
výstražné osvětlení 1.174
výstražné upozornění na mrtvý bod ..... 2.45 → 2.54

W

wattmetr 1.143, 2.16

Z

zadní lavice 1.93, 1.95
zadní plocha 1.95, 3.62
zadní plošina 3.62
zadní sedadla
  funkce ..... 3.44 → 3.61

ABECEDNÍ REJSTŘÍK (7/7)

zadní sedadla ..... 1.69 → 1.78, 3.38 → 3.61
zadní sedadlo 1.93
zajištění .....1.70 → 1.78
záklopka nabíjení.....1.9 → 1.21
zamknutí dveří ..... 1.26 – 1.27, 1.29 → 1.43, 1.55 → 1.58, 1.159 – 1.160
zamykání dveří ..... 1.24 – 1.25, 1.28 → 1.43, 1.55 → 1.58, 1.159 – 1.160
zamykání/odemykání dveří
    mapa .....1.29 → 1.32
zamykání/odemykání dveří..... 1.28
zapnutí zapalování vozidla .....2.2 → 2.5
zásuvka pro příslušenství ..... 3.18, 3.36 – 3.37
závady
    funkční poruchy .....
    2.15, 2.29 → 2.33, 2.36 – 2.37, 2.42 – 2.43, 2.52, 2.74, 2.77, 2.81, 2.126, 2.141, 3.15, 5.35 → 5.37, 5.42 → 5.48
zavazadlový prostor..... 1.29 → 1.32, 3.69 → 3.73
zavření dveří..... 1.29 → 1.43, 1.49 → 1.58
zpětná zrcátka .....0.2, 1.166 → 1.169
zpětný chod
    přechod .....2.6 → 2.11
    zprávy přístrojové desky ..... 1.149 → 1.158, 2.12 → 2.15
    zvedák.....5.3, 5.8 – 5.9, 5.11 – 5.12
zvedání vozidla
    výměna kola .....5.11 – 5.12
zvuková a světelná signalizace 1.174
zvuková signalizace při nezhasnutých světlech 1.49, 1.178

Ž

žárovky
    výměna.....5.16 → 5.21
životní prostředí 2.22

RENAULT S.A.S. SOCIÉTÉ PAR ACTIONS SIMPLIFIÉE AU CAPITAL DE 533 941 113 € / 122-122 BIS, AVENUE DU GENERAL LECLERC
92100 BOULOGNE-BILLANCOURT R.C.S. NANTERRE 780 129 987 — SIRET 780 129 987 03591 / renaultgroup.com

NU 1441-3 – 99 91 097 37S – 06/2023 – Edition tchèque

FR

NJ

99910973 7S